LEGO STAR WARS™

# 75362

FR
DONNEZ OU RECYCLEZ
ASSOCIATION OU MAGASIN OU DÉCHÈTERIE
Adresses sur quefairedemesdechets.fr

LEGO.com/sustainable-packaging

# BUILDER

Download on the App Store | GET IT ON Google Play | 腾讯应用宝

Apple and the Apple logo are trademarks of Apple Inc., registered in the U.S. and other countries and regions. App Store is a service mark of Apple Inc. Google Play and the Google Play logo are trademarks of Google LLC. Tencent and the Tencent logo are trademarks of Tencent Inc.

LEGO.com/devicecheck

**EN** Ask parents' permission before going online I **DE** Eltern um Erlaubnis bitten, bevor du online gehst I **FR** Demande l'autorisation d'un parent avant d'aller en ligne I **IT** Chiedi il permesso ai tuoi genitori prima di andare online I **ES** Pídeles permiso a tus papás antes de conectarte a Internet I **PT** Pede autorização aos pais antes de acederes online I **ZH** 上网前应先征得父母的同意 I **PL** Poproś rodziców o zgodę, zanim wejdziesz do Internetu I **CS** Než půjdeš na internet, požádej rodiče o svolení I **SK** Skôr než pôjdeš na internet, vypýtaj si povolenie od rodičov I **HU** Kérj szülői engedélyt, mielőtt online csatlakoznál! I **RO** Cere permisiunea părinților înainte de a te conecta online I **BG** Поискайте разрешение от родител, преди да влезете онлайн I **LV** Pirms došanās tiešsaistē palūdz atļauju vecākiem I **ET** Enne Interneti kasutamist küsi vanematelt luba I **LT** Prieš prisijungdami prie interneto, atsiklauskite tėvų

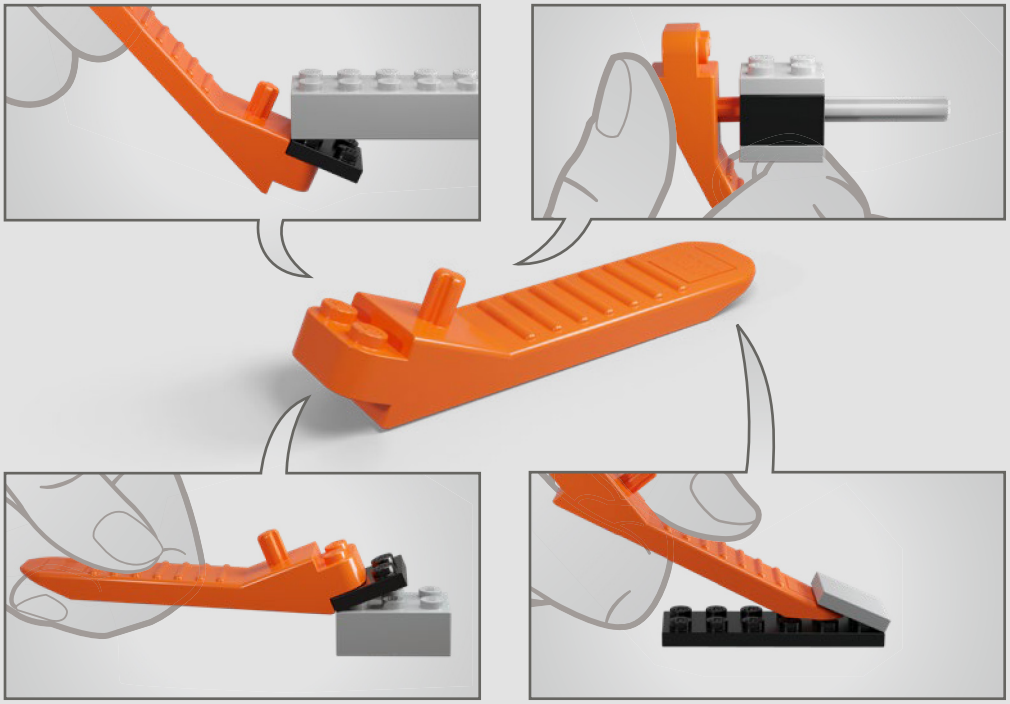

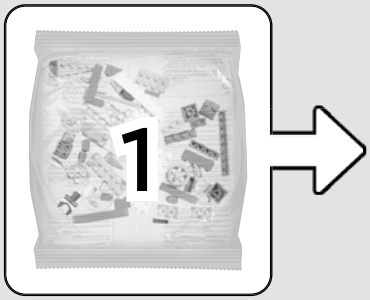
1

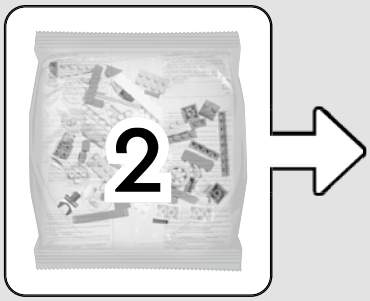
2

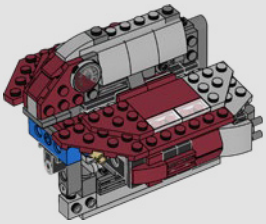

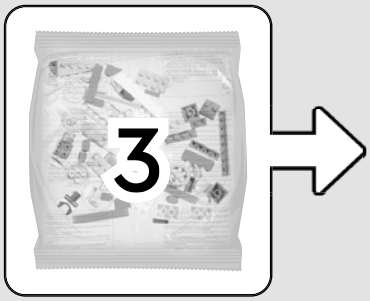
3

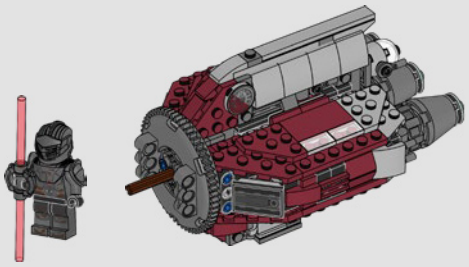

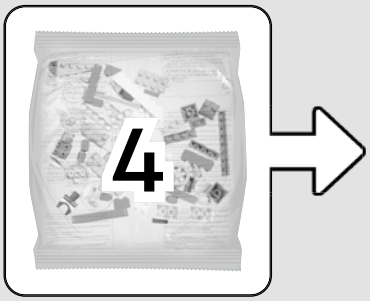
4

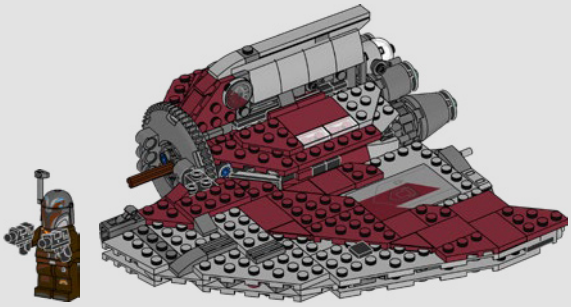

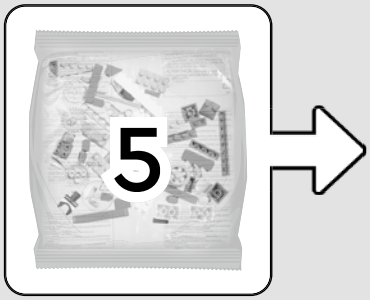
5

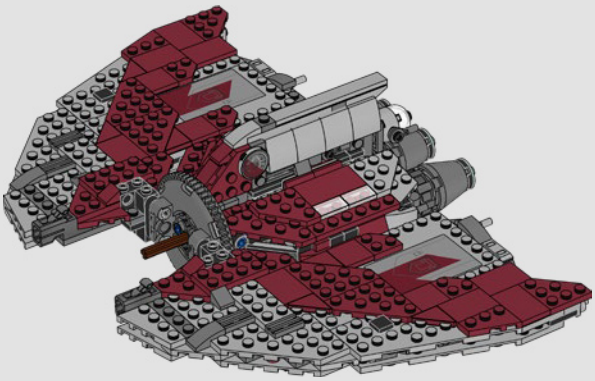

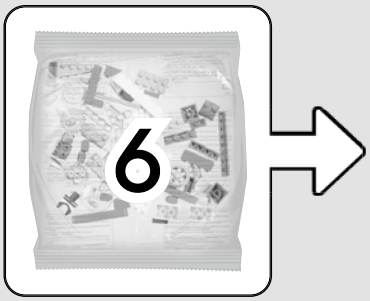
6

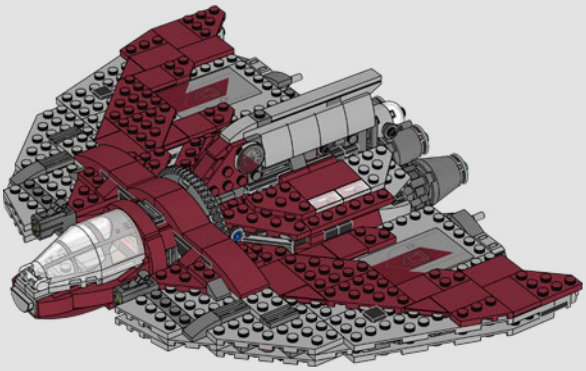

1

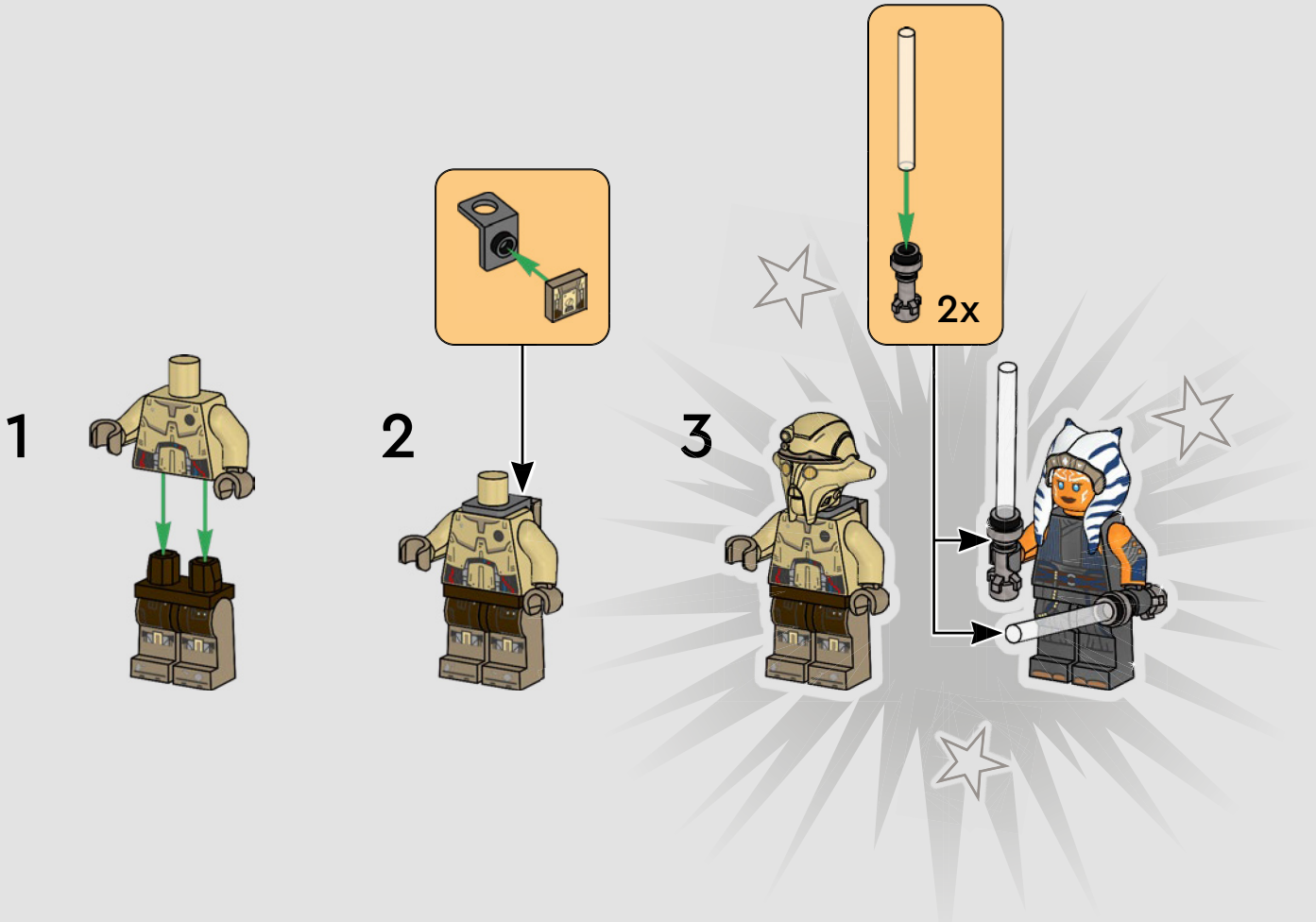
1
2
3
2x

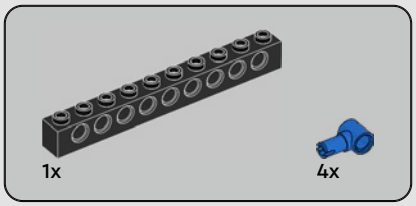


# 1

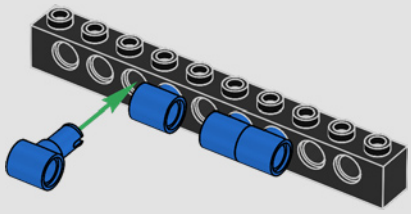

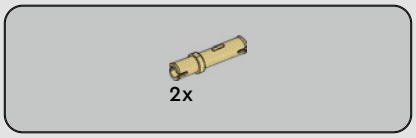


# 2

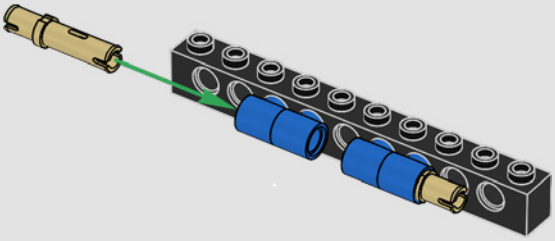

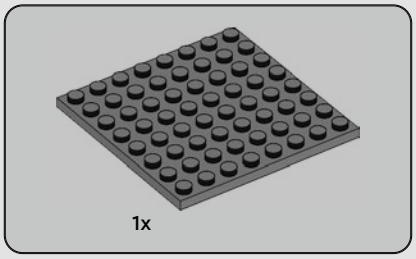


# 3

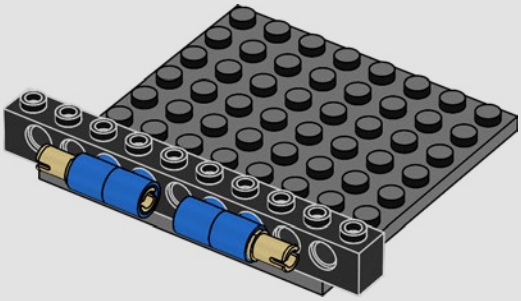

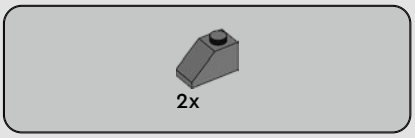


# 4

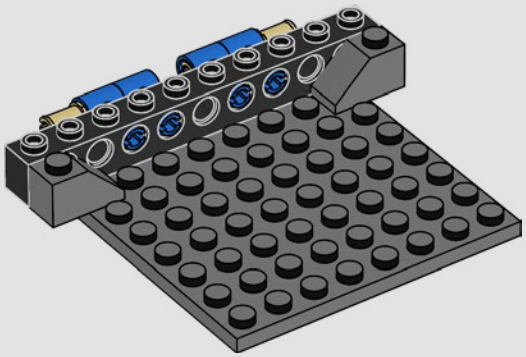

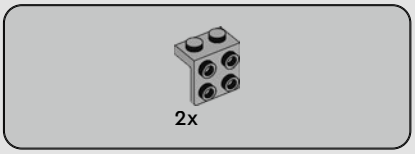


# 5

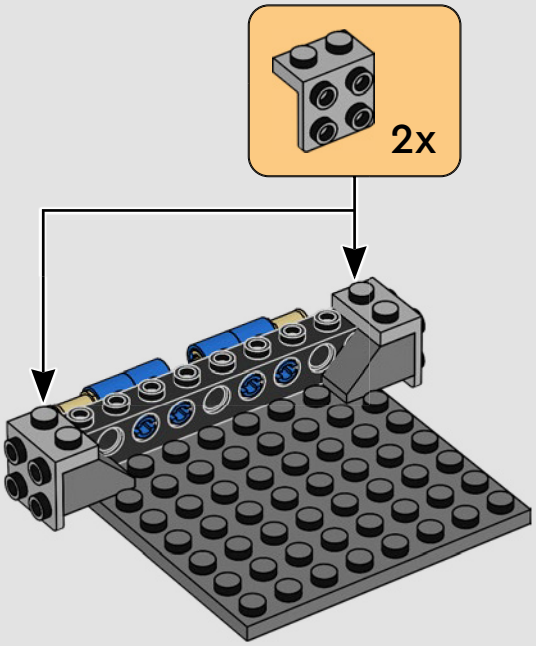

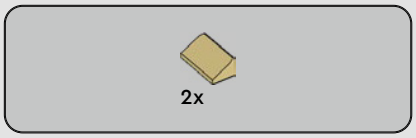


# 6

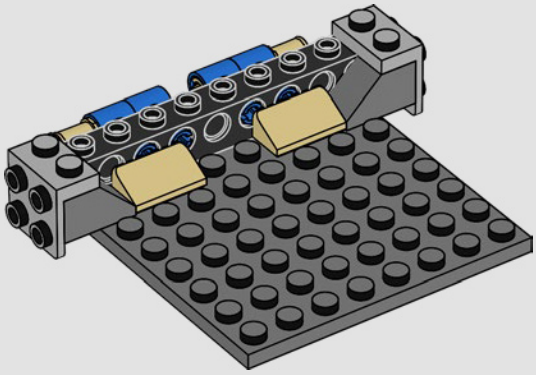

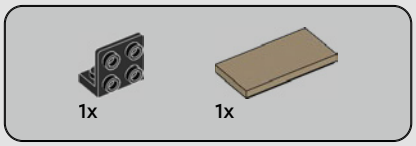


# 7

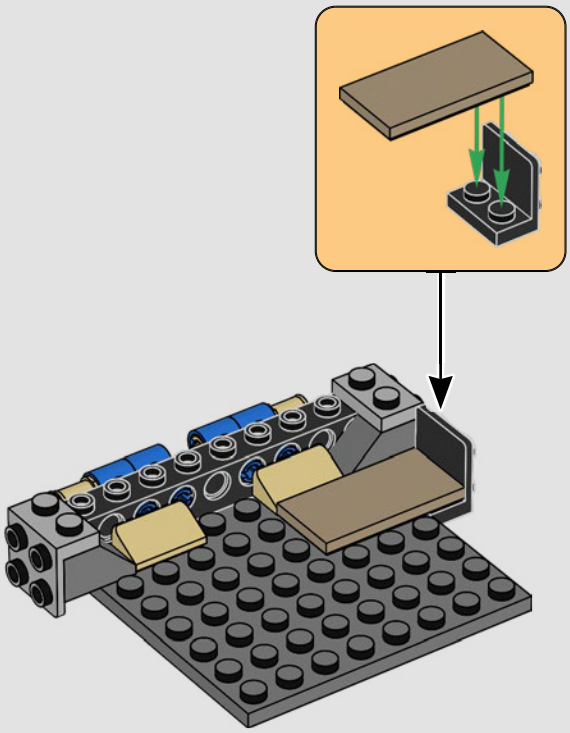

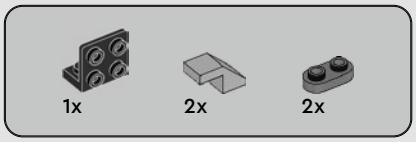


# 8

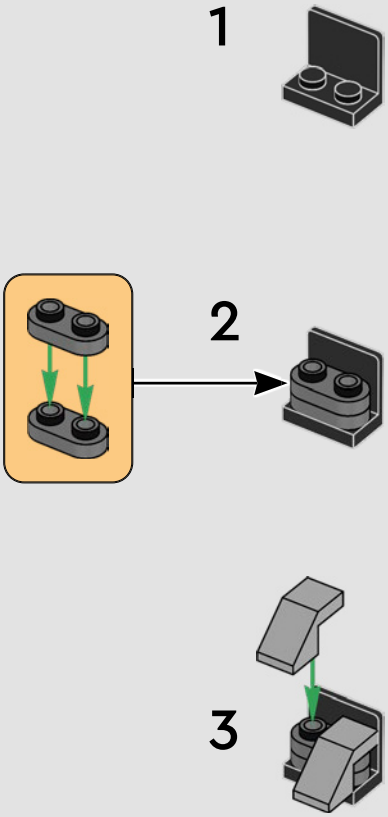


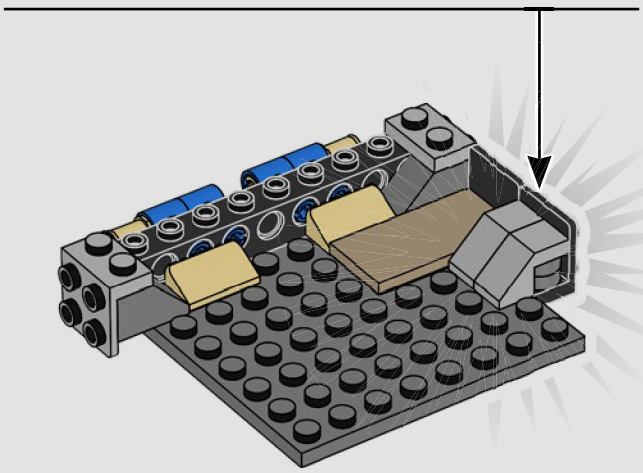

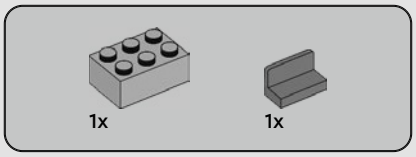


# 9

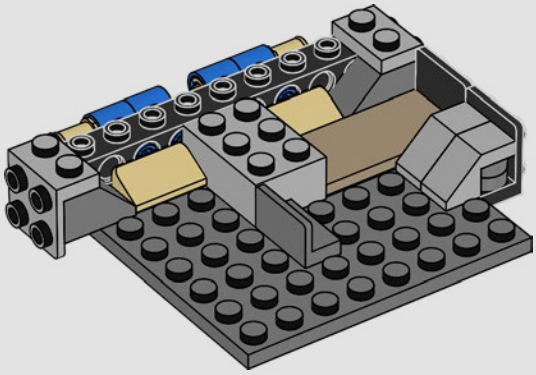

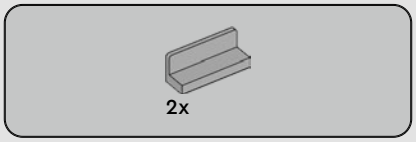


# 10

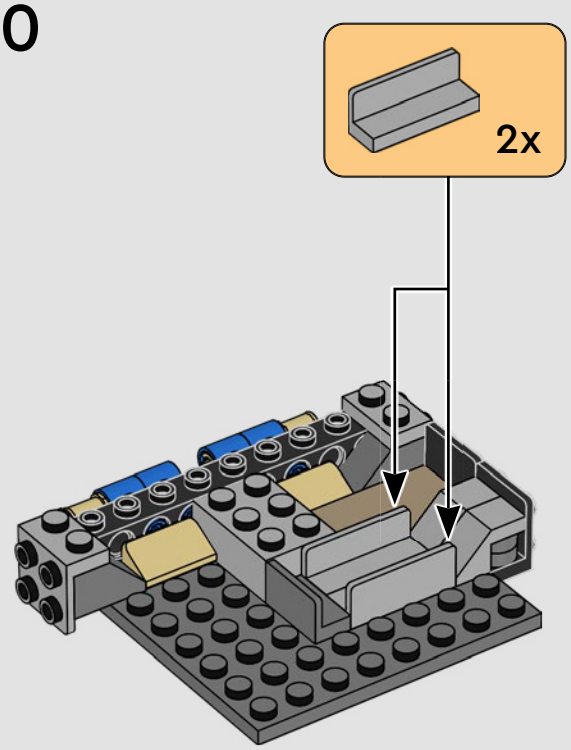


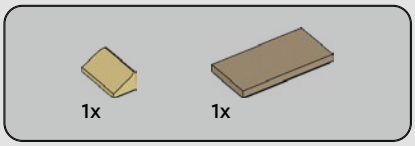


# 11

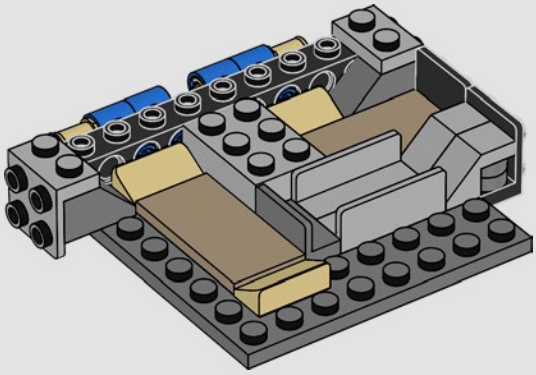

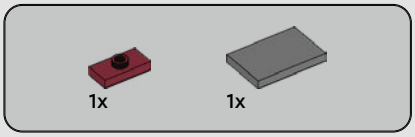


# 12

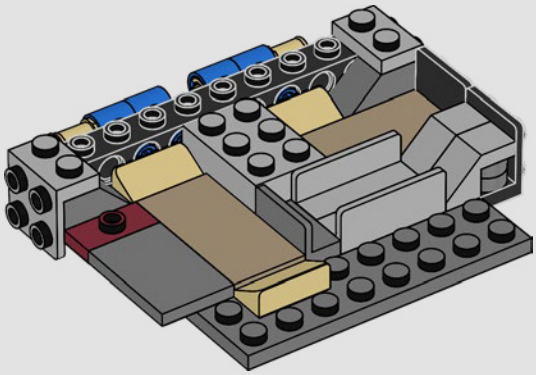

# 13

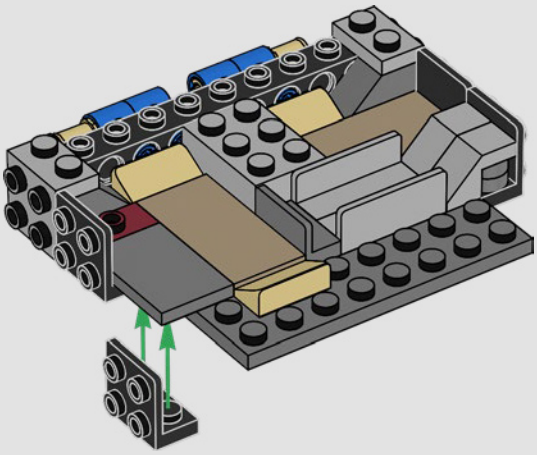

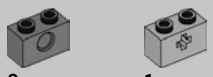


# 14

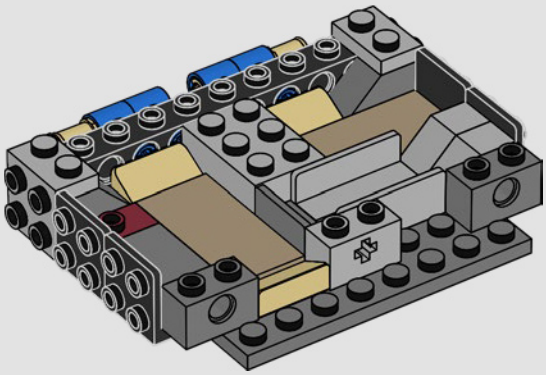

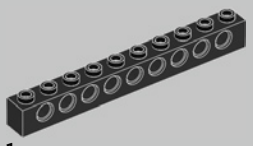


# 15

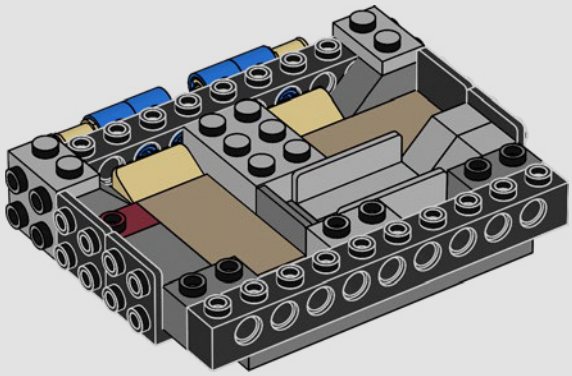

# 16

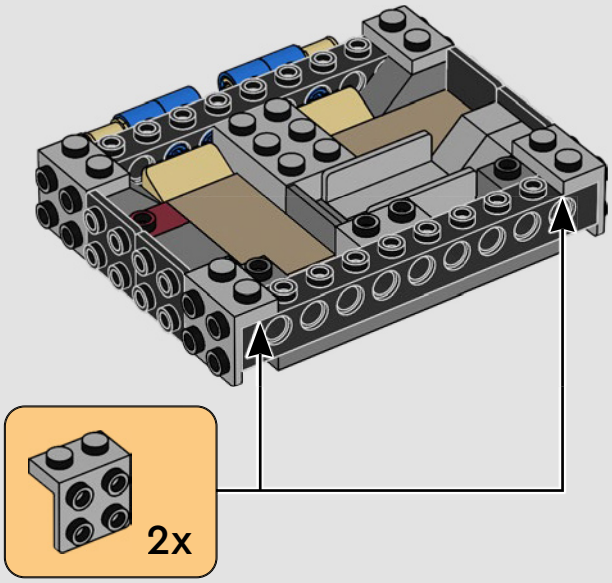

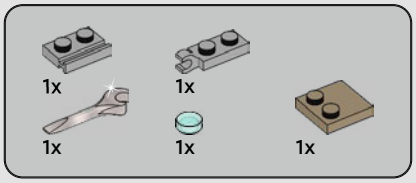


# 17

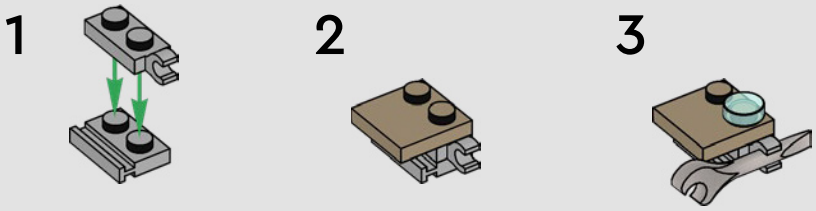


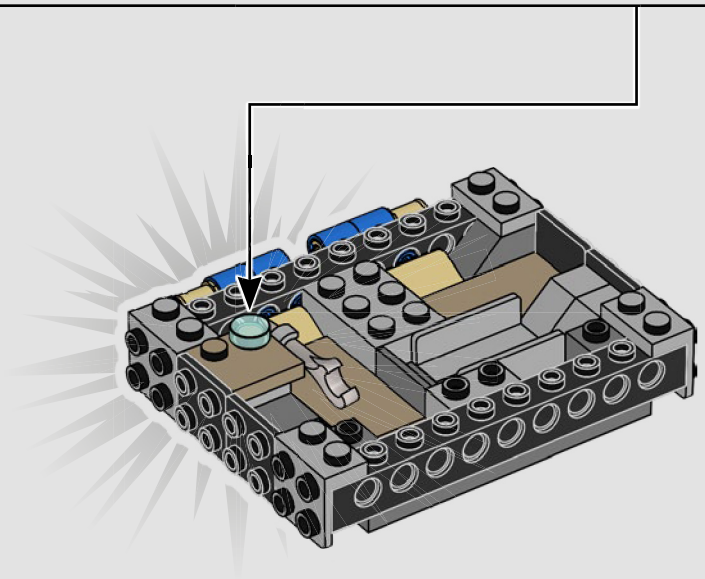

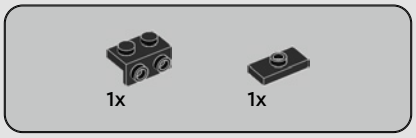


# 18

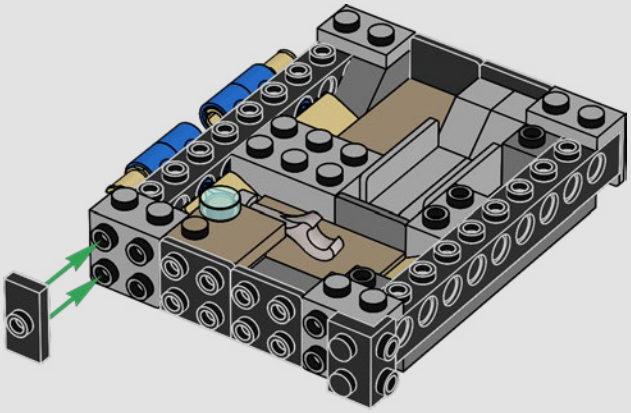

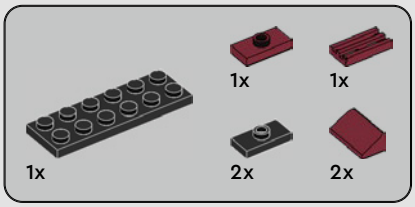


# 19

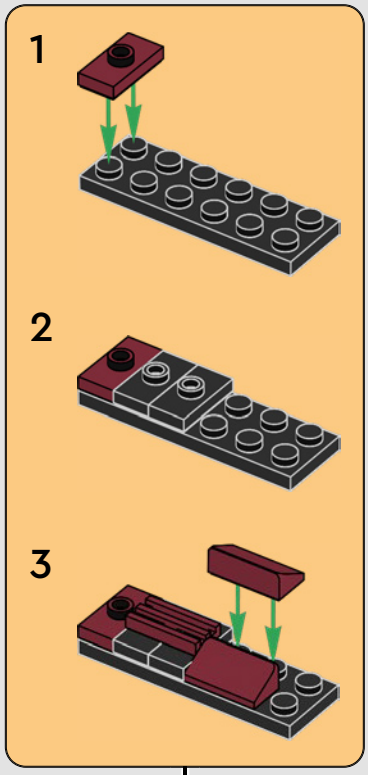


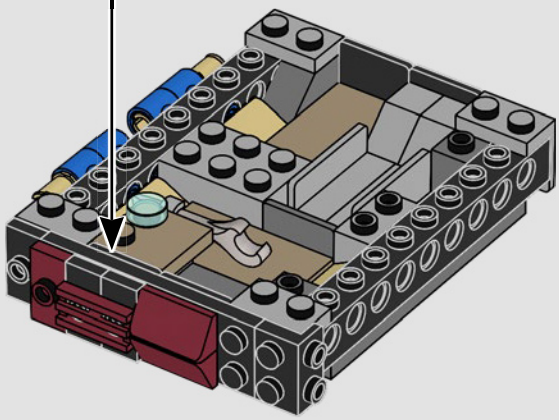

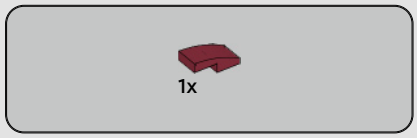


# 20

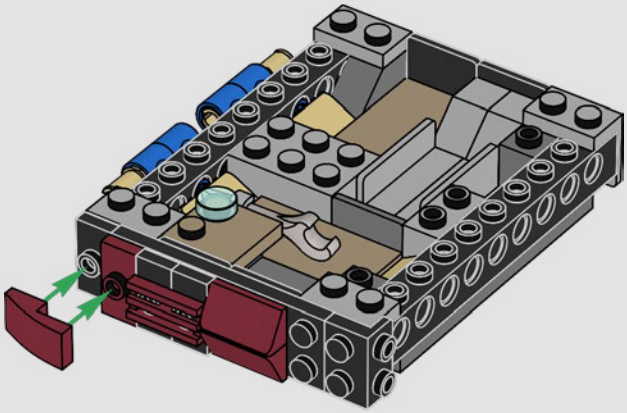

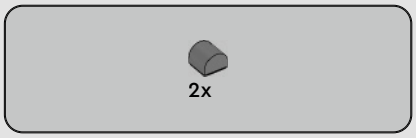


# 21

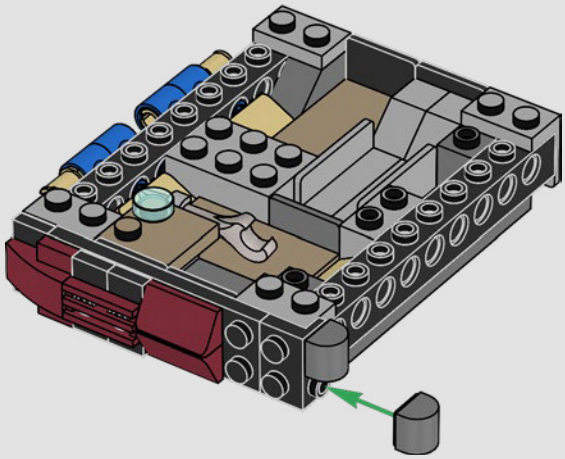

2x

# 22

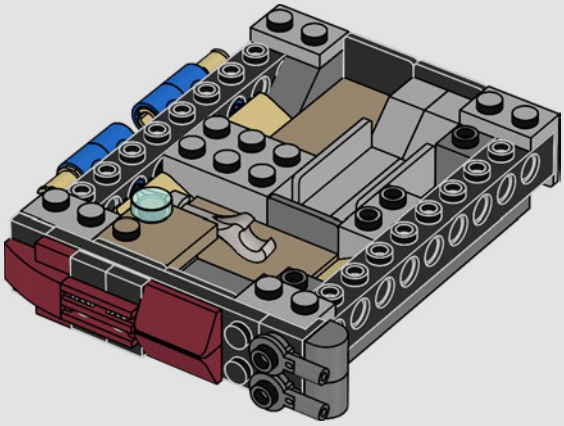

1x

# 23

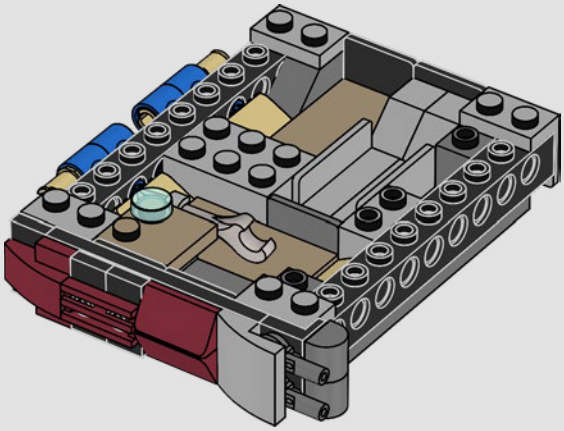

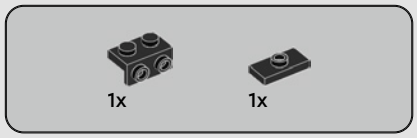


## 24

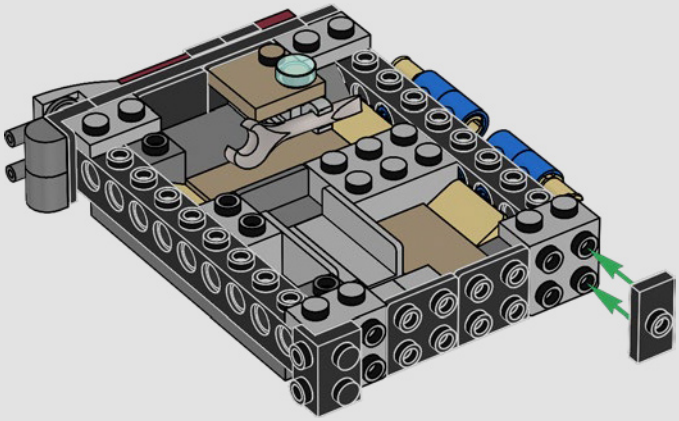

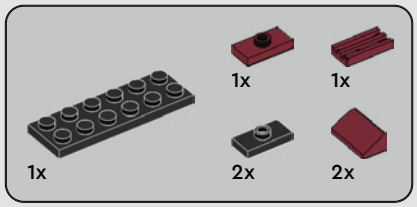


## 25

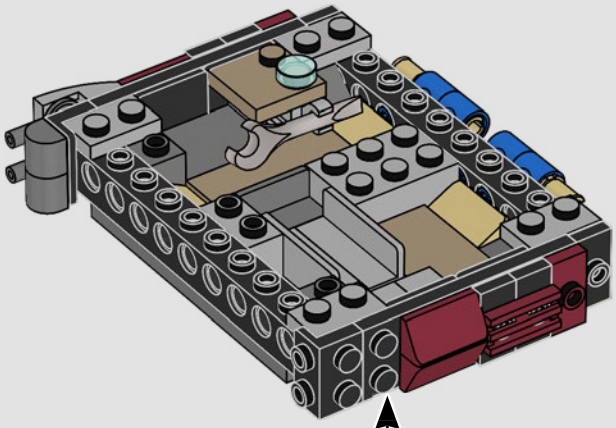

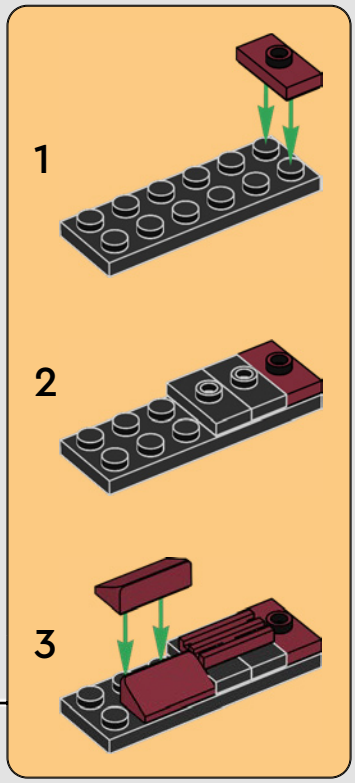

# 26

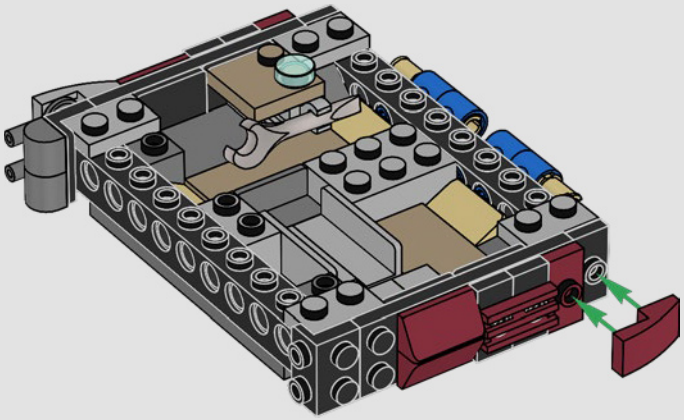

# 27

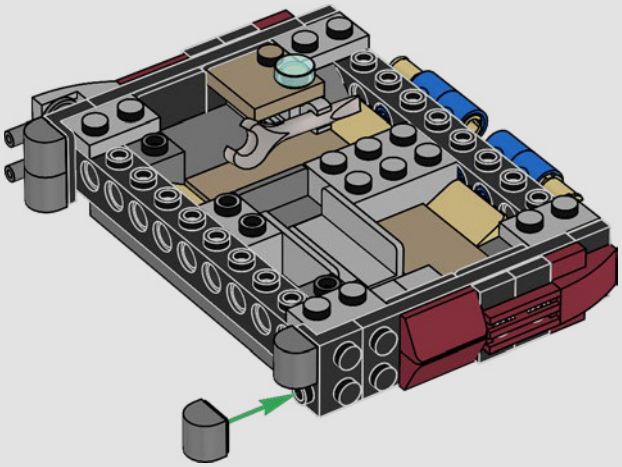

2x

# 28

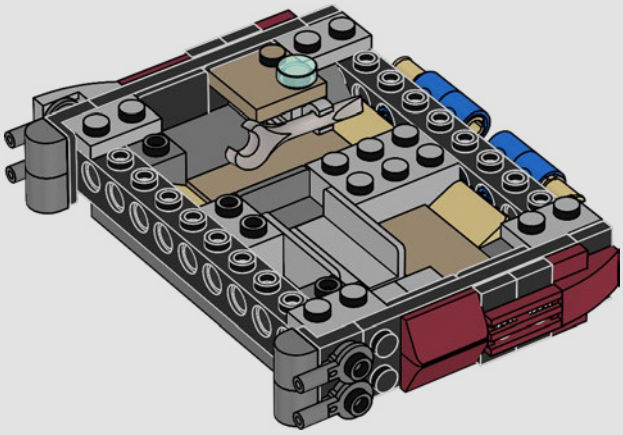

1x

# 29

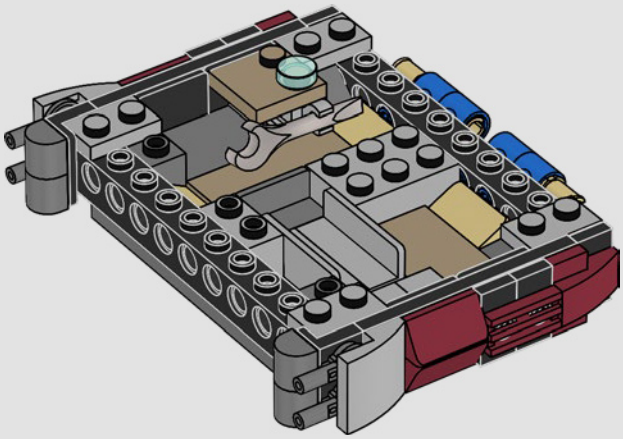

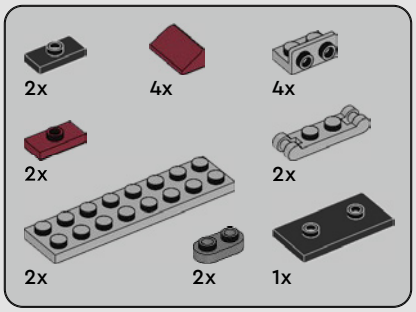


# 30

1

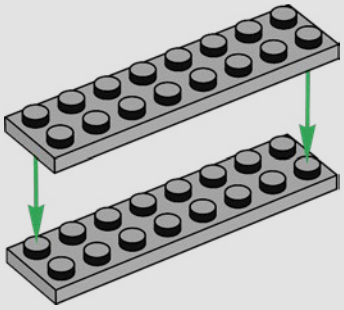

2

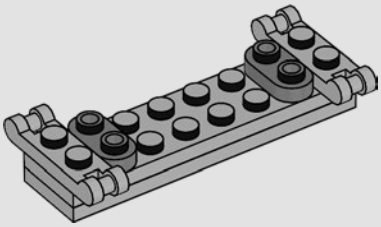

3

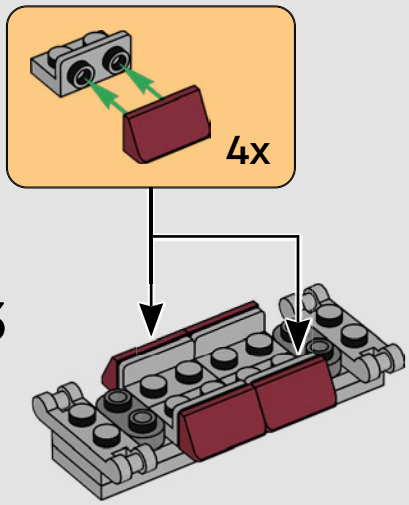


4

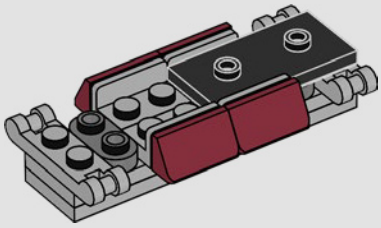

5

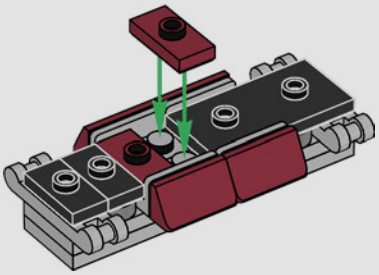

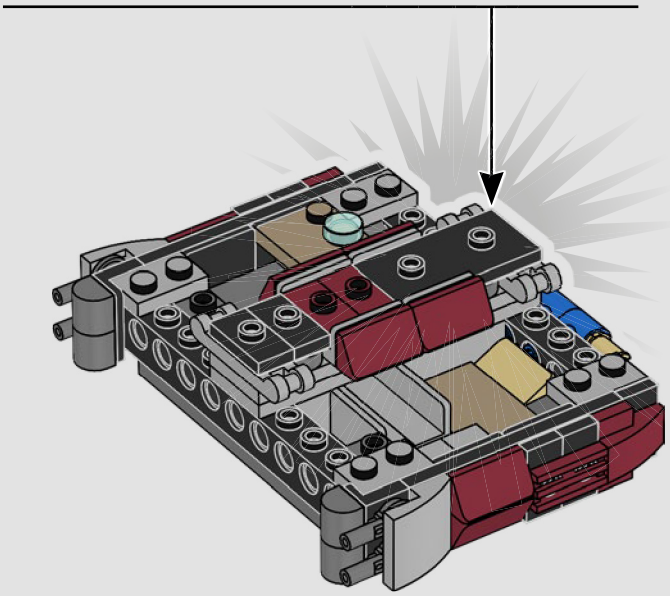

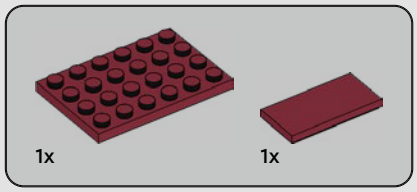


# 31

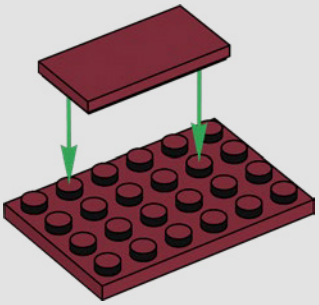

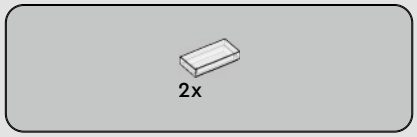


# 32

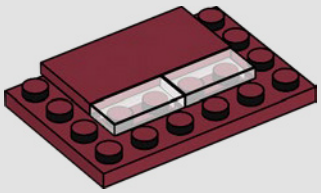

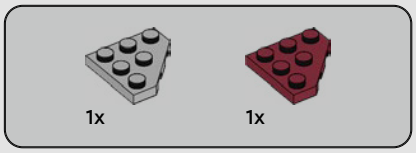


# 33

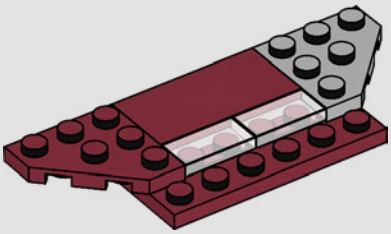

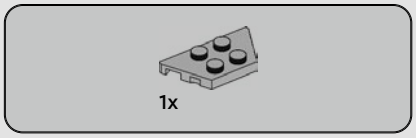


# 34

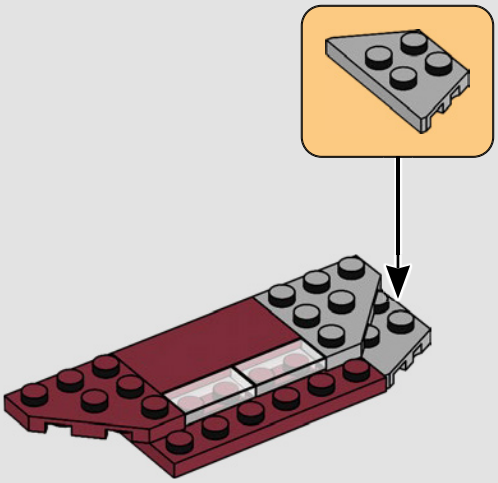

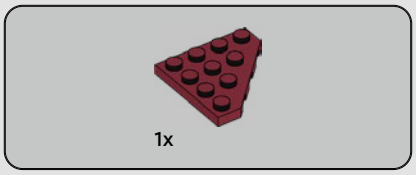


## 35

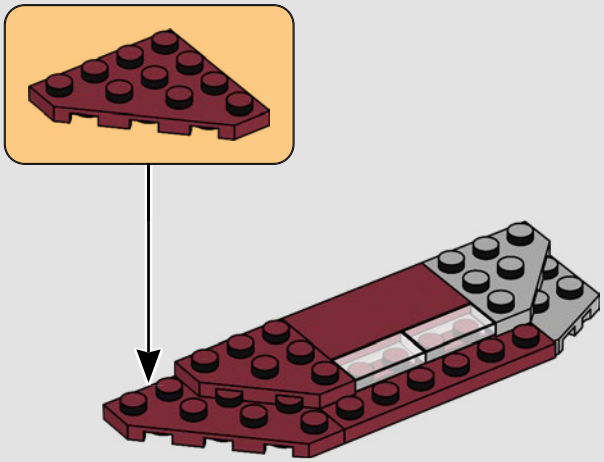

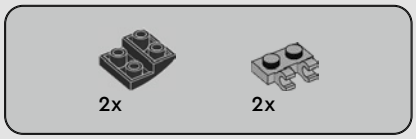


## 36

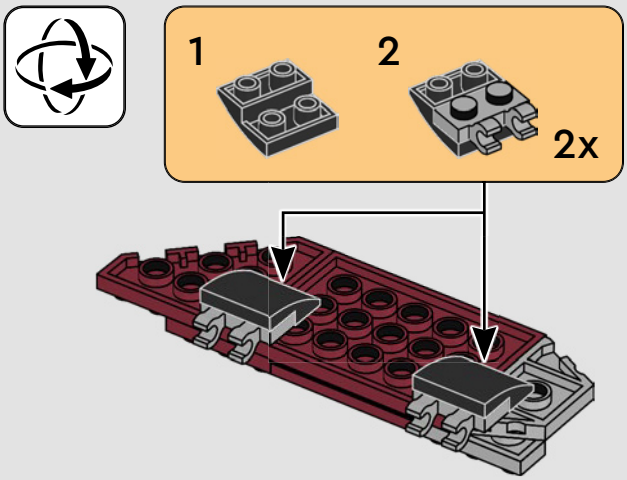


## 37

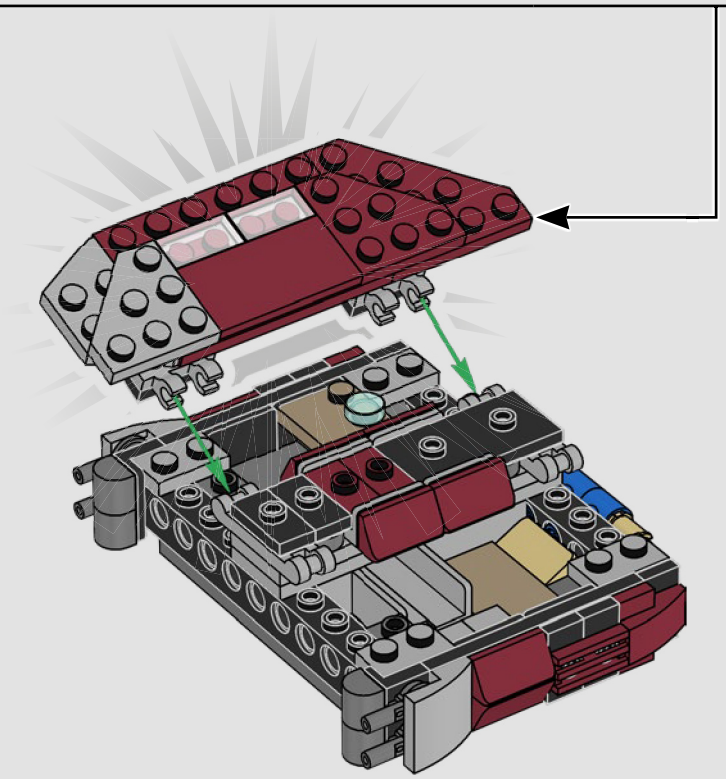

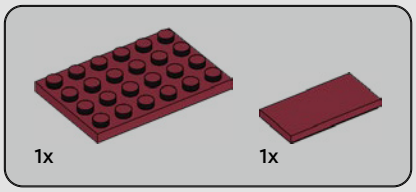


# 38

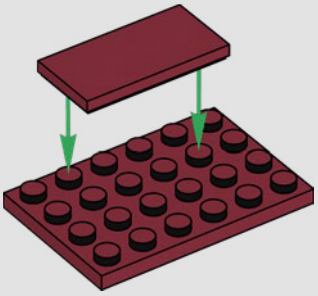

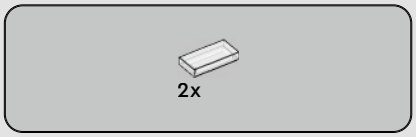


# 39

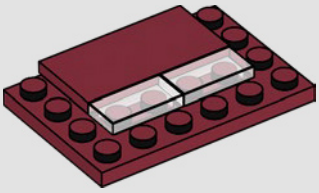

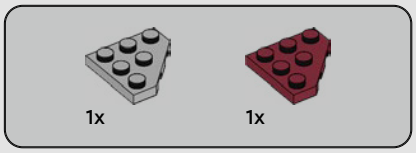


# 40

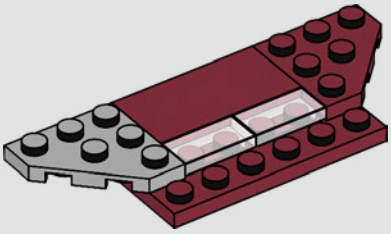

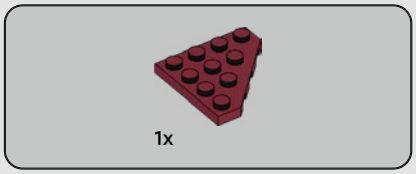


# 41

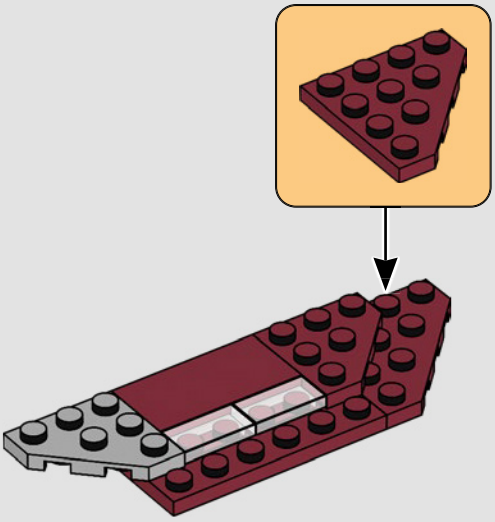

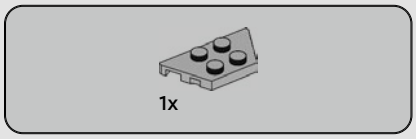


## 42

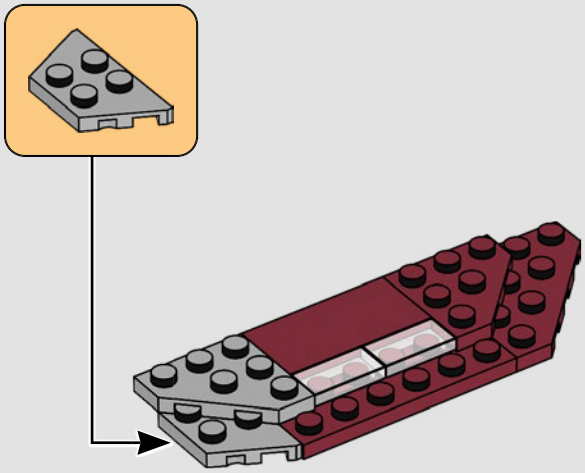

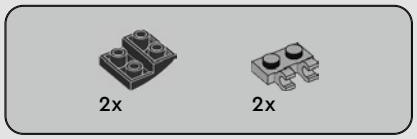


## 43

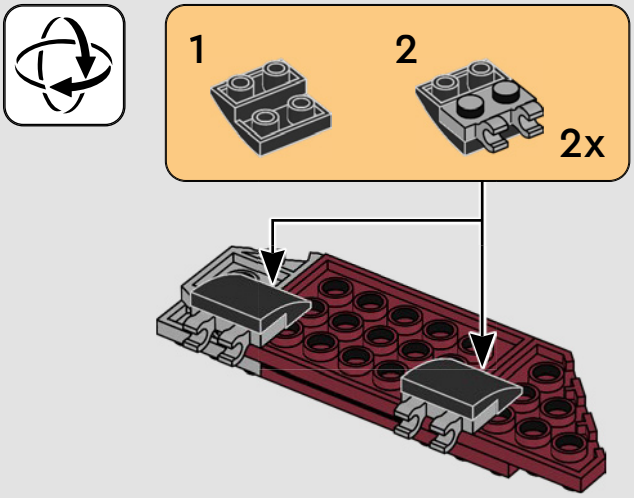


## 44

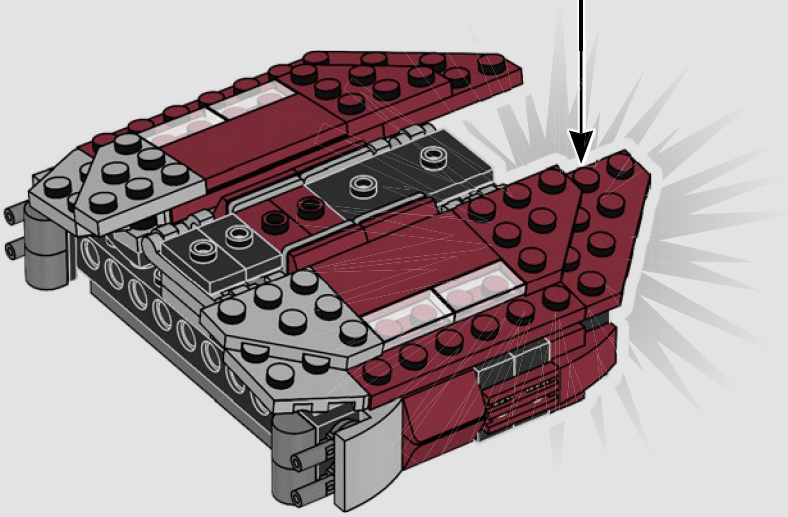

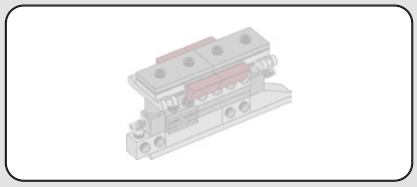

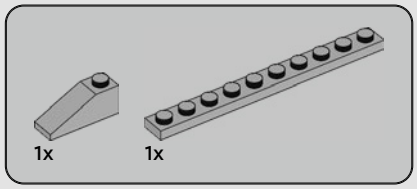


## 45

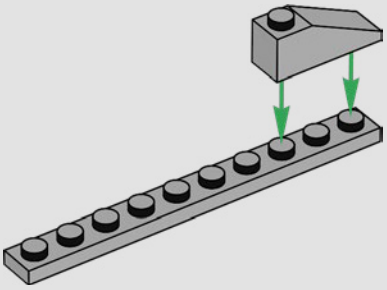

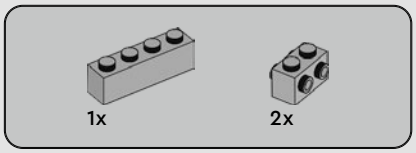


## 46

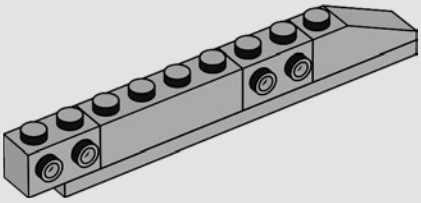

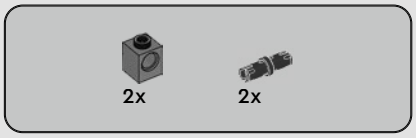


## 47

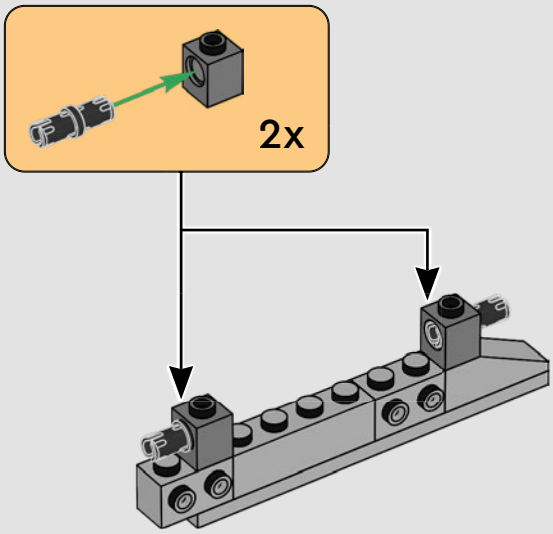

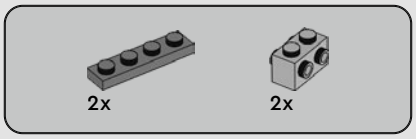


## 48

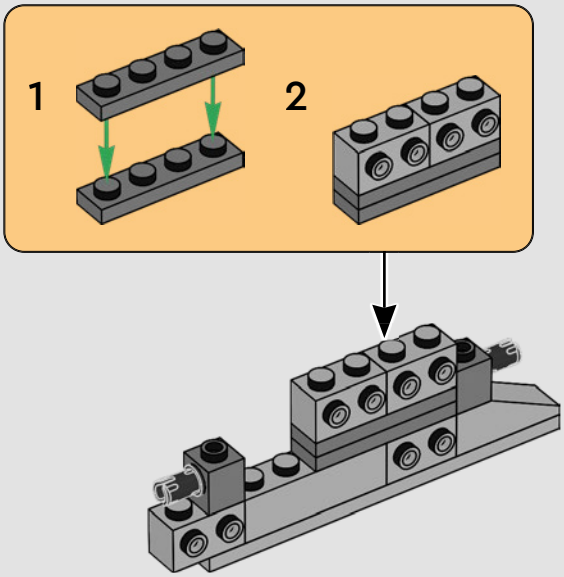


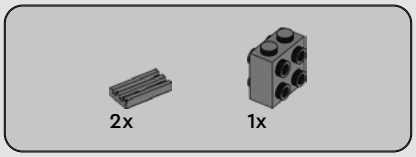


## 49

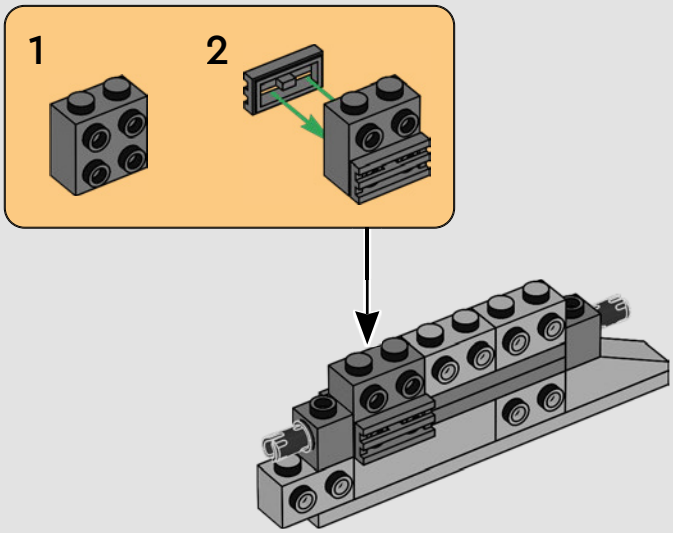


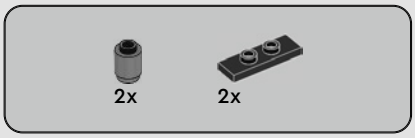


## 50

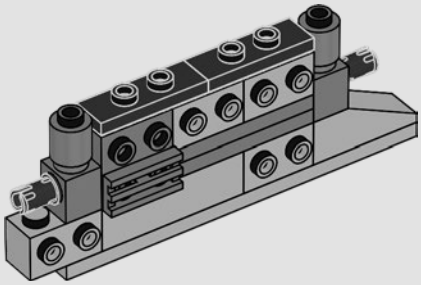

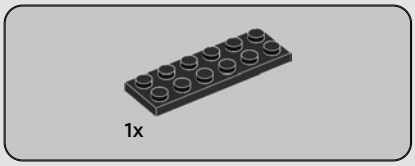


## 51

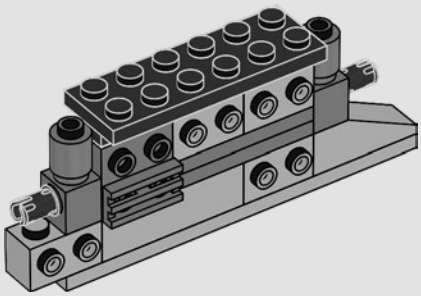

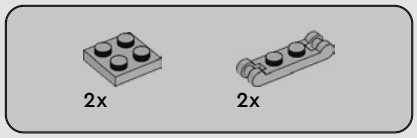


## 52

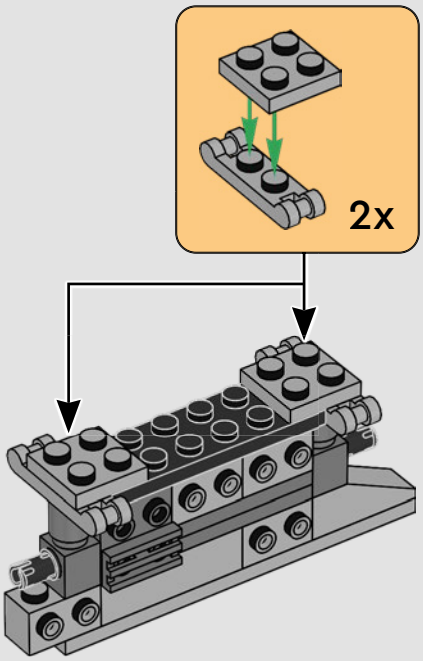


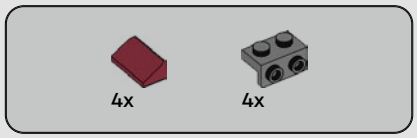


## 53

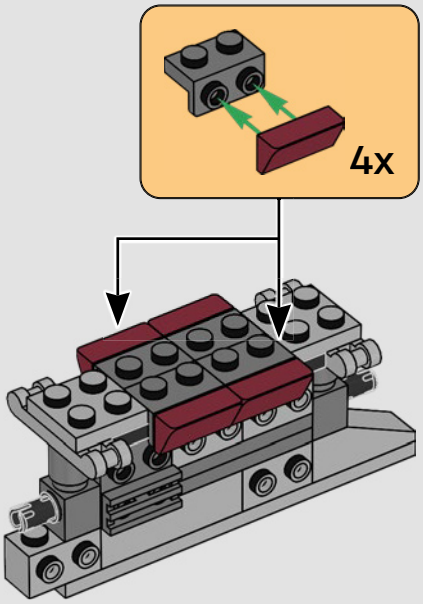


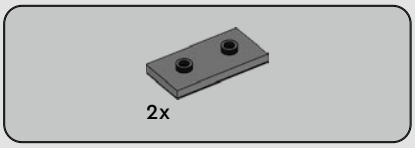


## 54

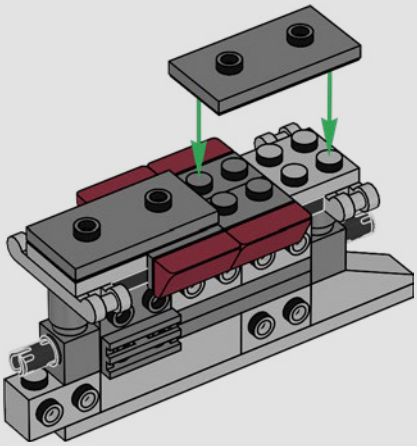

## 55

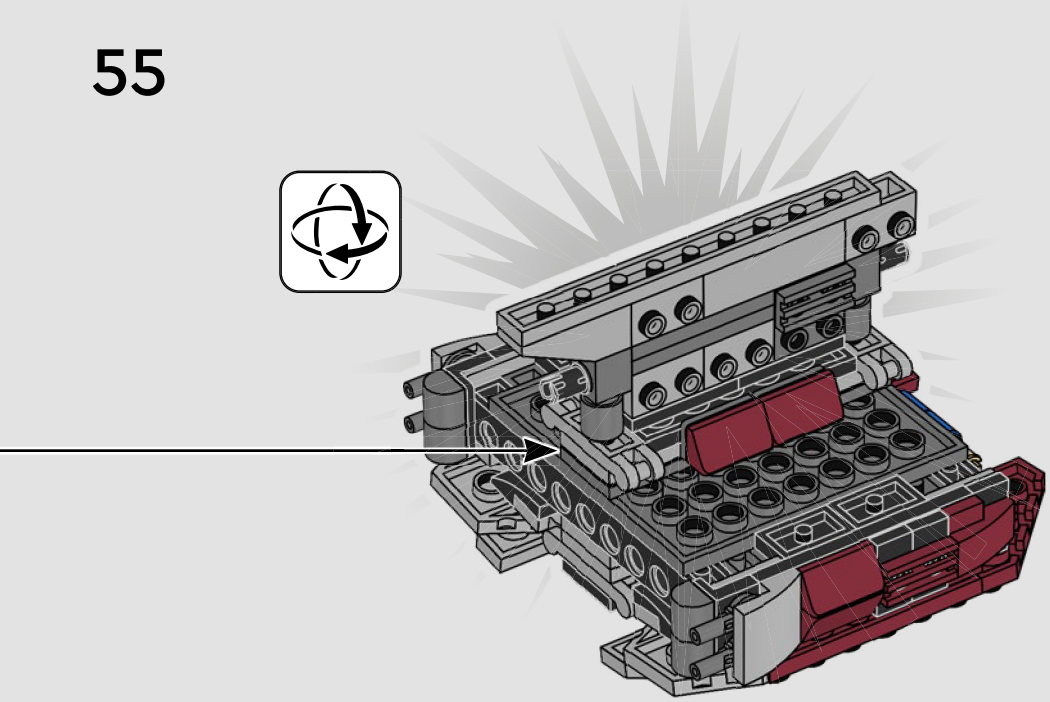

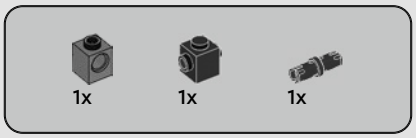


## 56

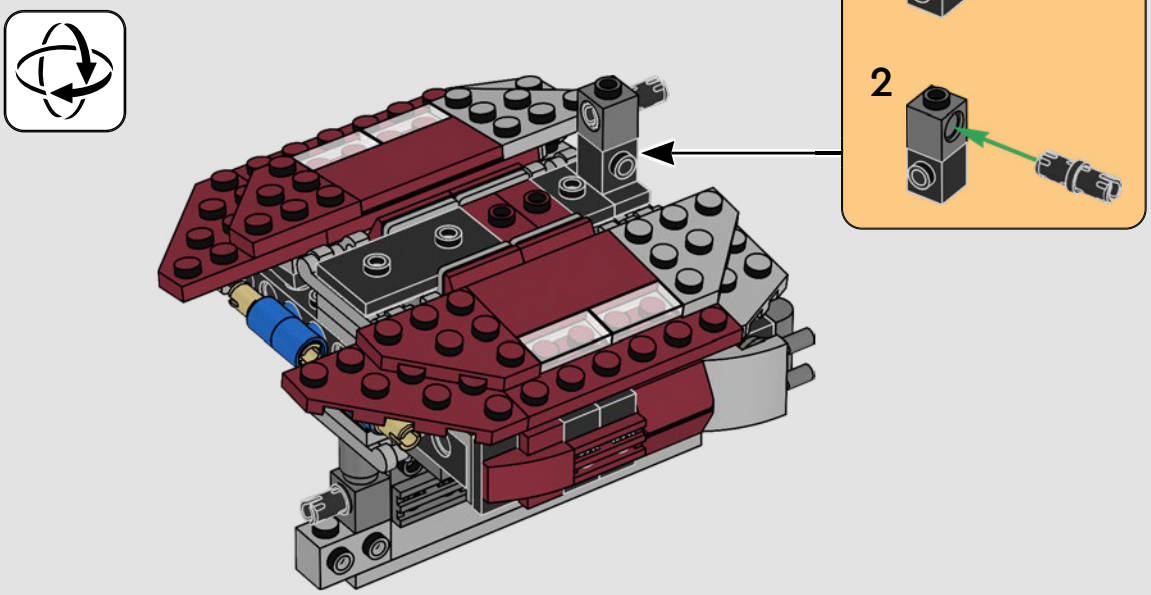

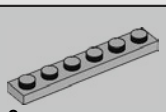


## 57

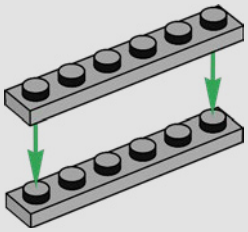

## 58

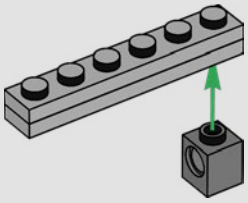

## 59

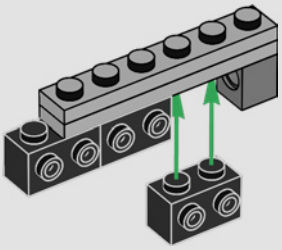

## 60

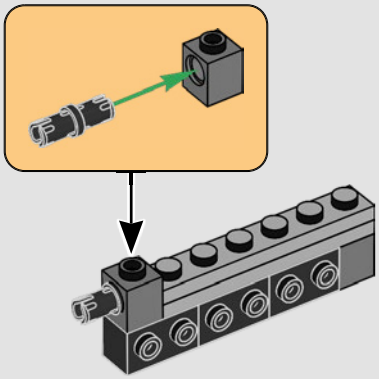

## 61

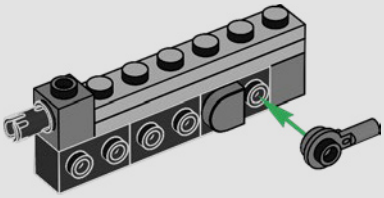

## 62

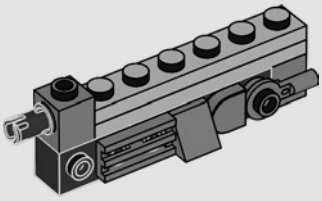

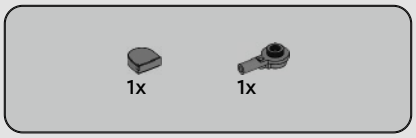


63

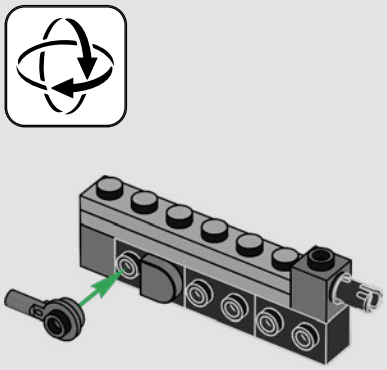

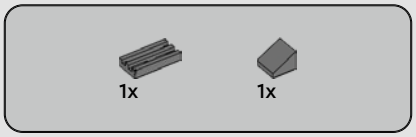


64

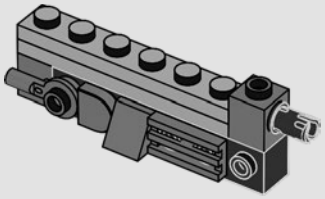

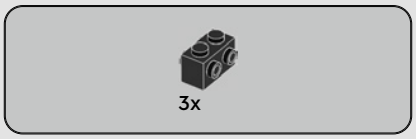


65

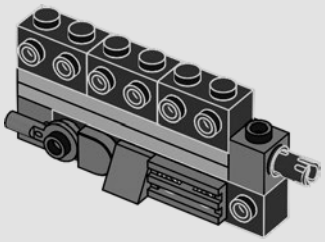

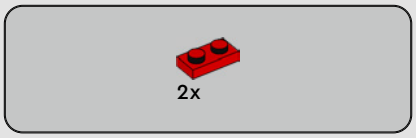


66

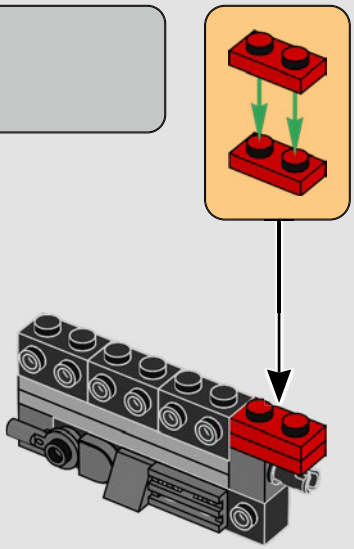

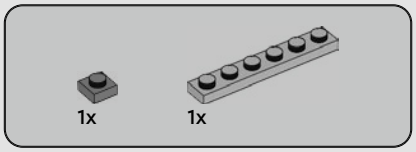


67

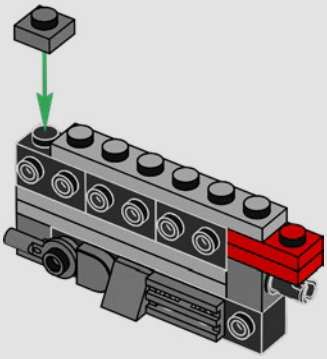

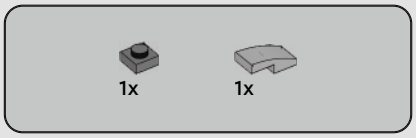


68

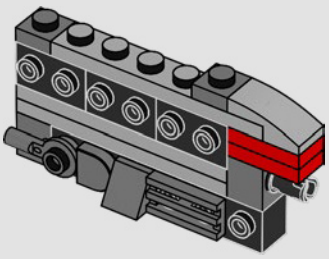

# 69

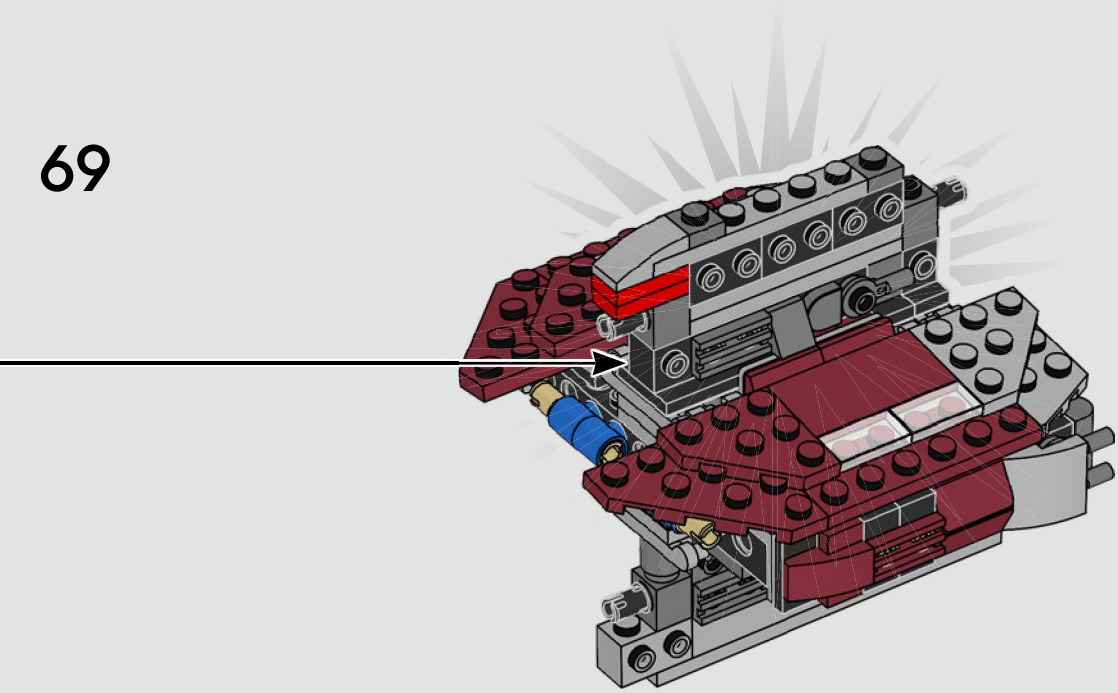

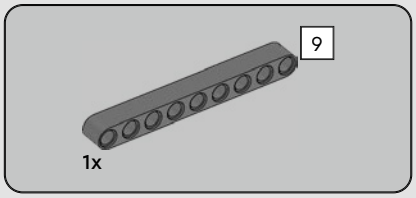


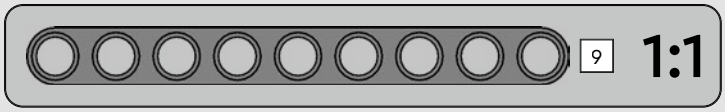


# 70

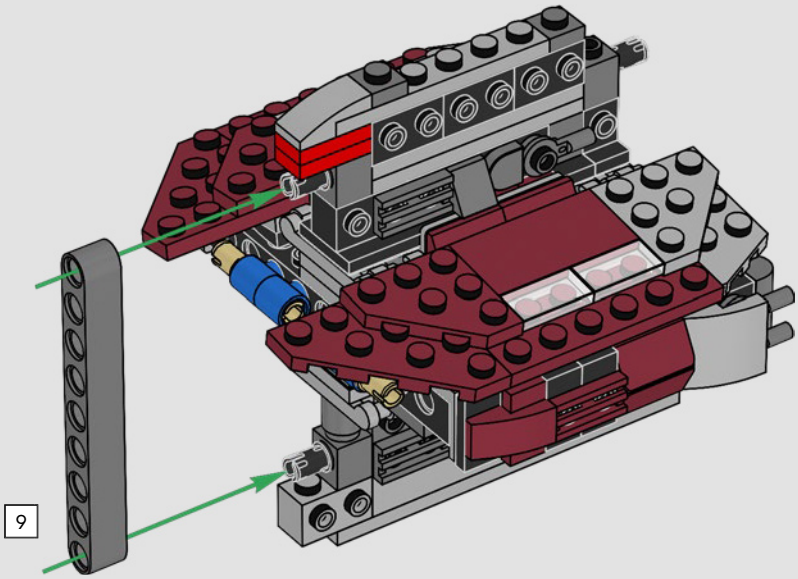

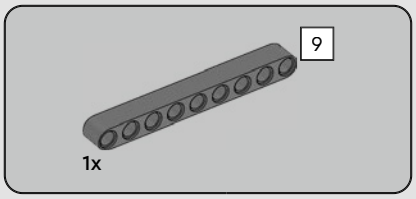


# 71

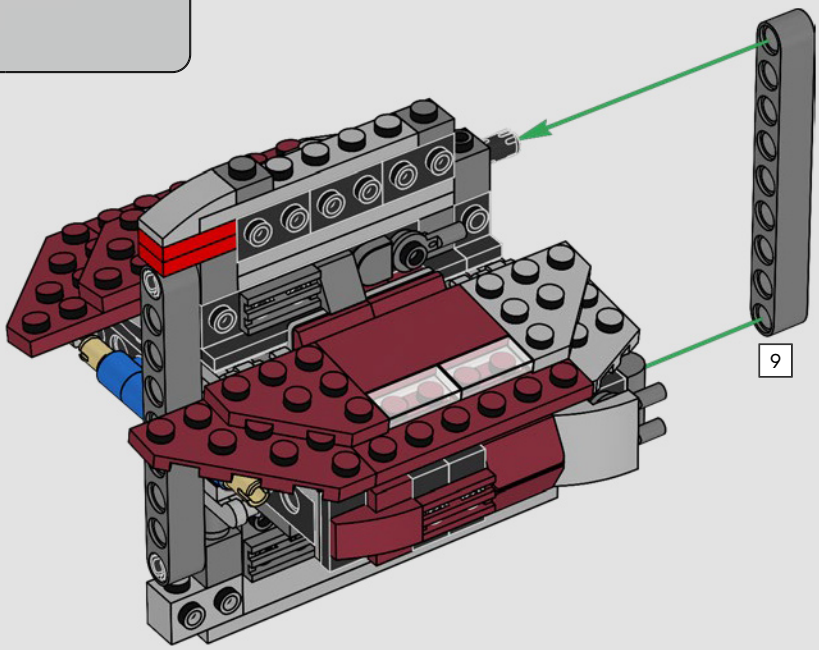


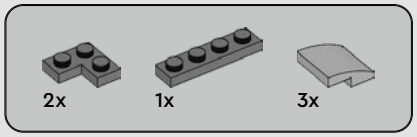


# 72

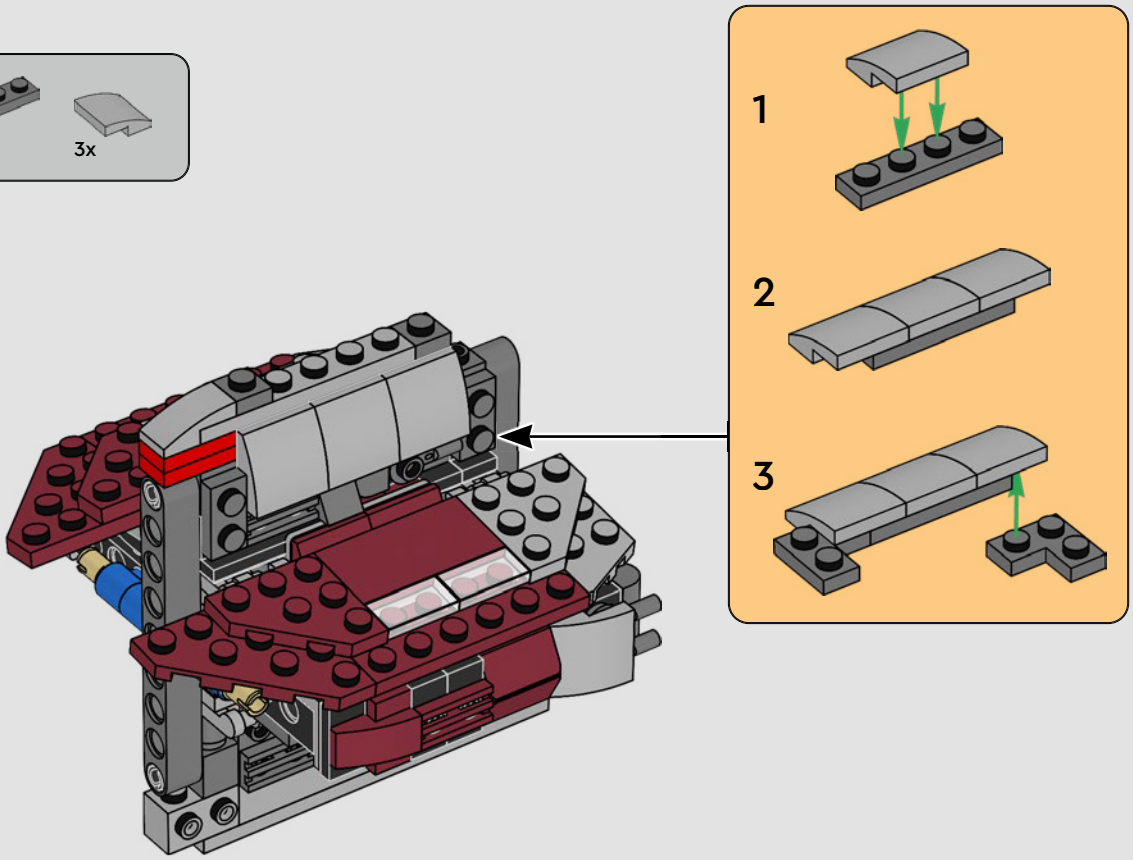

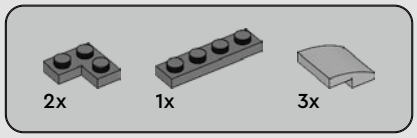


## 73

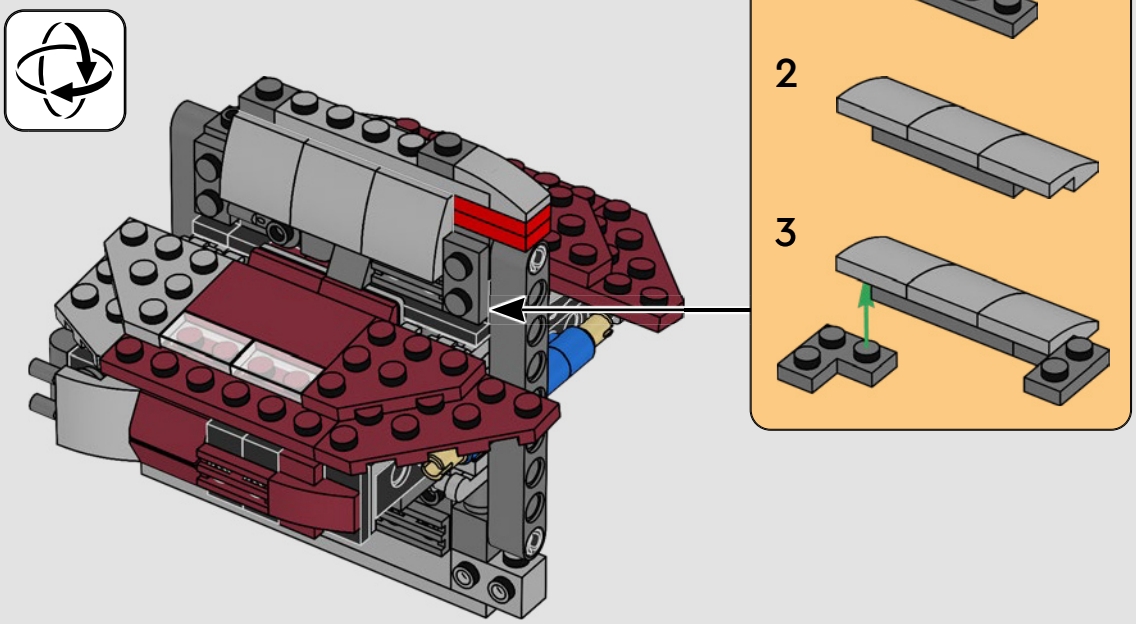


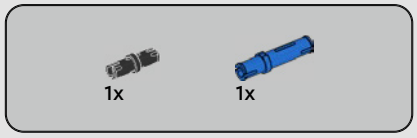


## 74

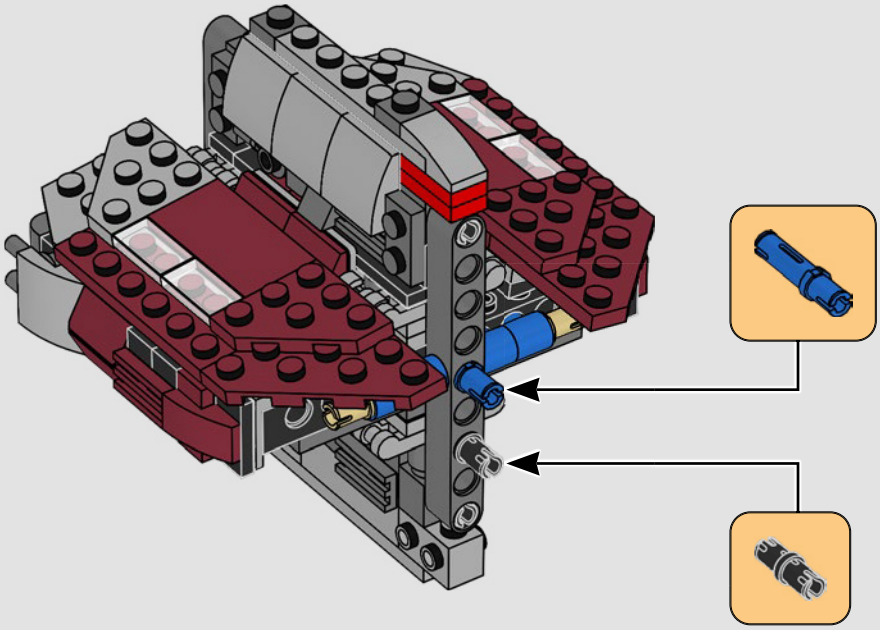

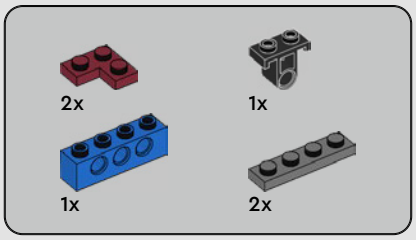


# 75

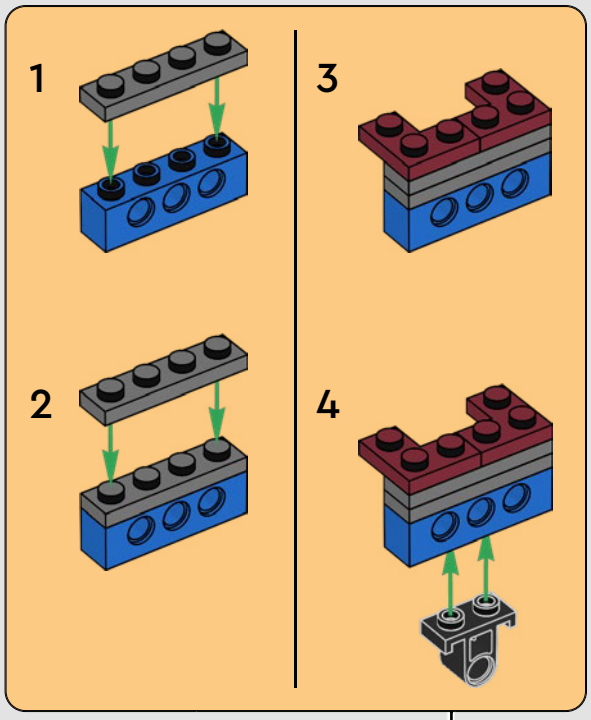


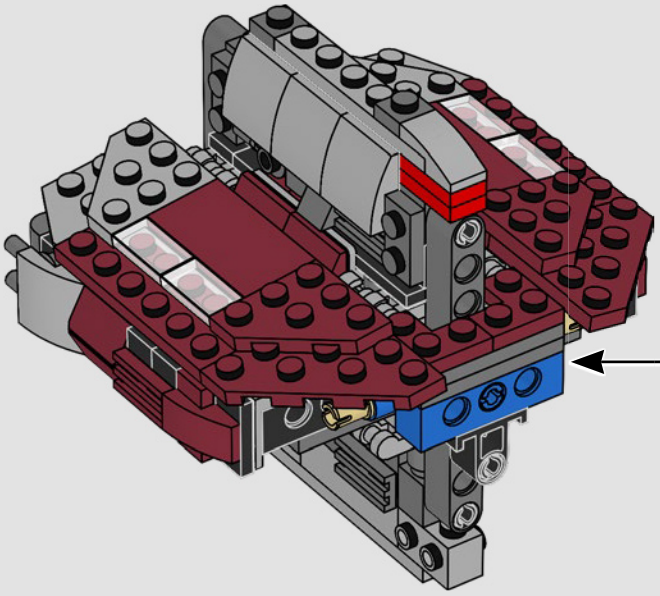

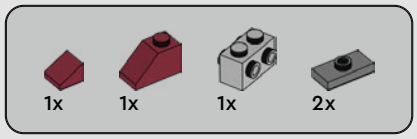


# 76

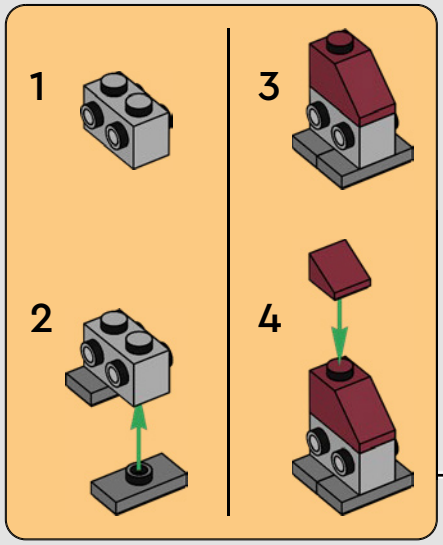


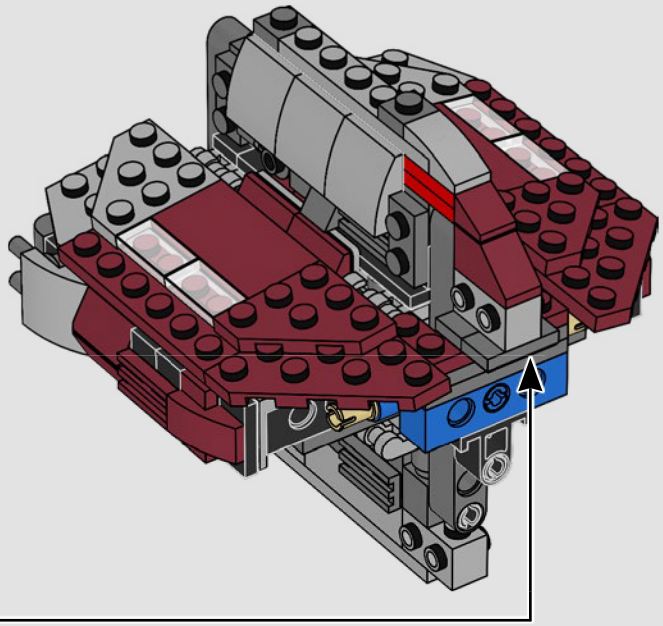

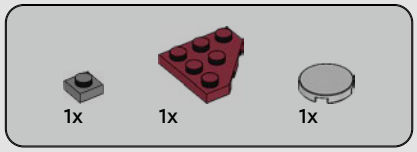


# 77

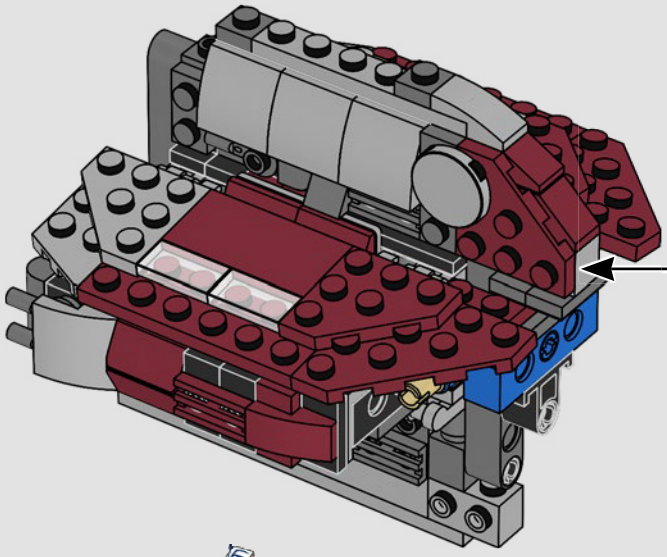

78

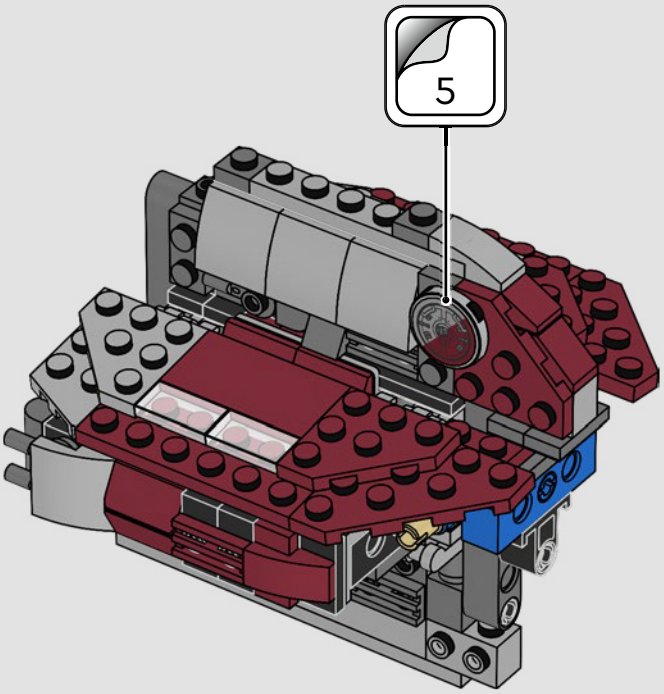


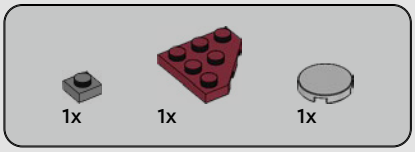


79

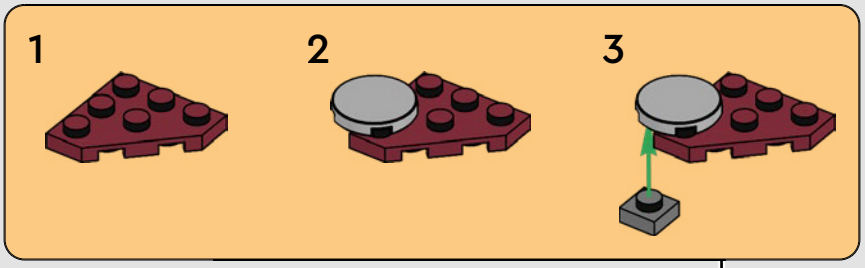


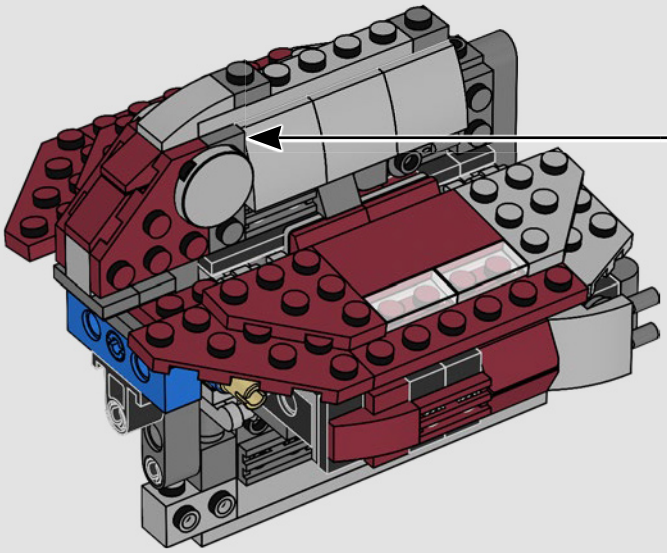

80

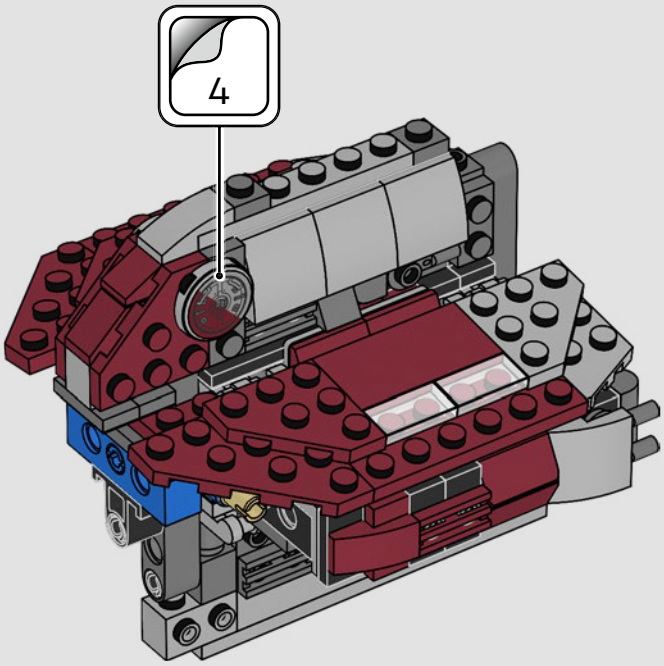


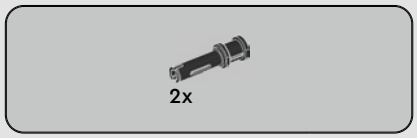


81

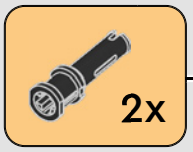


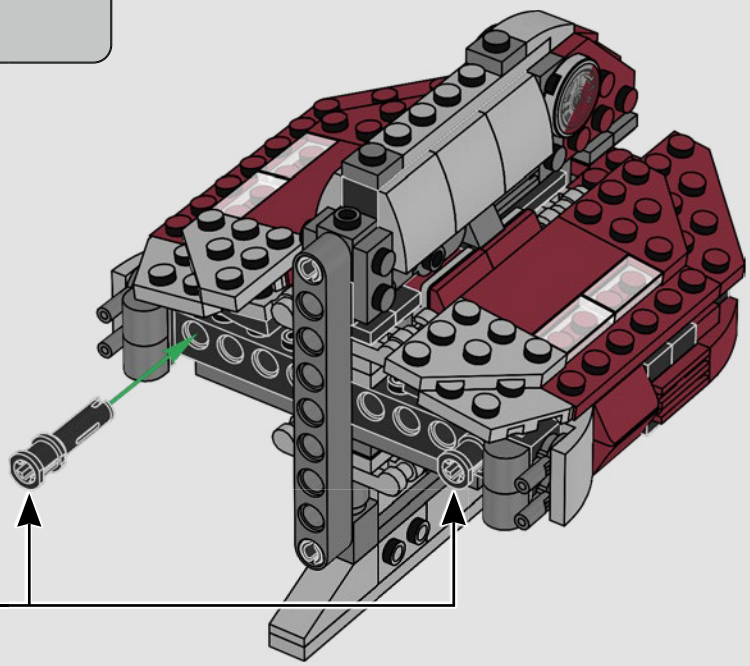

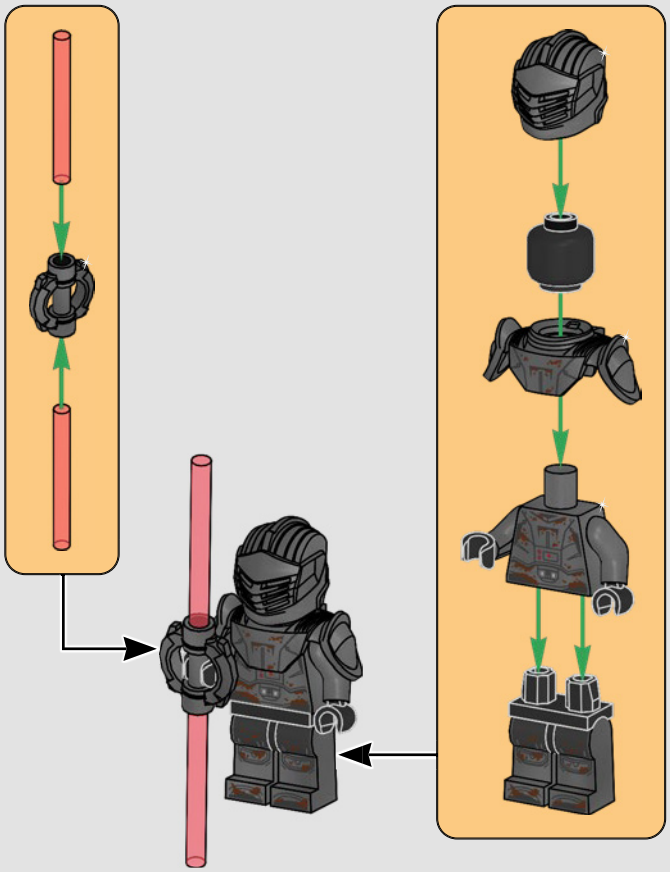

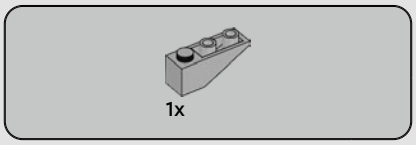


82

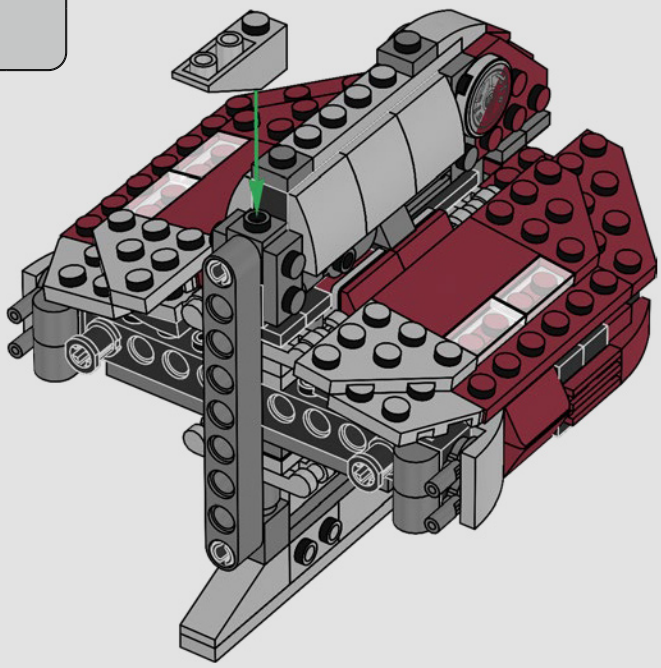

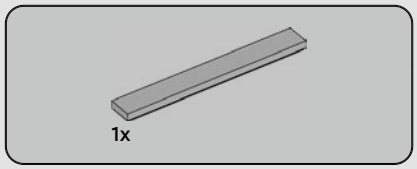


83

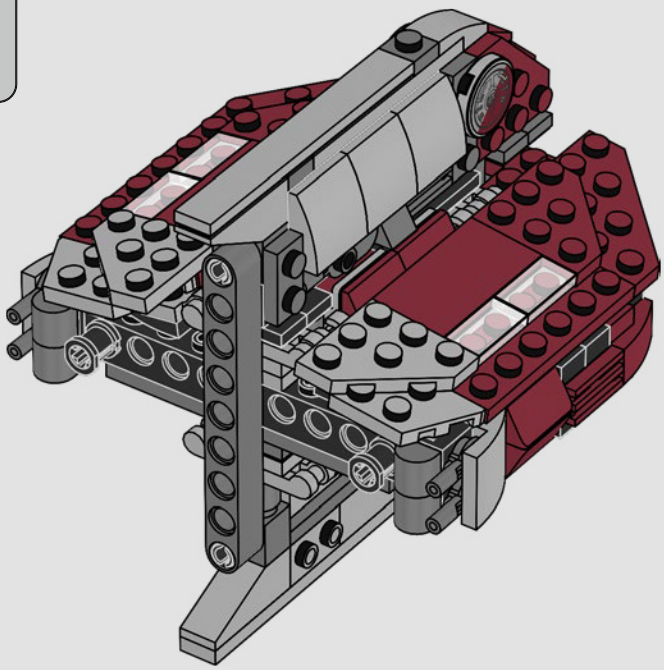

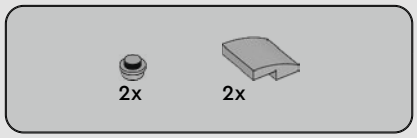


84

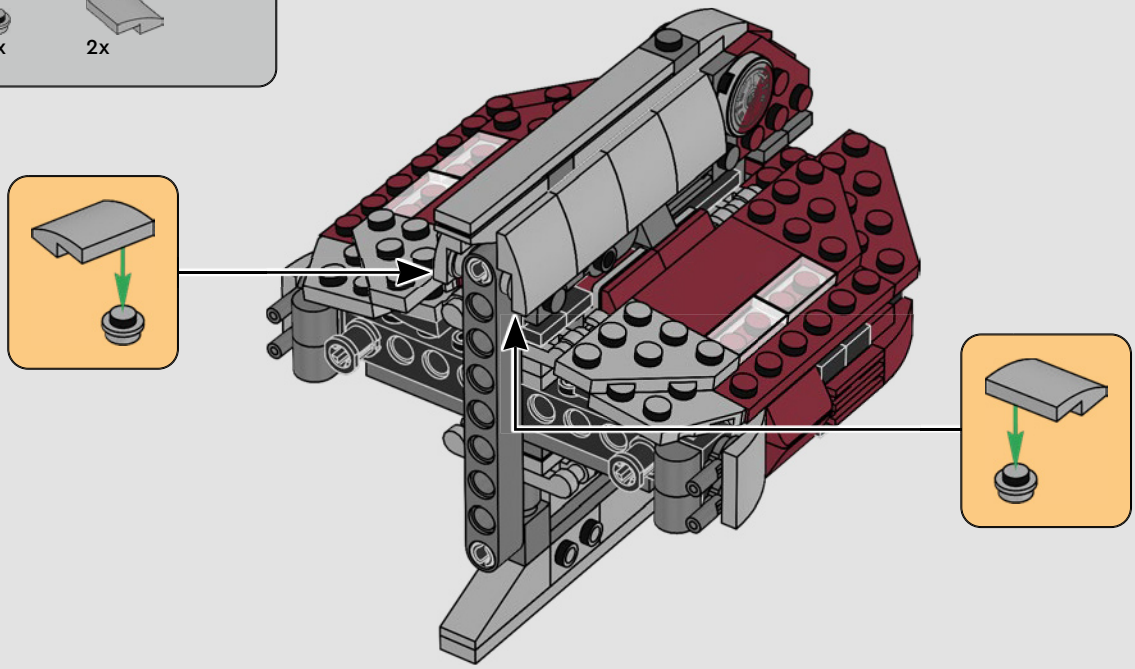

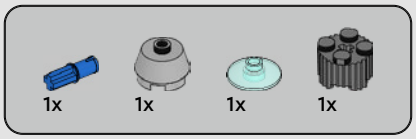


# 85

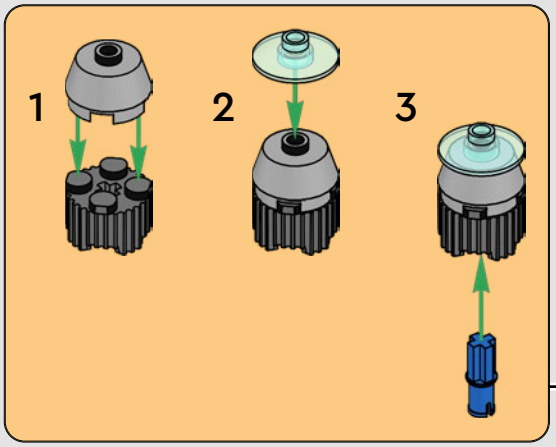


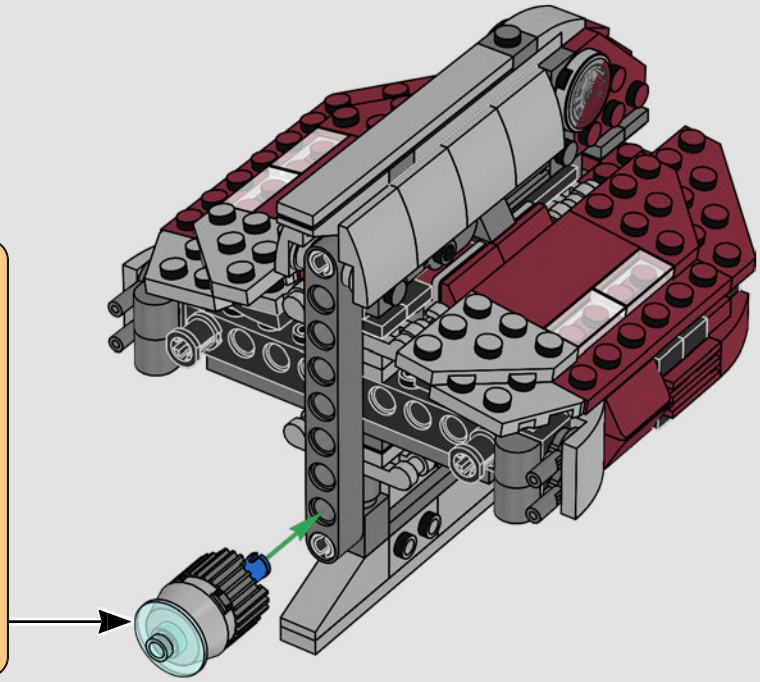

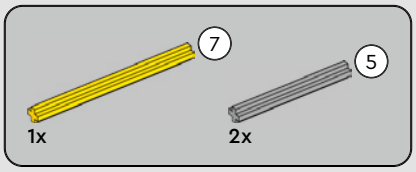


# 86

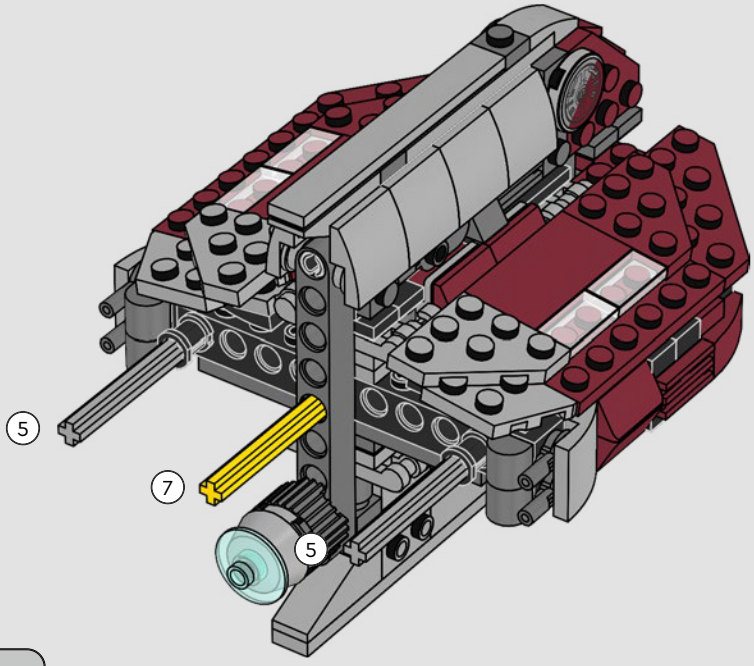


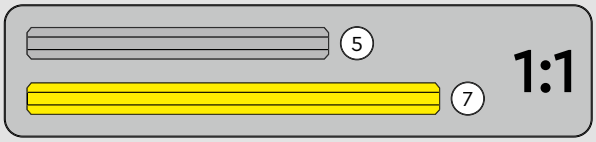

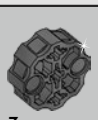

3x

# 87

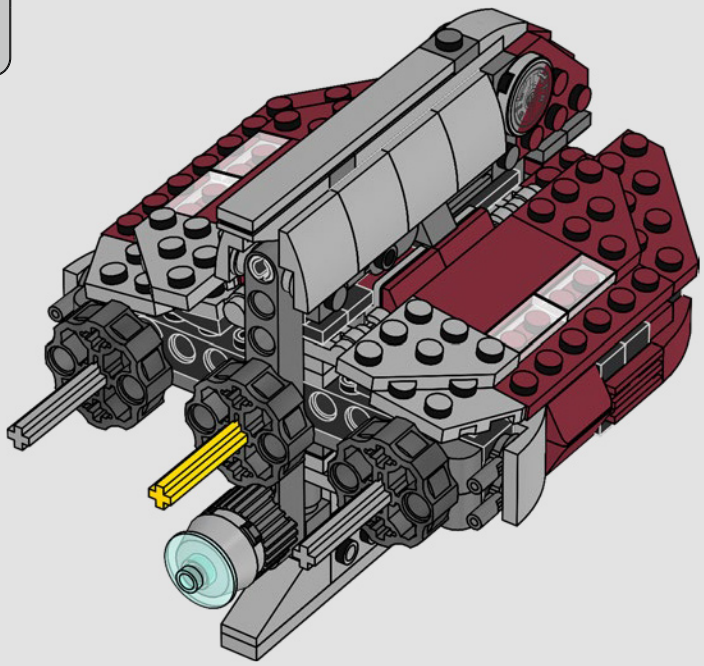

1x

# 88

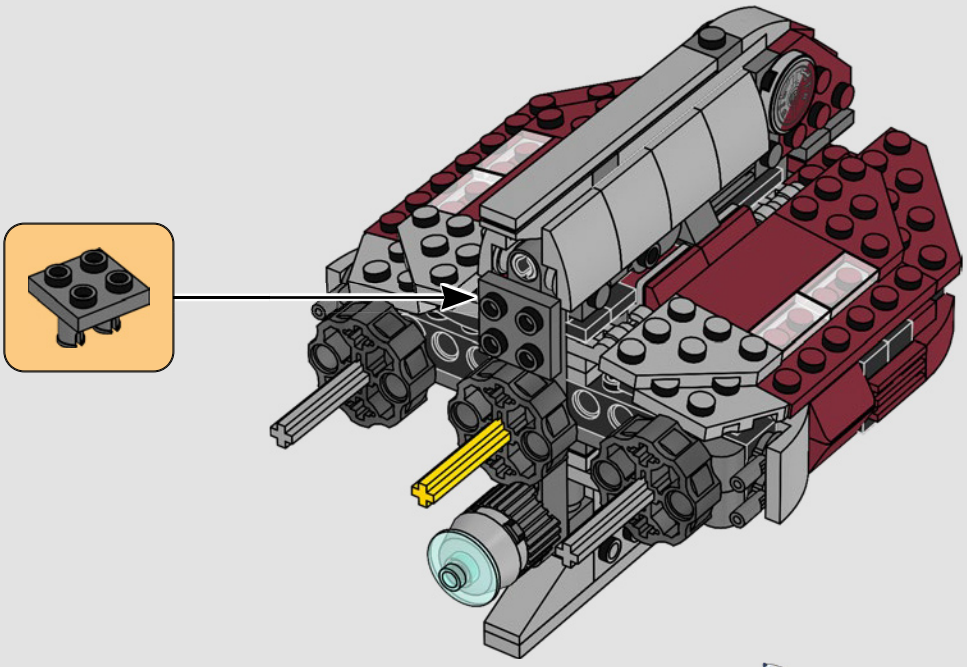

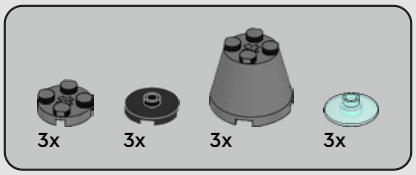


## 89

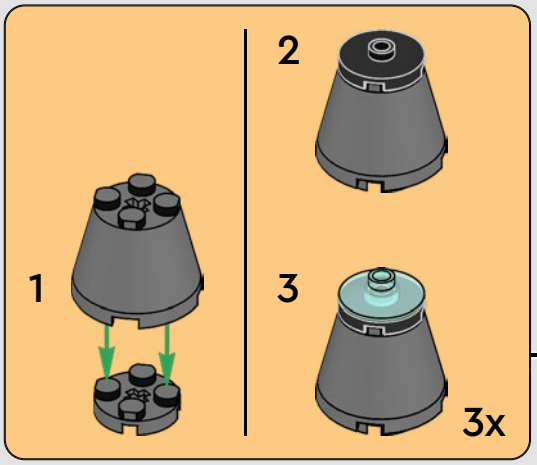


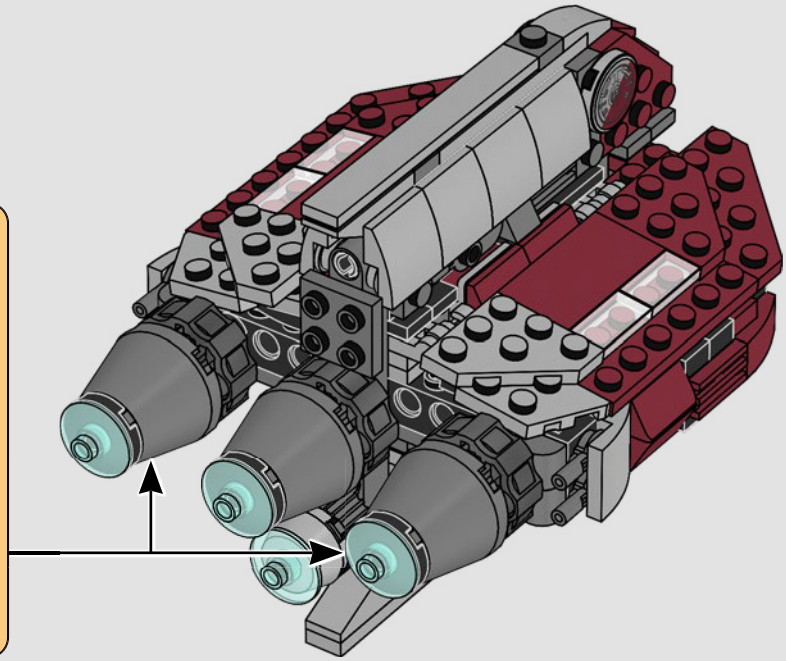

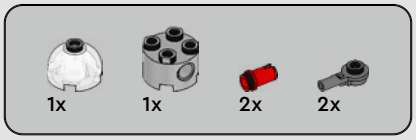


## 90

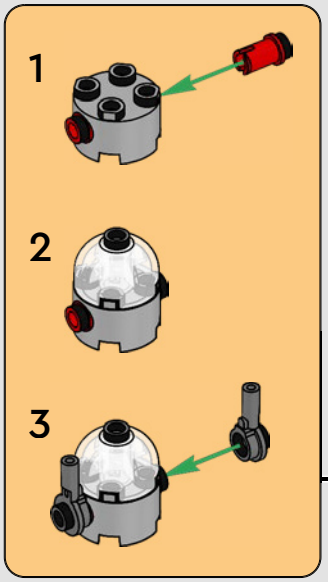


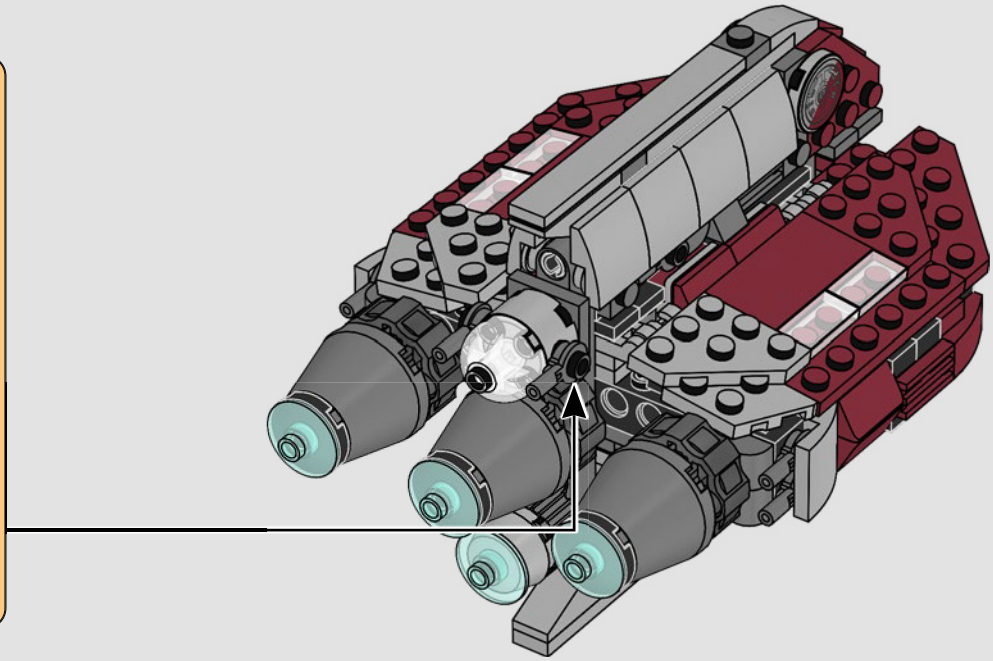

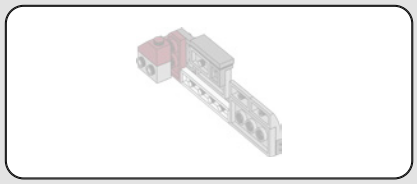

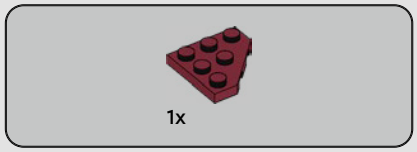


## 91

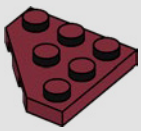

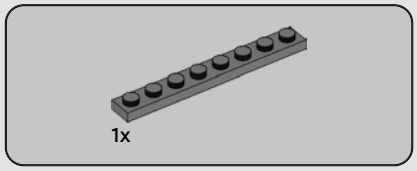


## 92

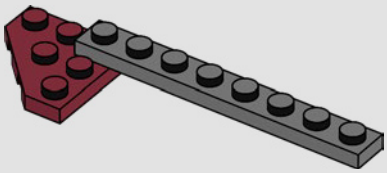

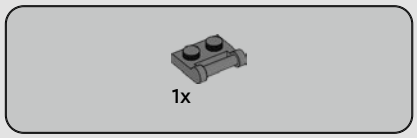


## 93

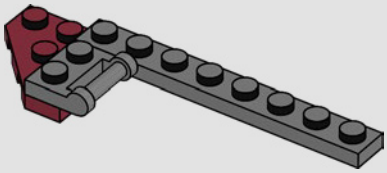

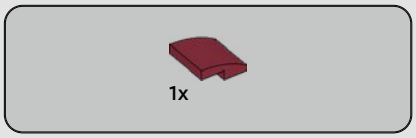


## 94

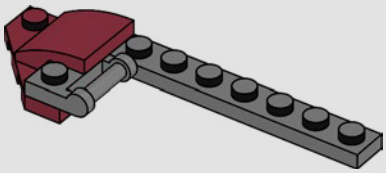

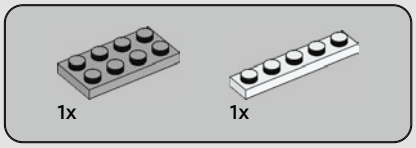


## 95

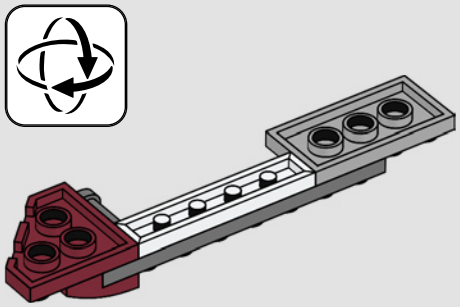

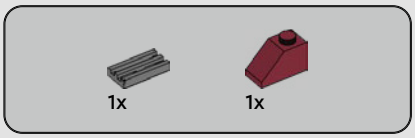


## 96

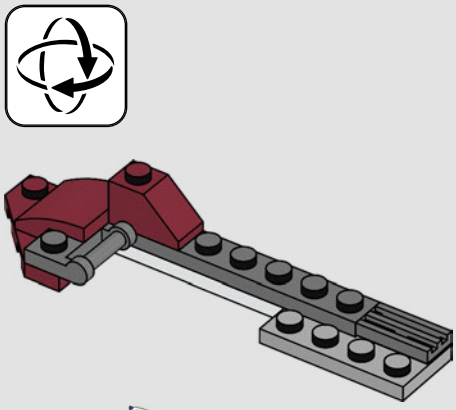

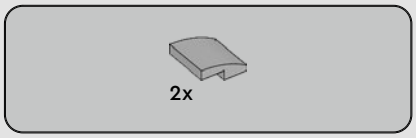


# 97

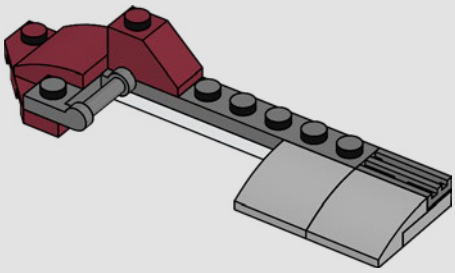

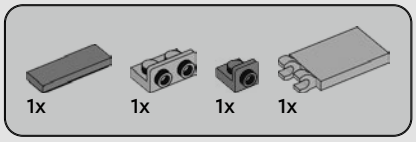


# 98

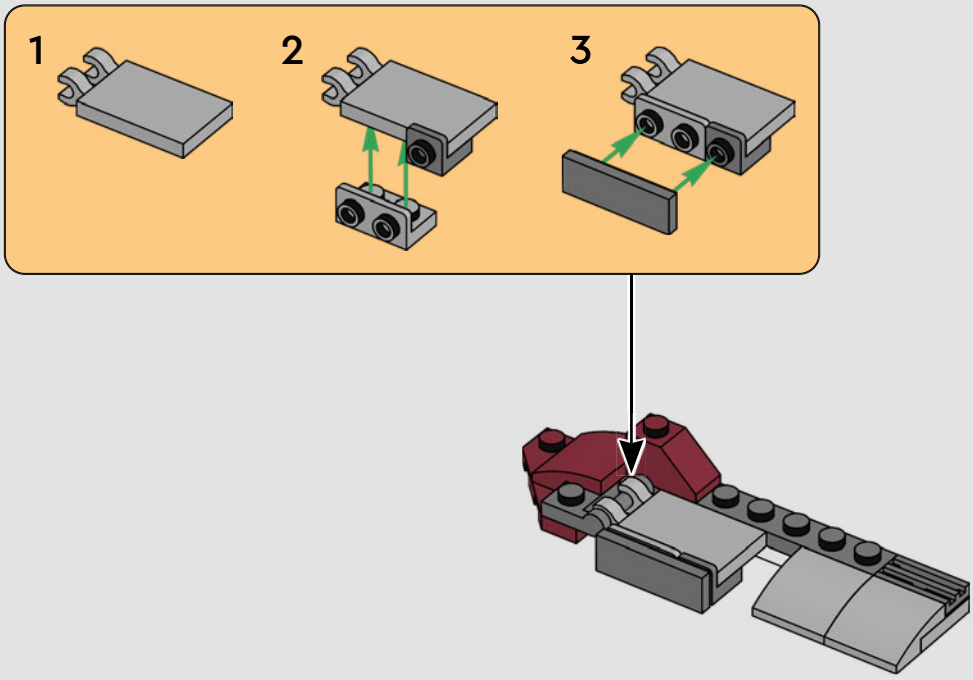

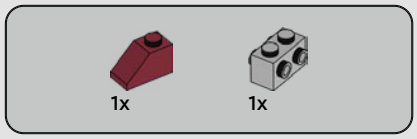


99

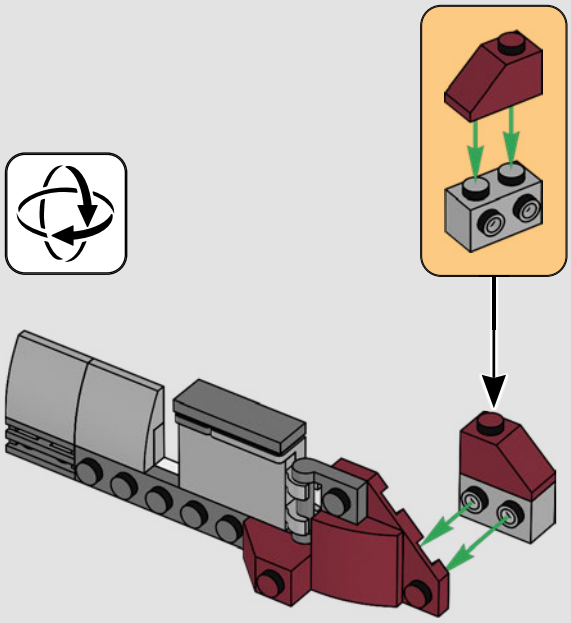

100

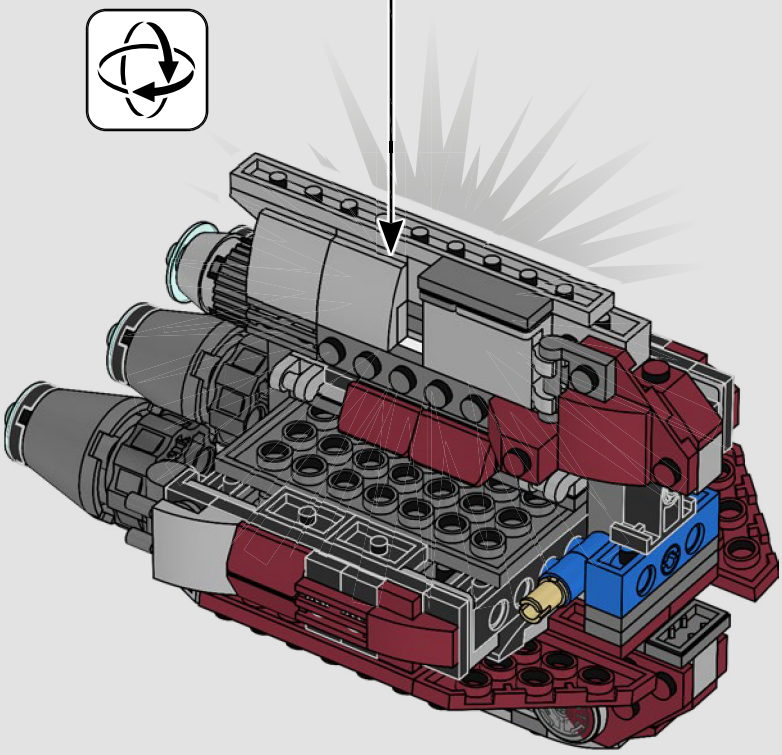

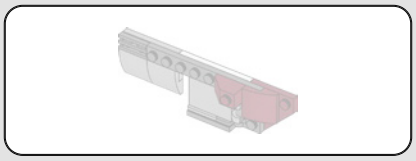

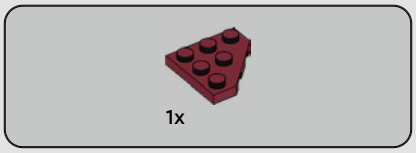


## 101

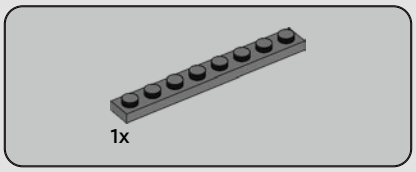


## 102

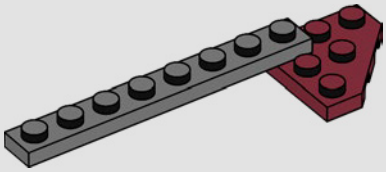

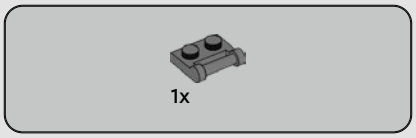


## 103

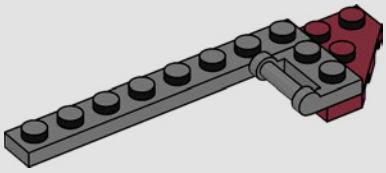

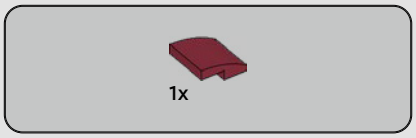


## 104

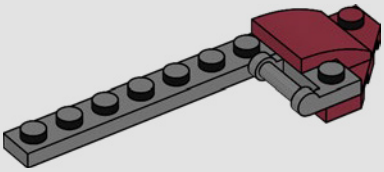

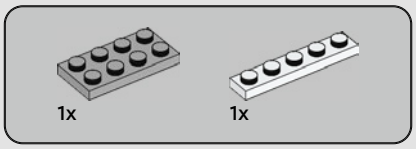


## 105

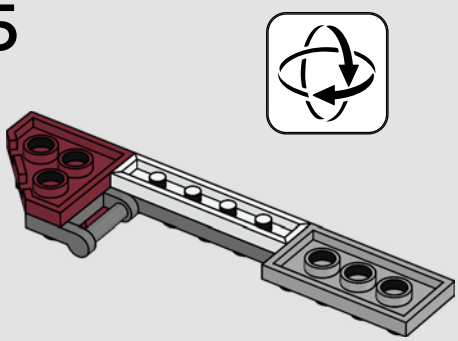

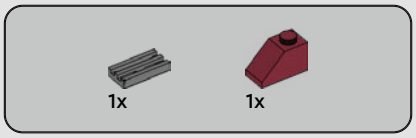


## 106

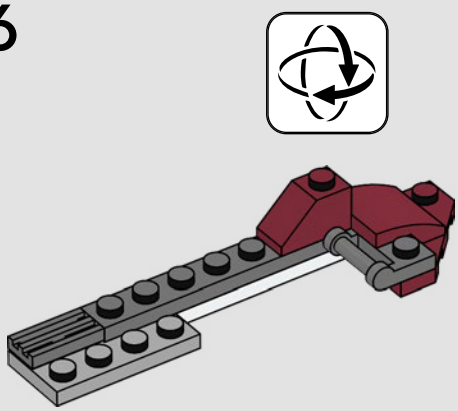

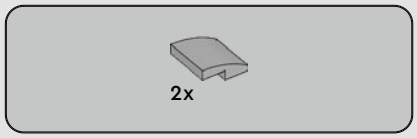


# 107

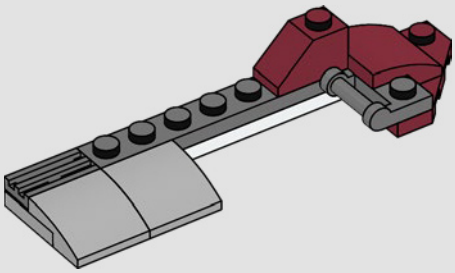

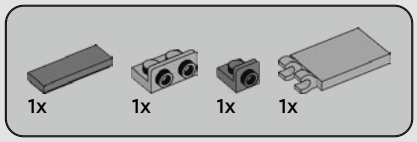


# 108

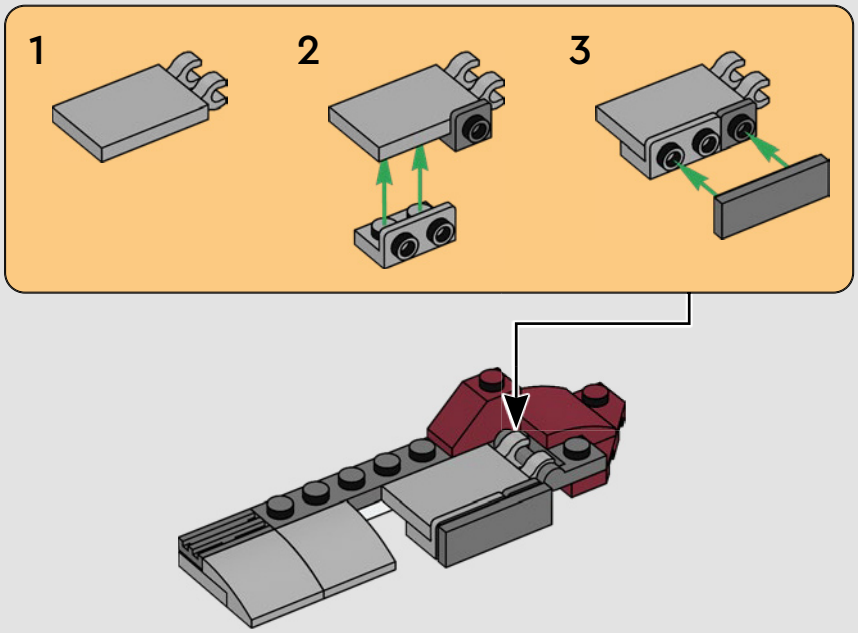


# 109

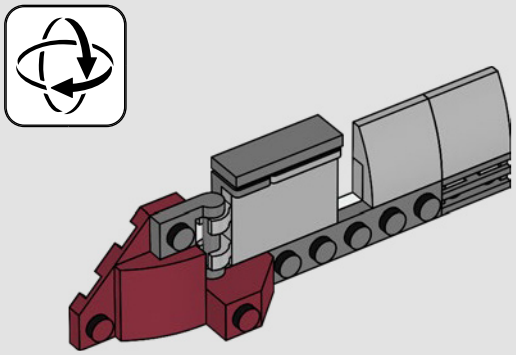

110

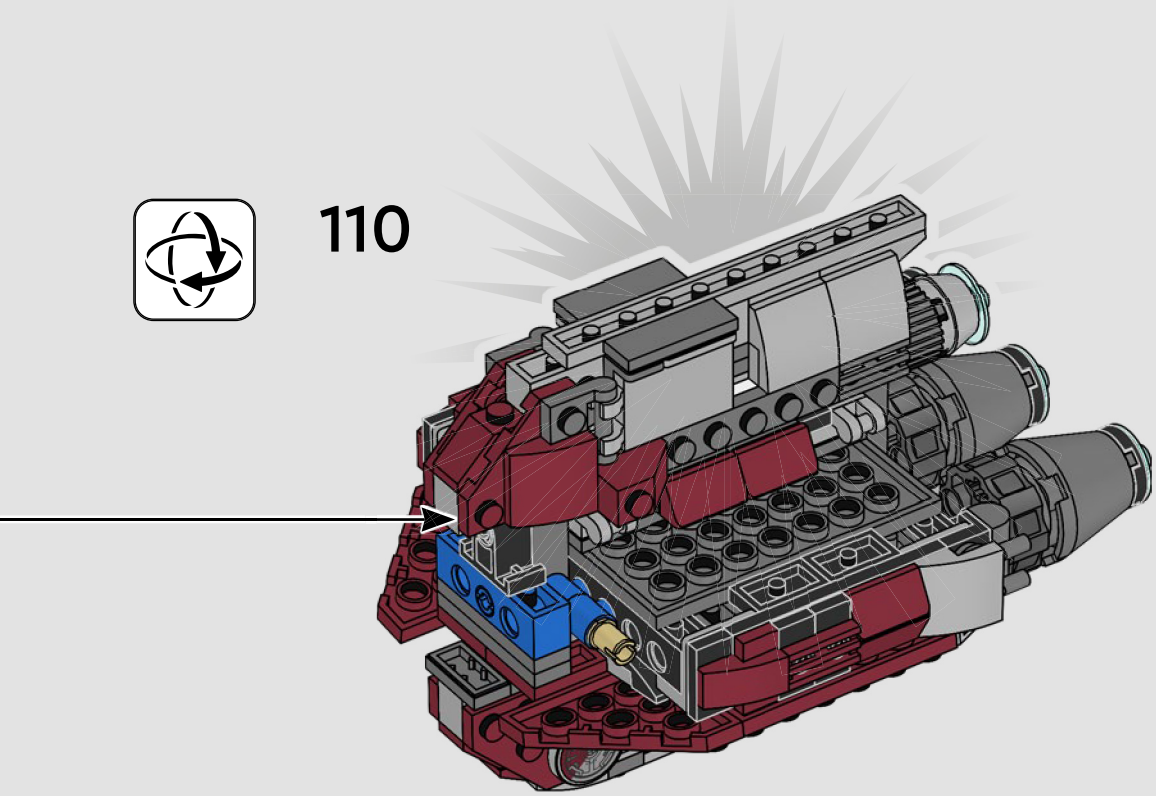

111

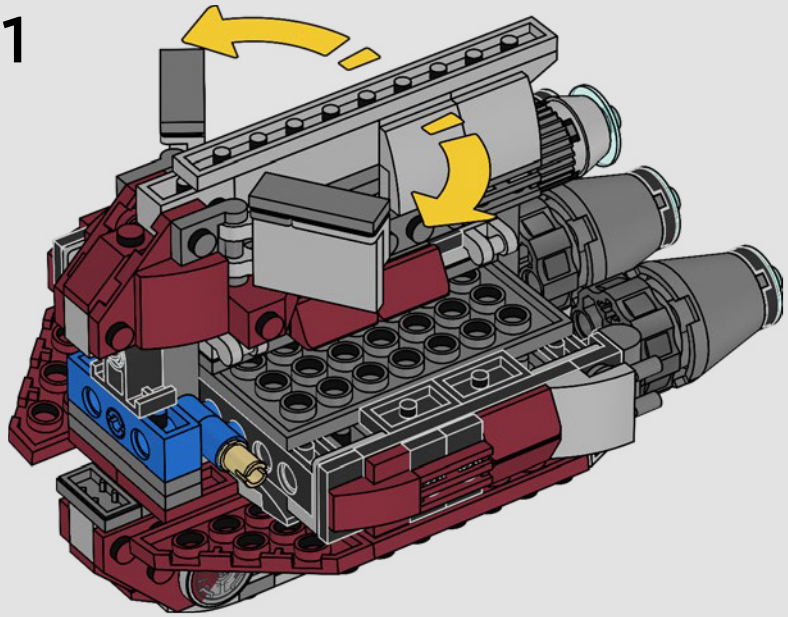

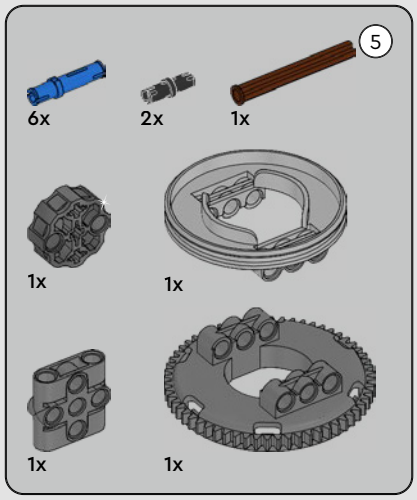

# 112

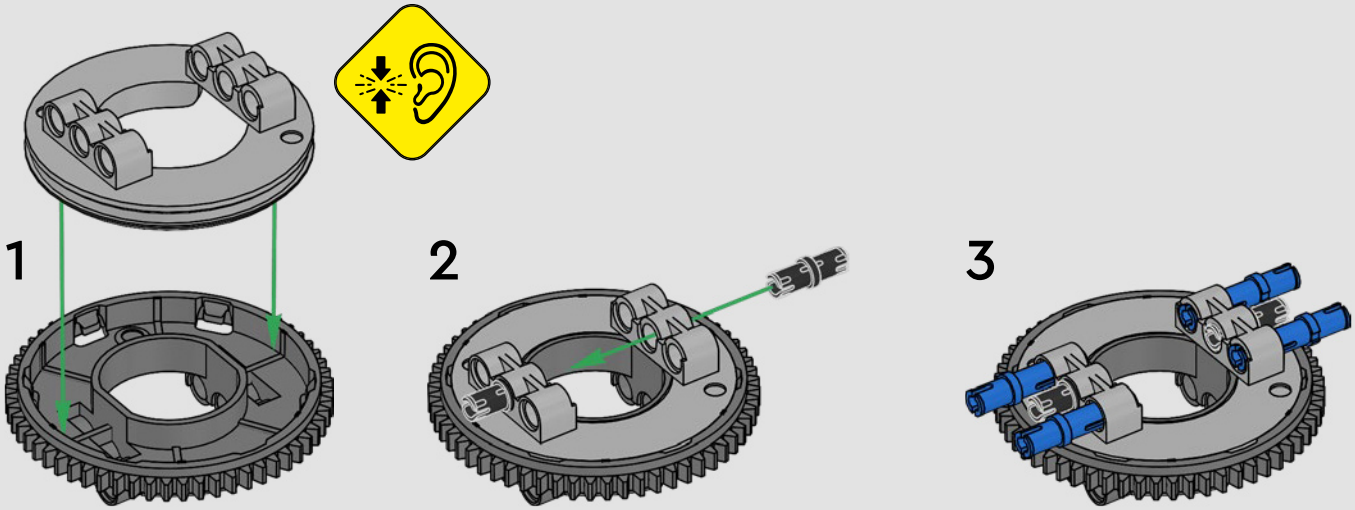

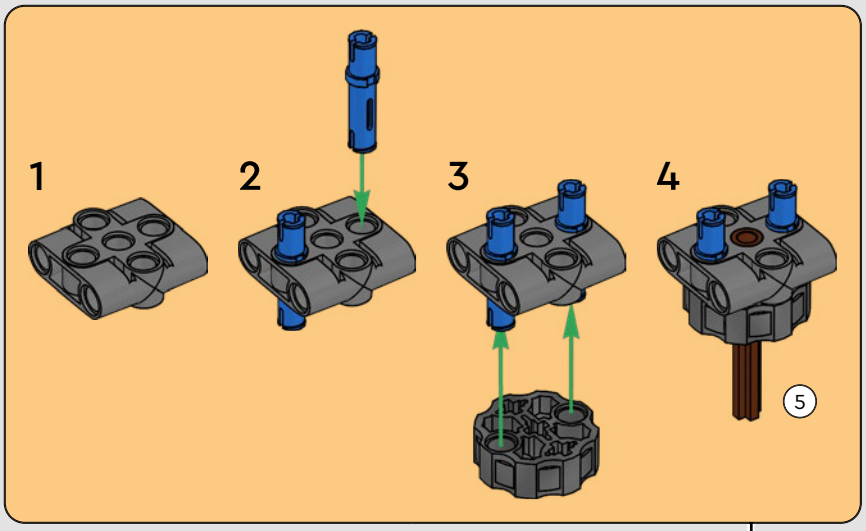
1
2
3
4
5

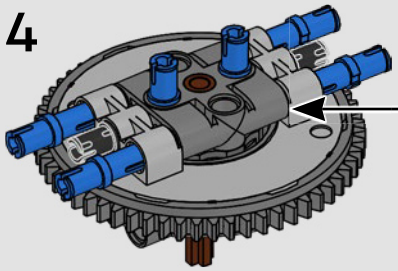
4

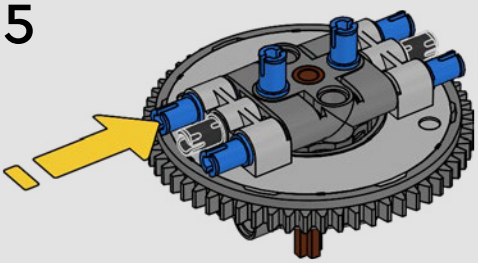
5

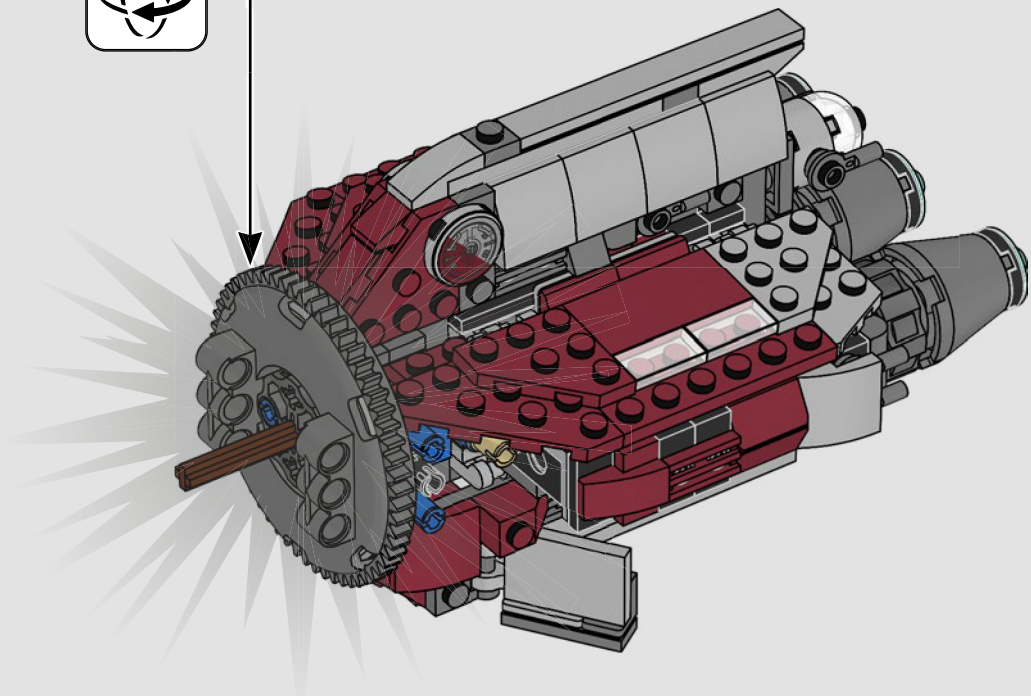

1x

# 113

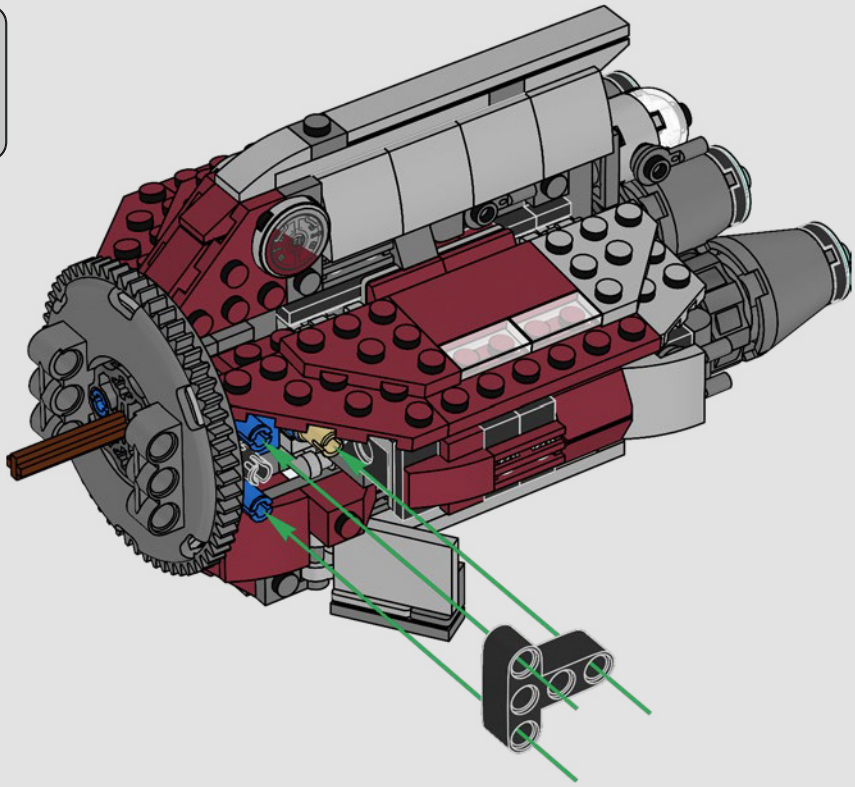

1x

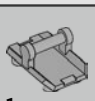

1x

1x

# 114

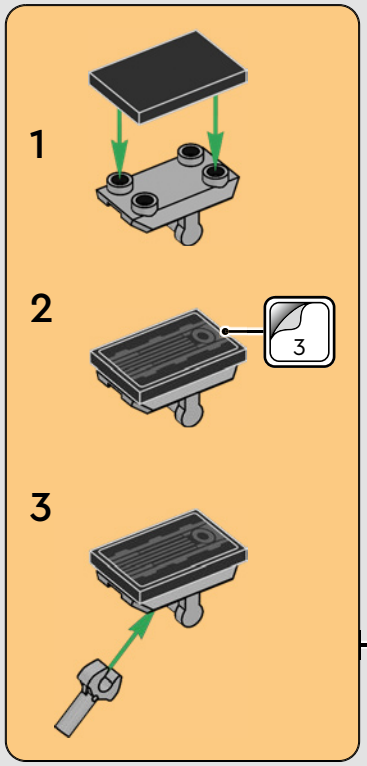


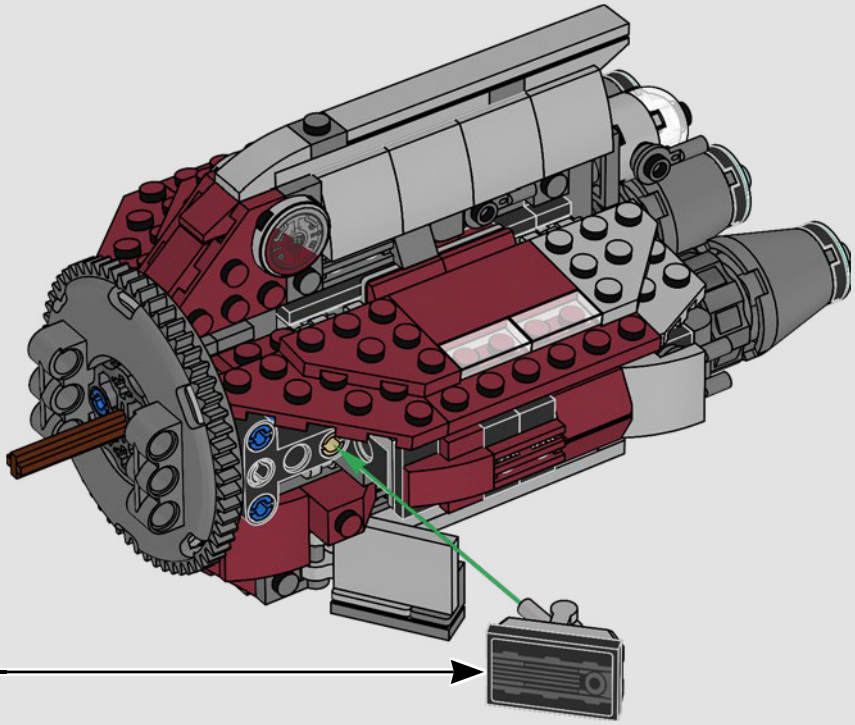

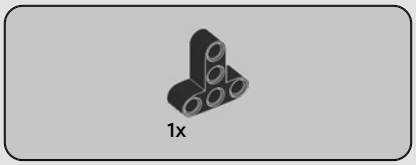


## 115

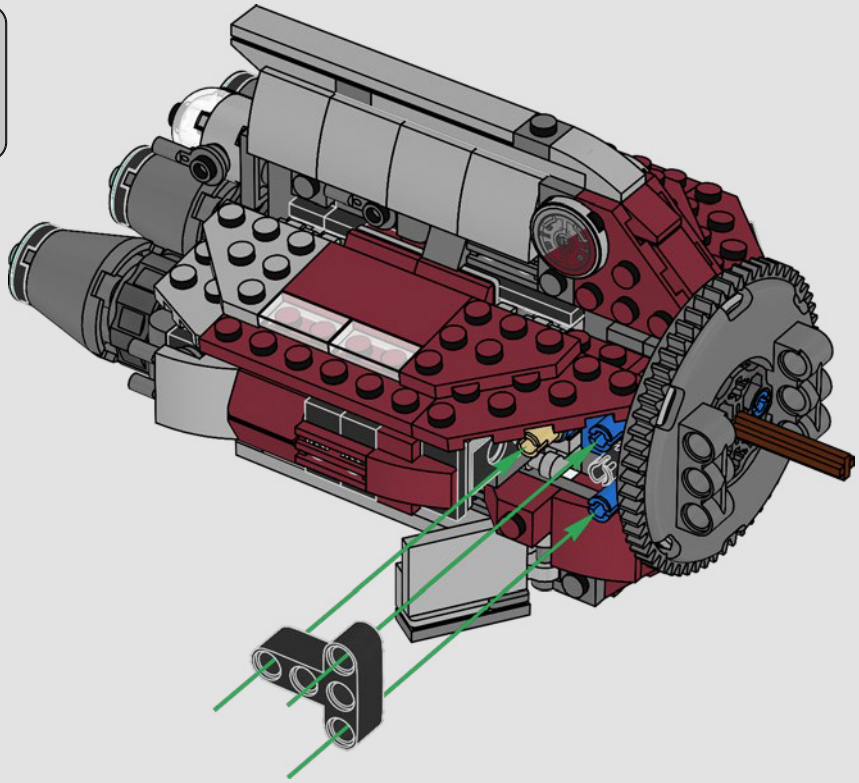

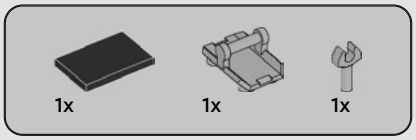


## 116

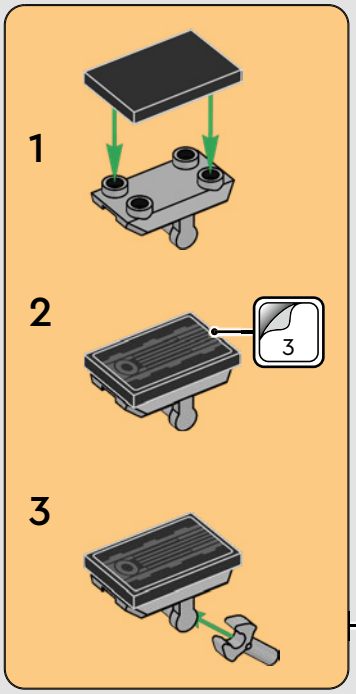


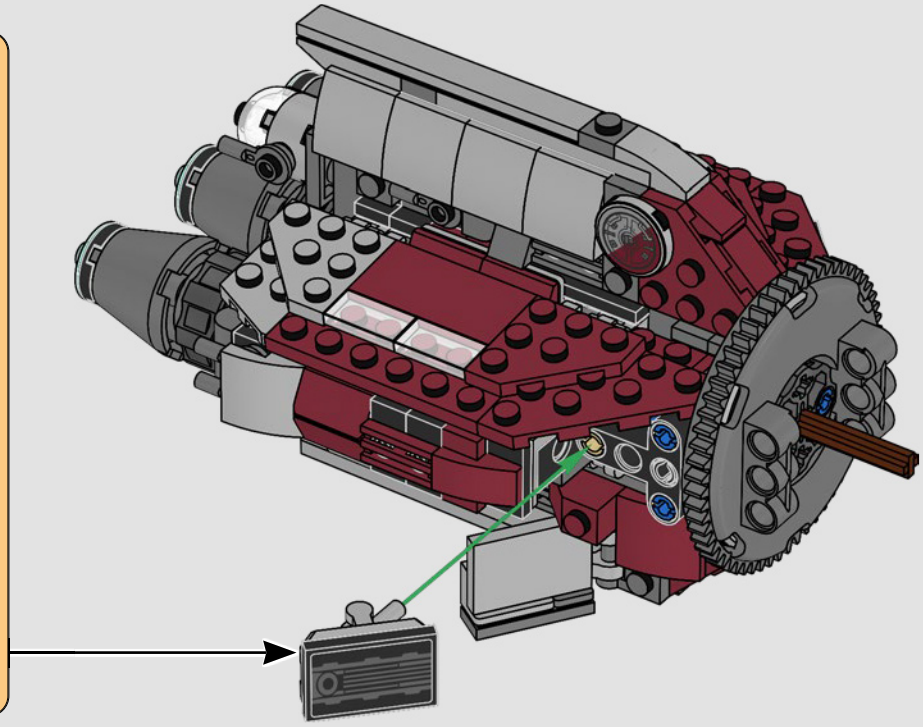

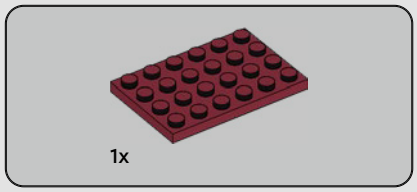


## 117

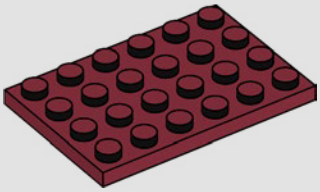

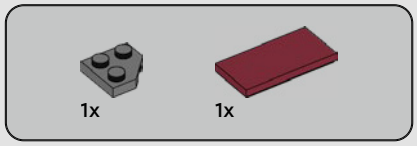


## 118

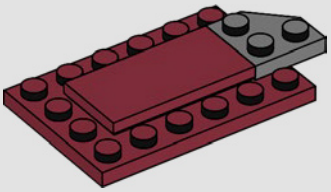

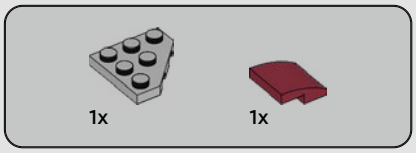


## 119

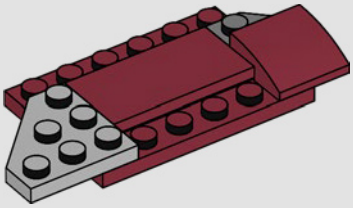

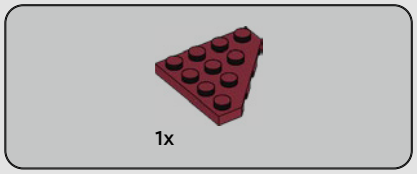


## 120

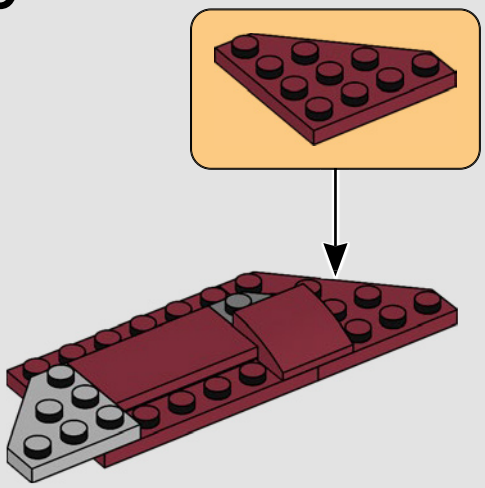

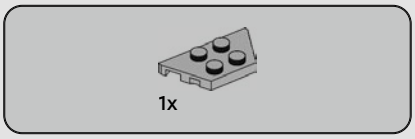


## 121

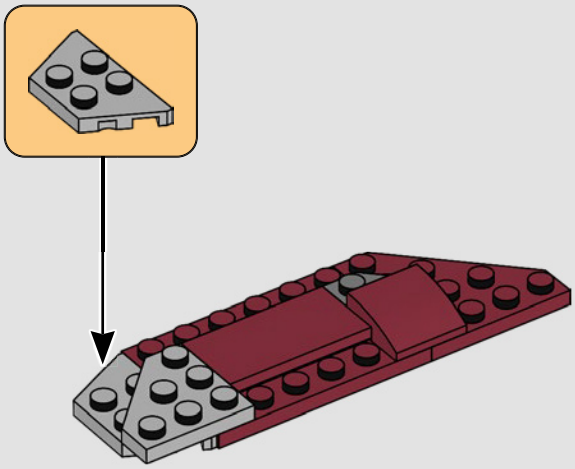

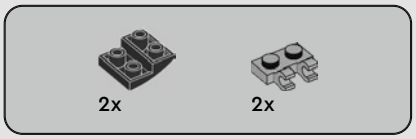


## 122

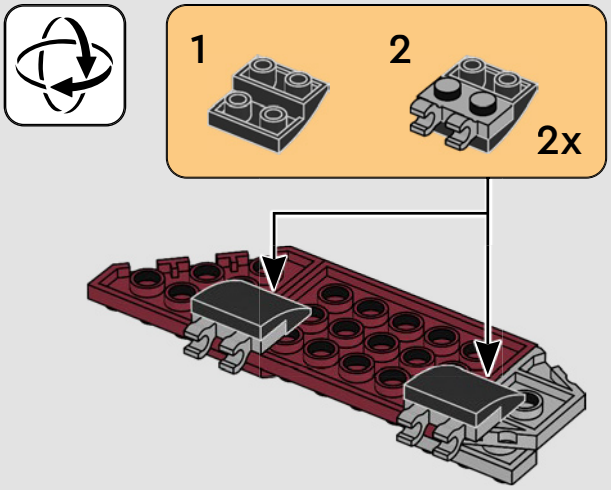


## 123

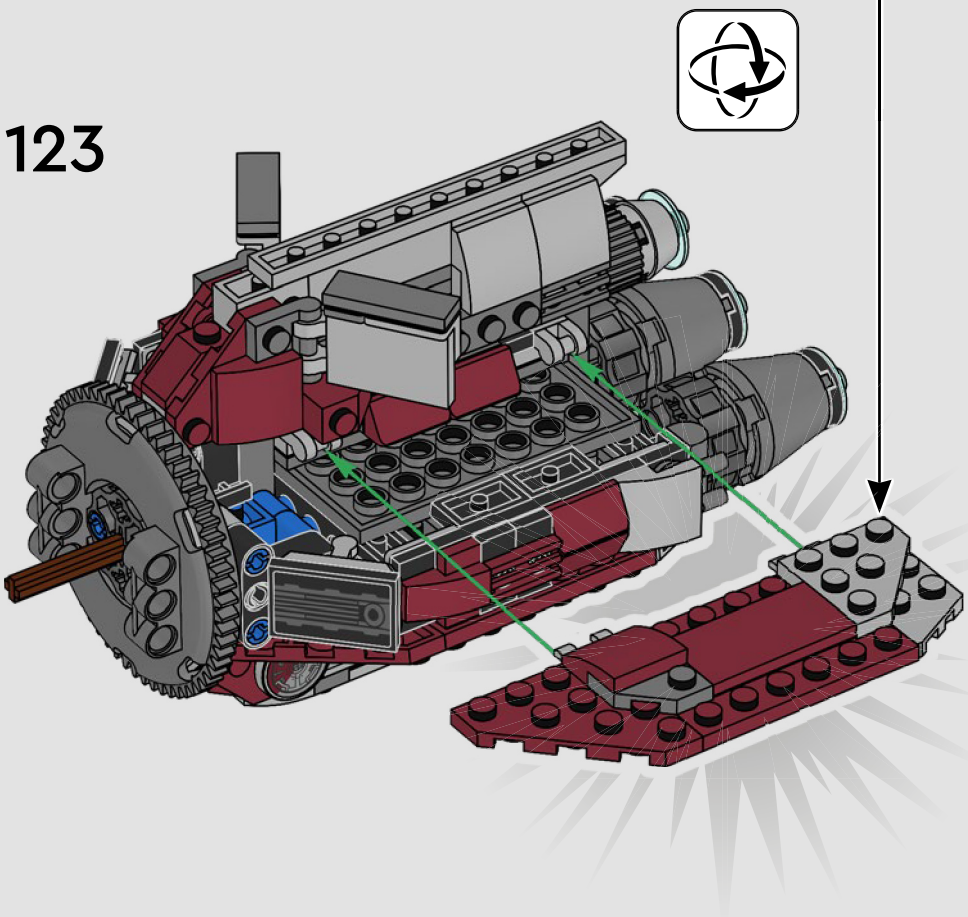

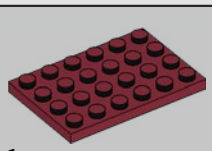


## 124

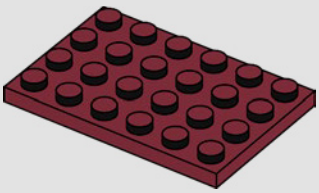

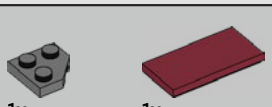


## 125

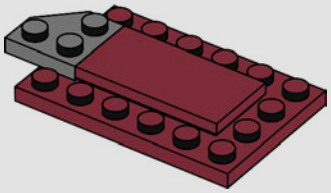

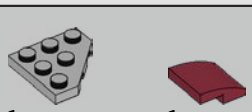


## 126

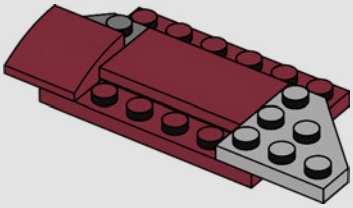

## 127

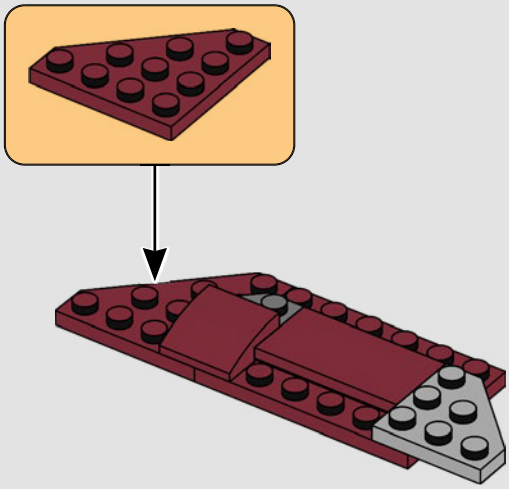

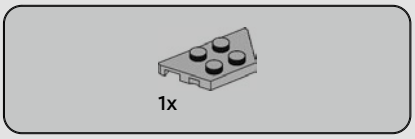


## 128

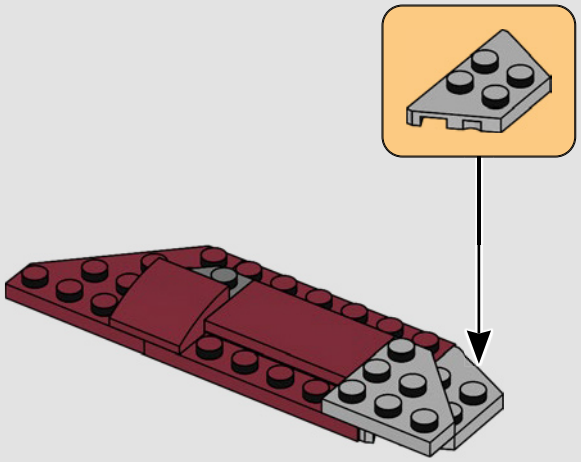

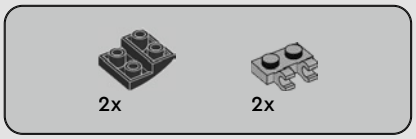


## 129

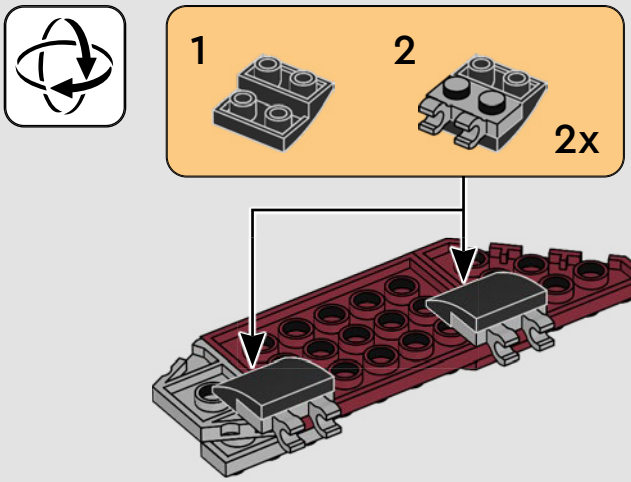


## 130

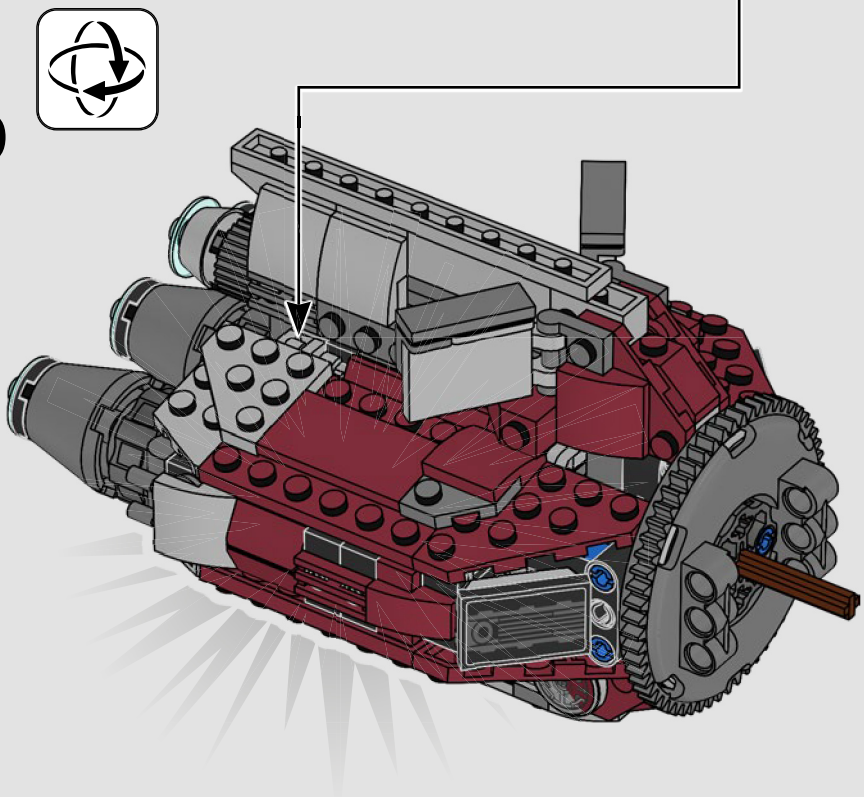

4

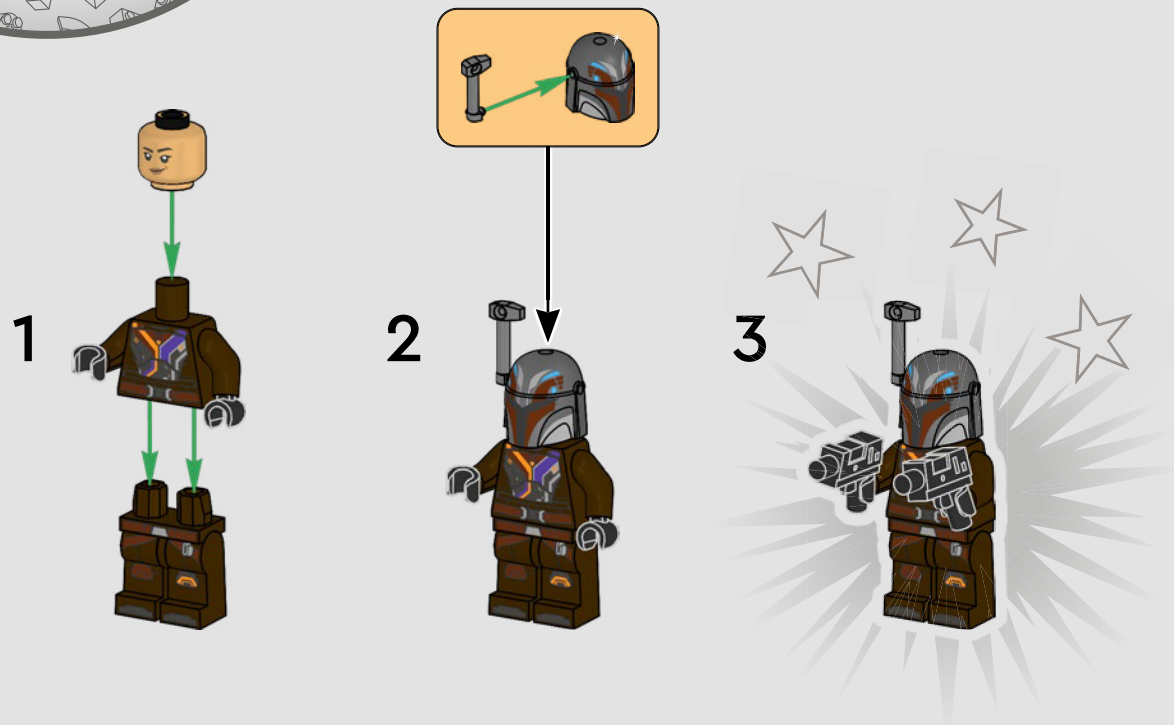
1
2
3

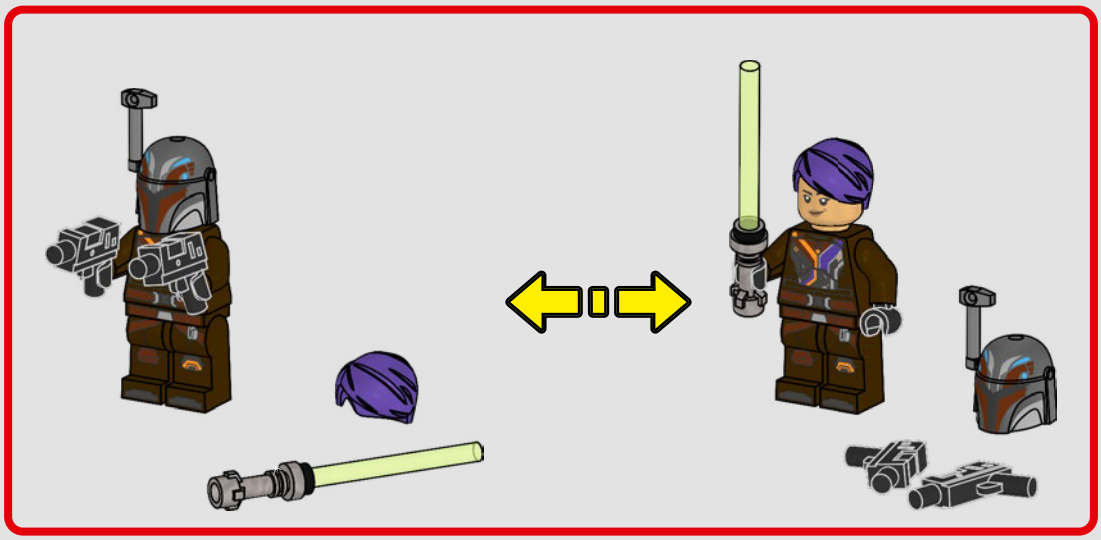

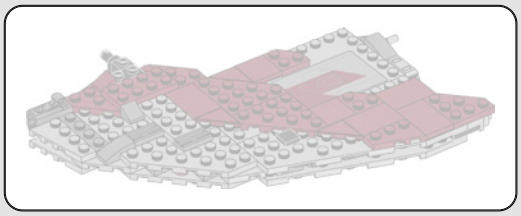

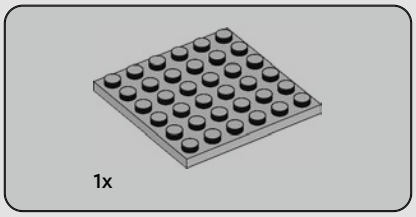


# 131

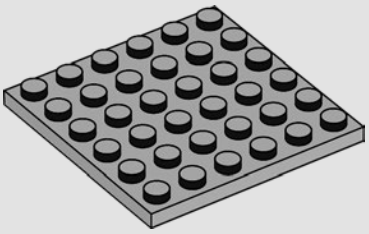

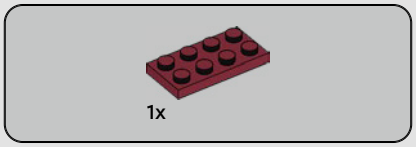


# 132

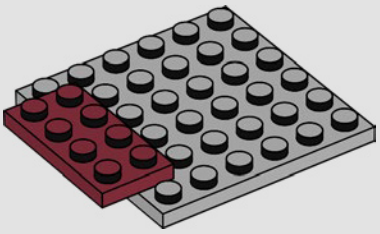

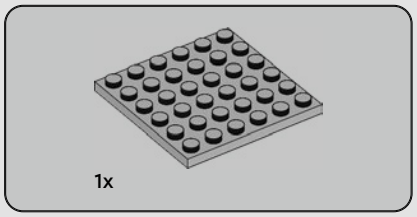


# 133

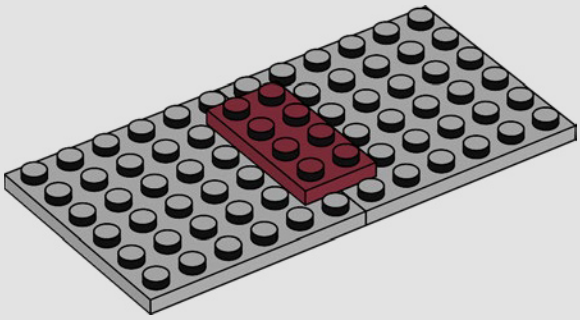

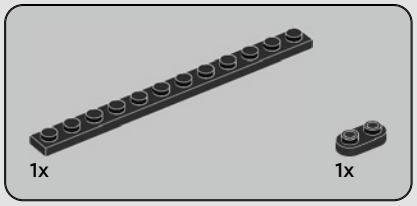


# 134

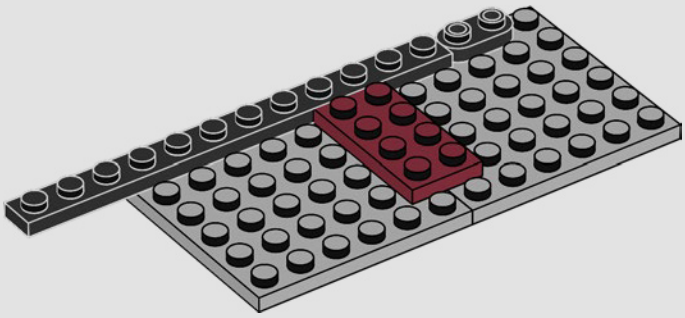

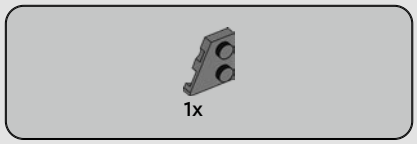


# 135

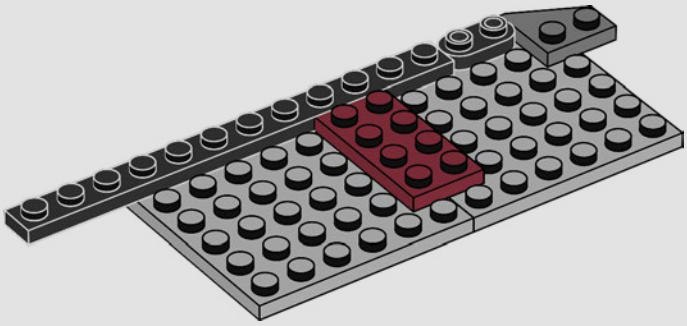

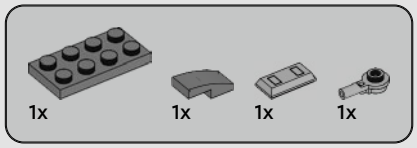


# 136

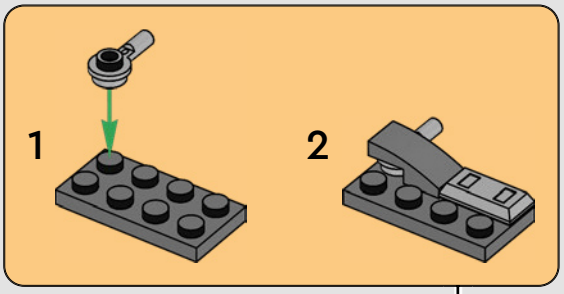


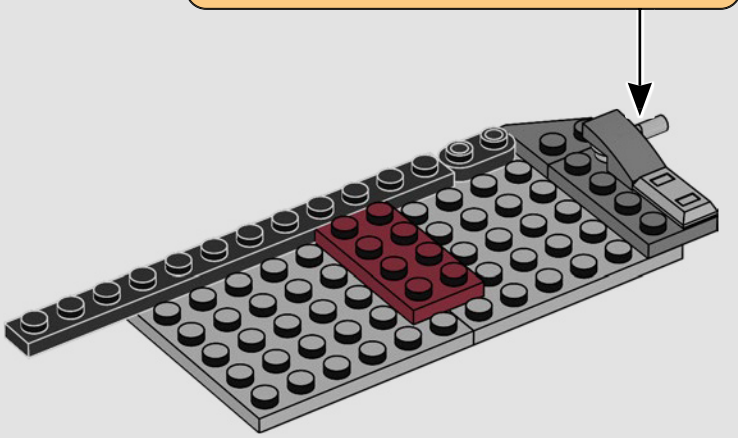

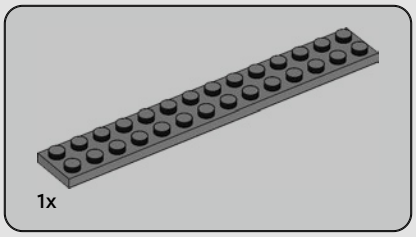


137

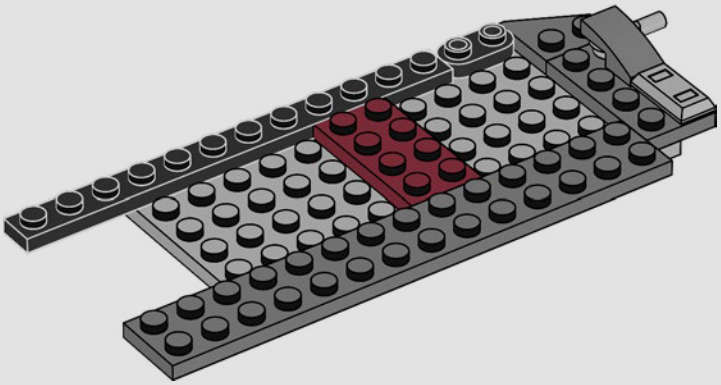

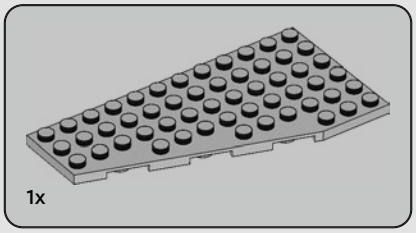


138

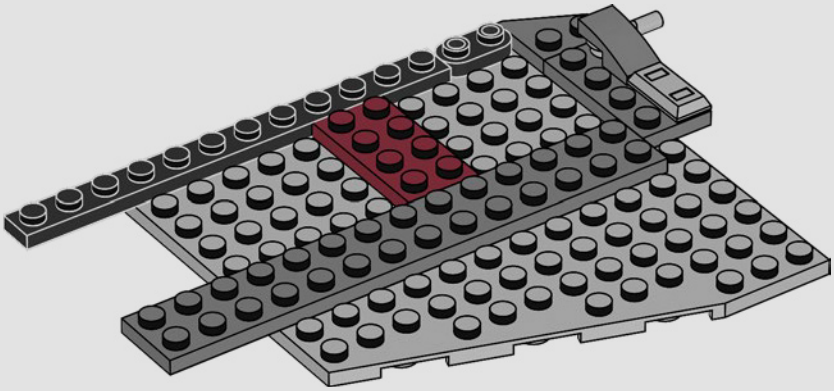

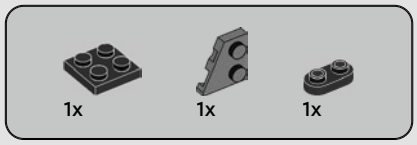


139

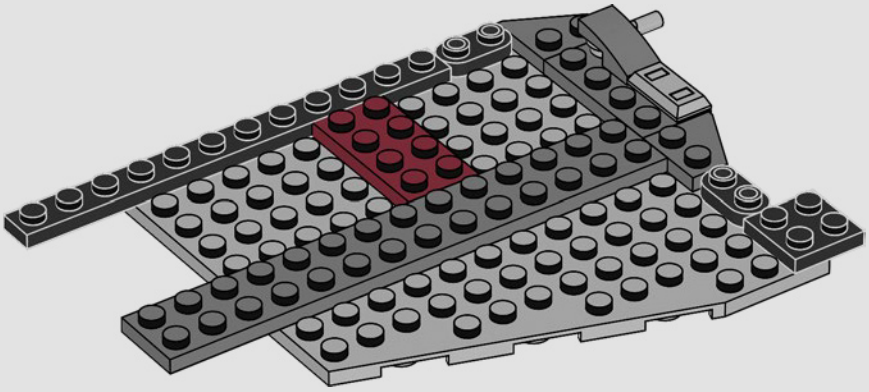

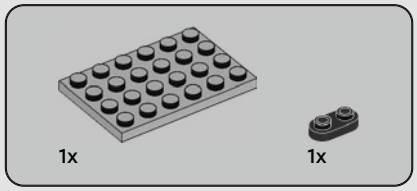


140

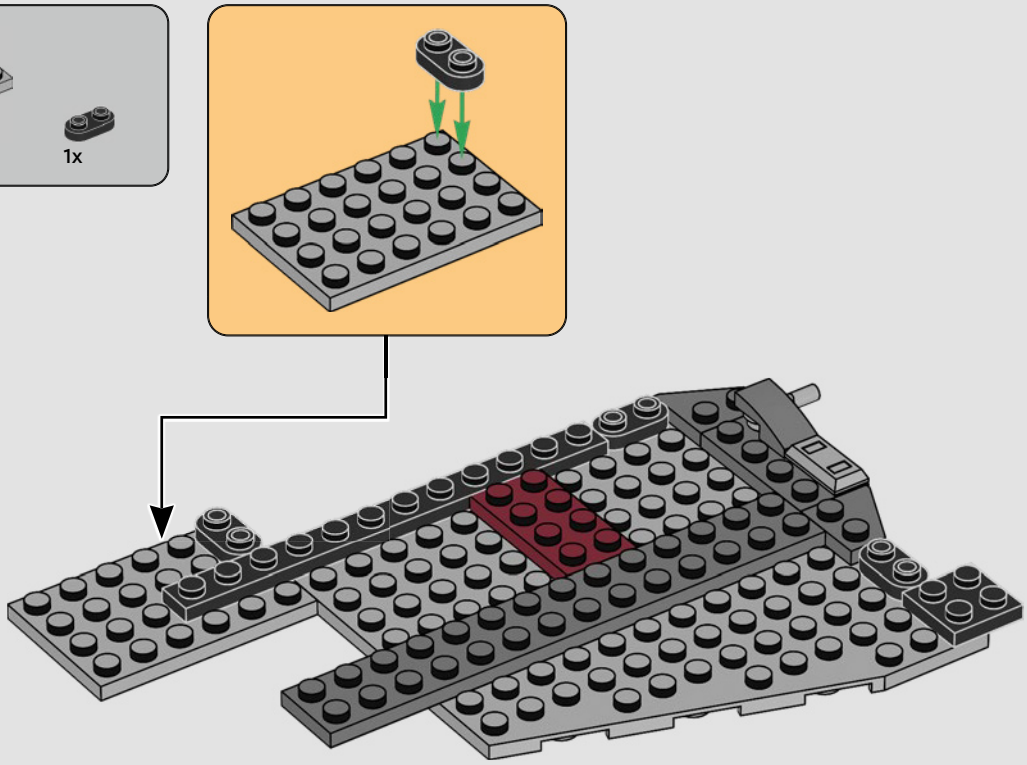

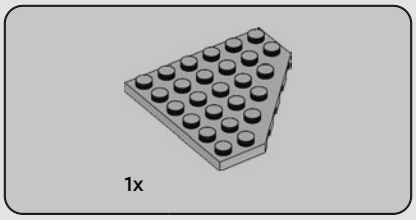


# 141

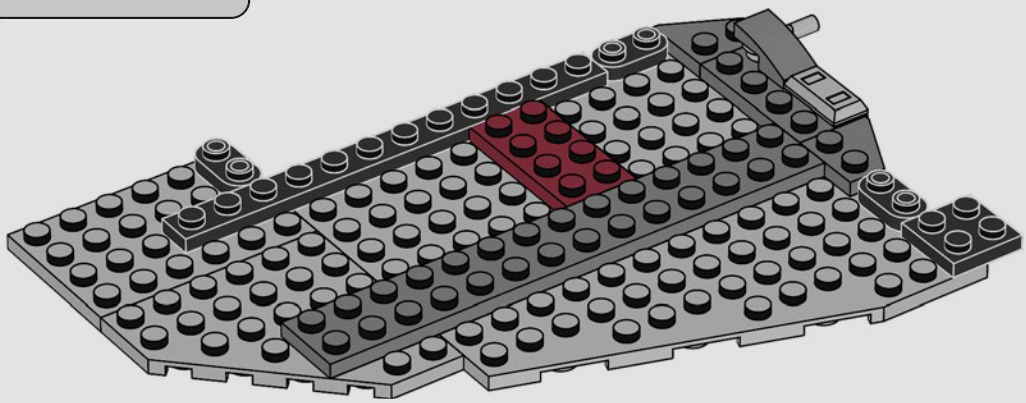

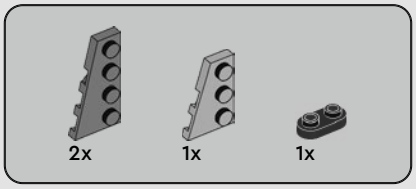


# 142

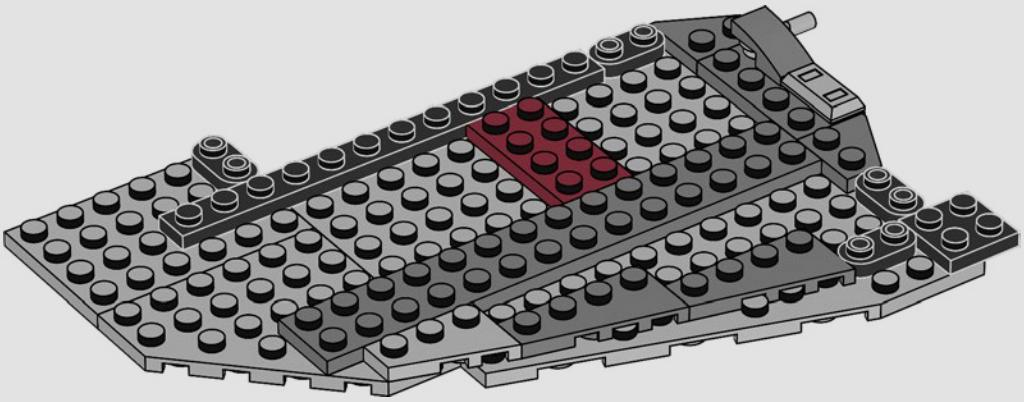

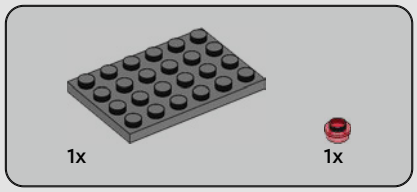


143

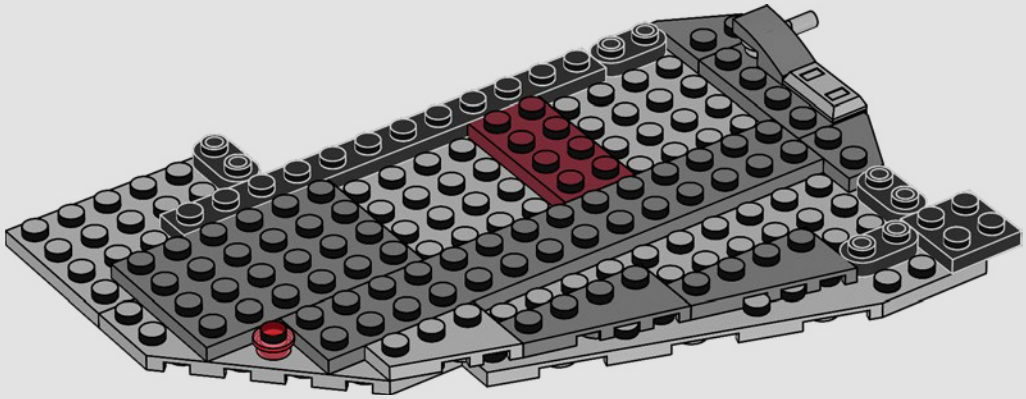

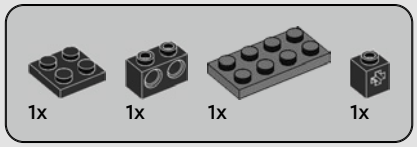


144

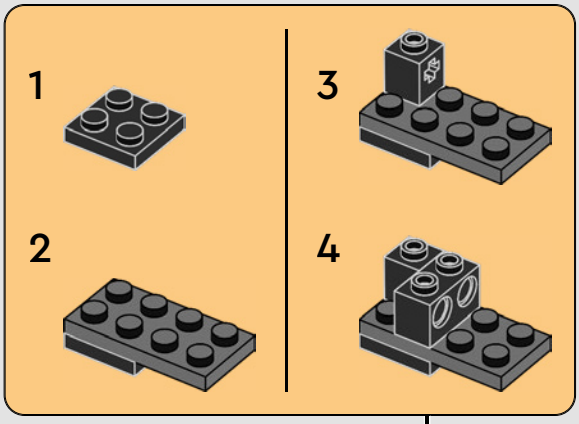


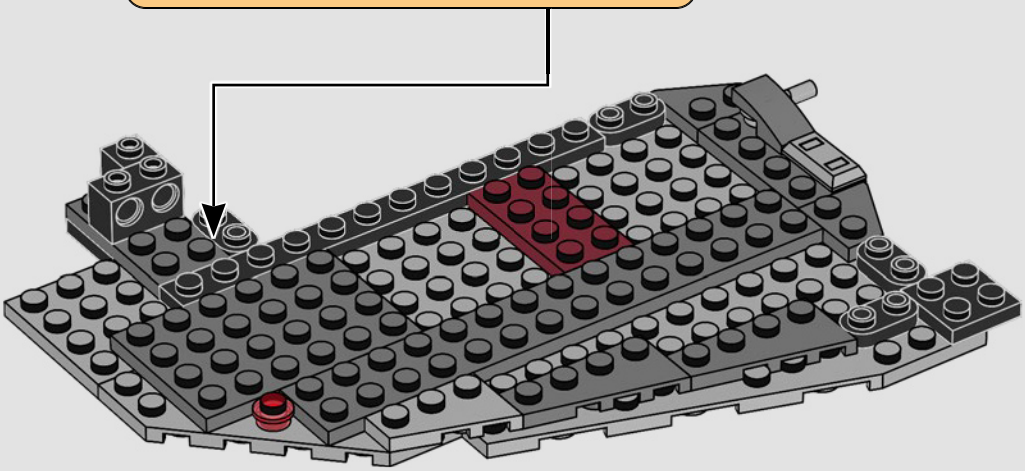

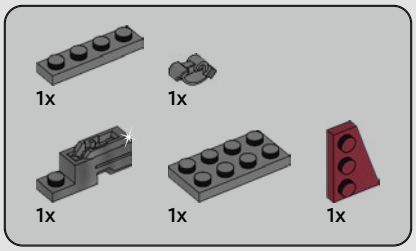


# 145

1

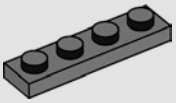

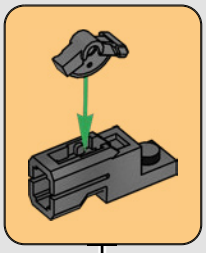

2

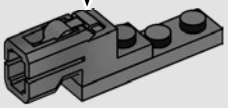

3

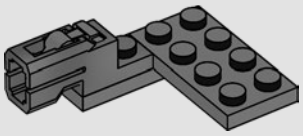

4

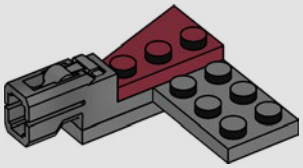

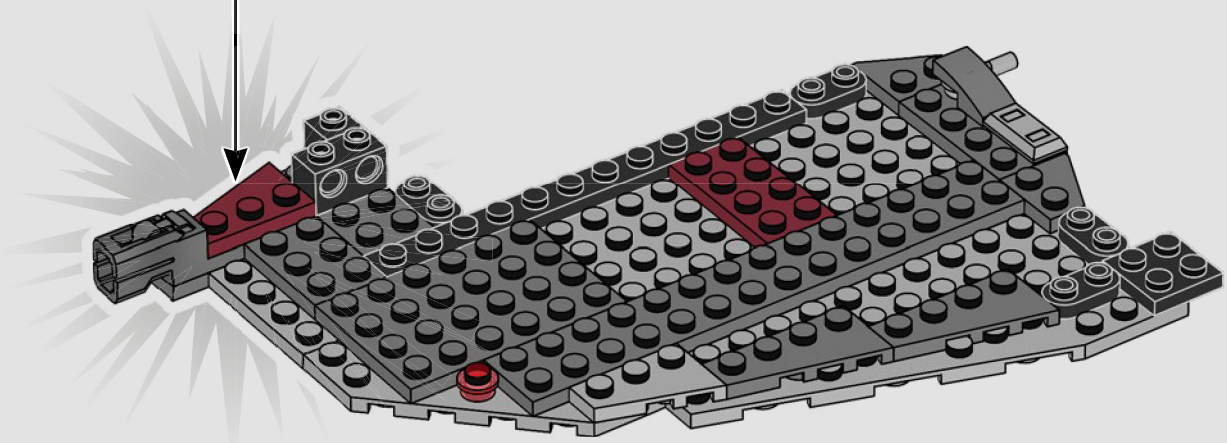

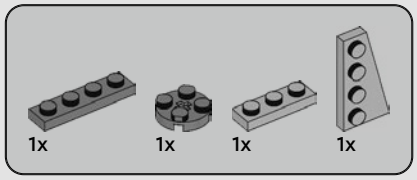


146

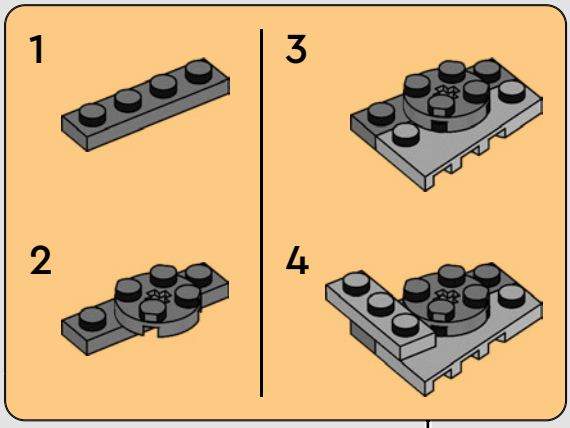


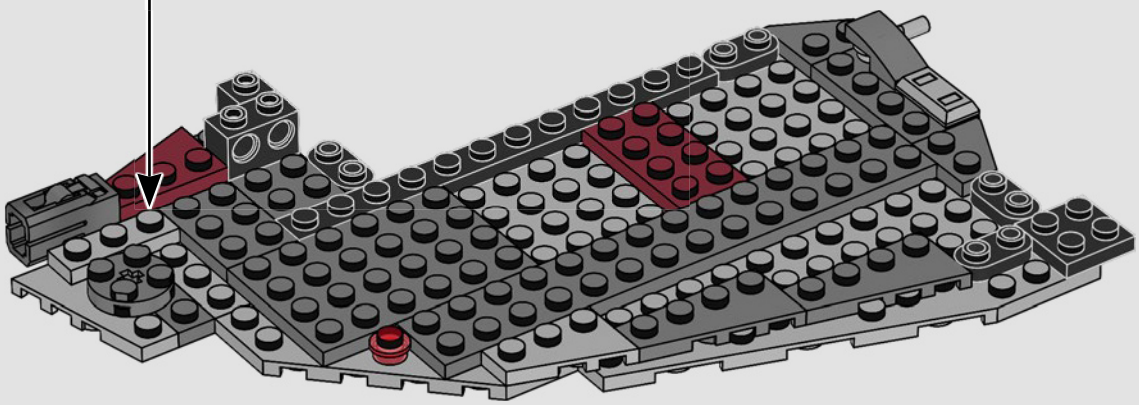

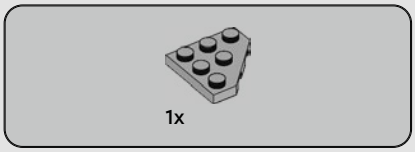


147

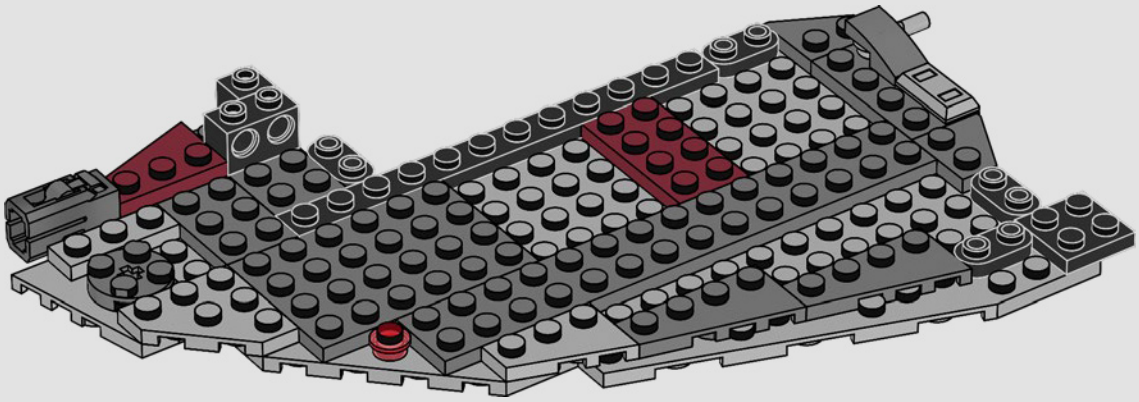

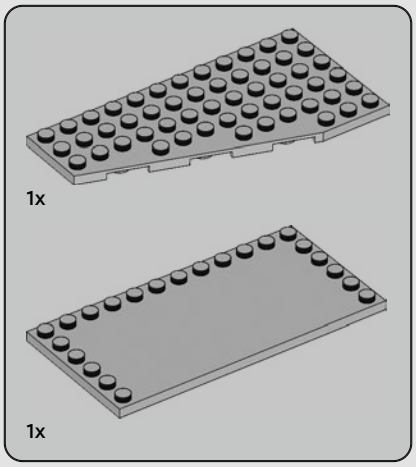


148

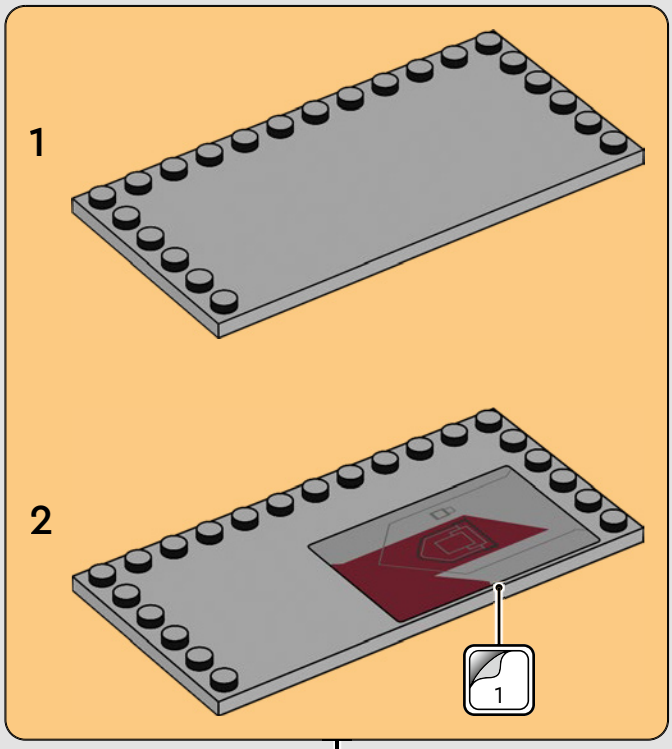


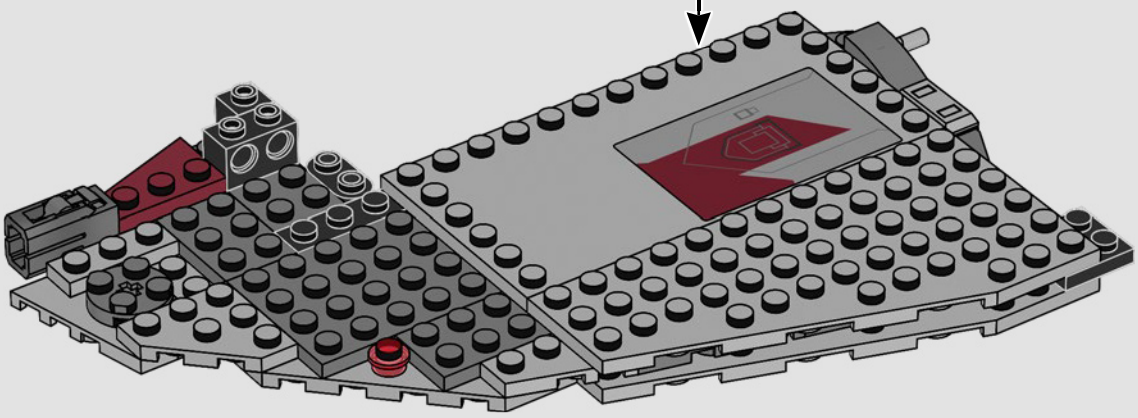

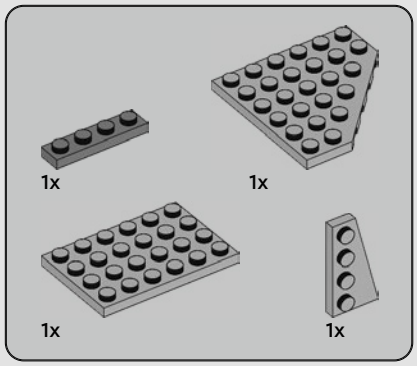


149

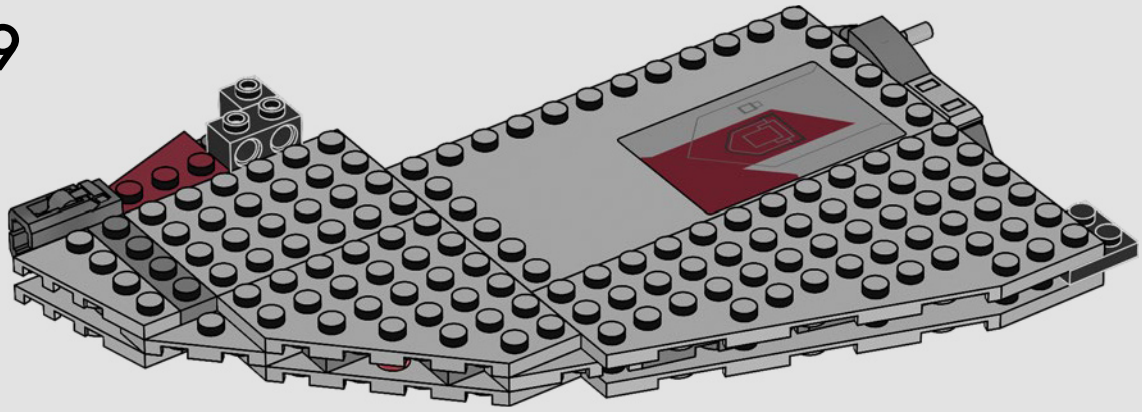

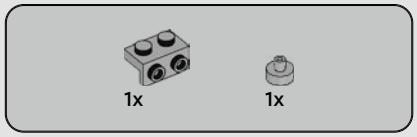


150

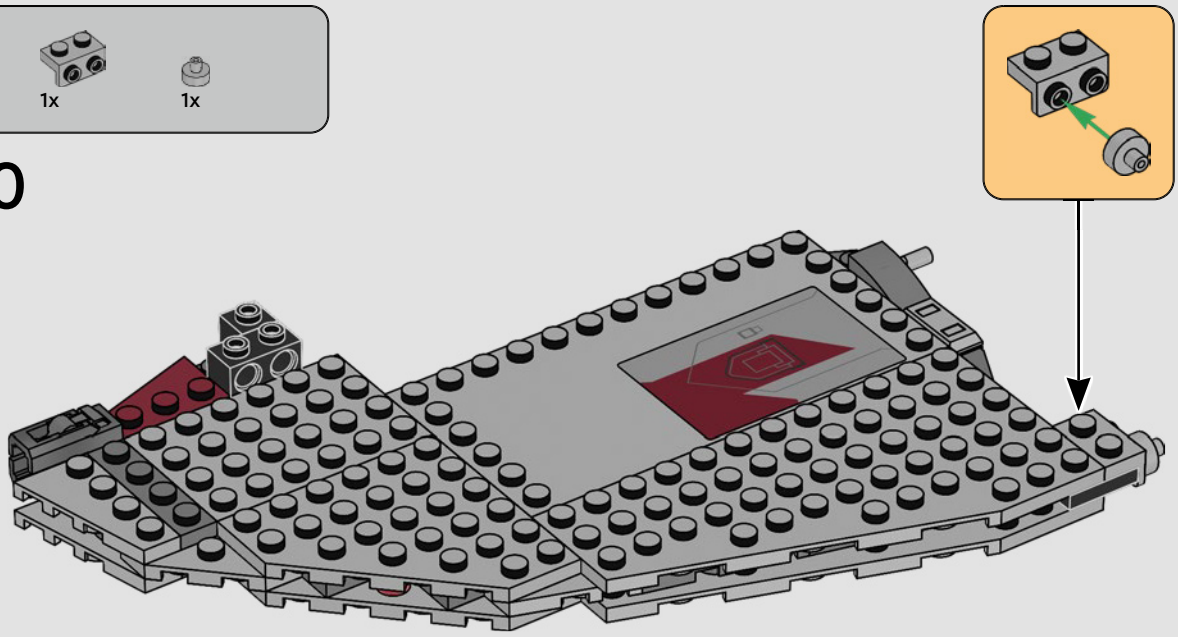

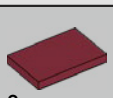


# 151

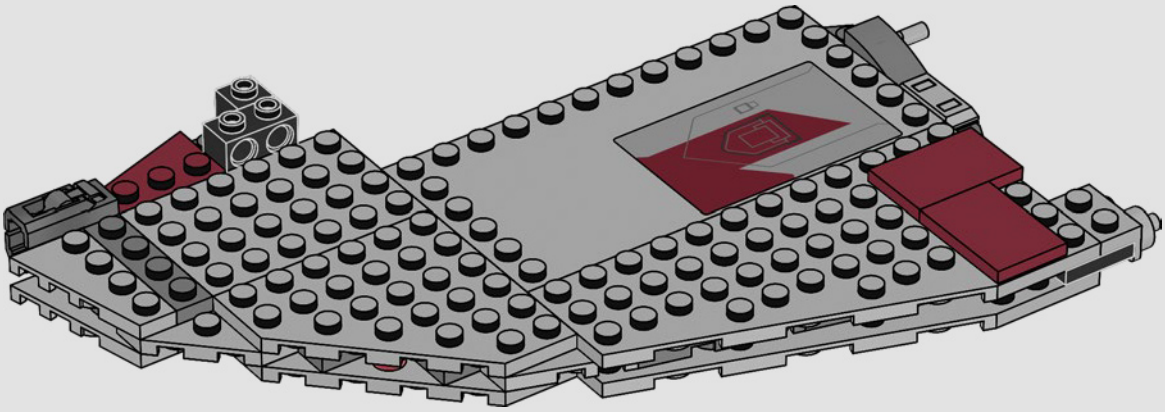

# 152

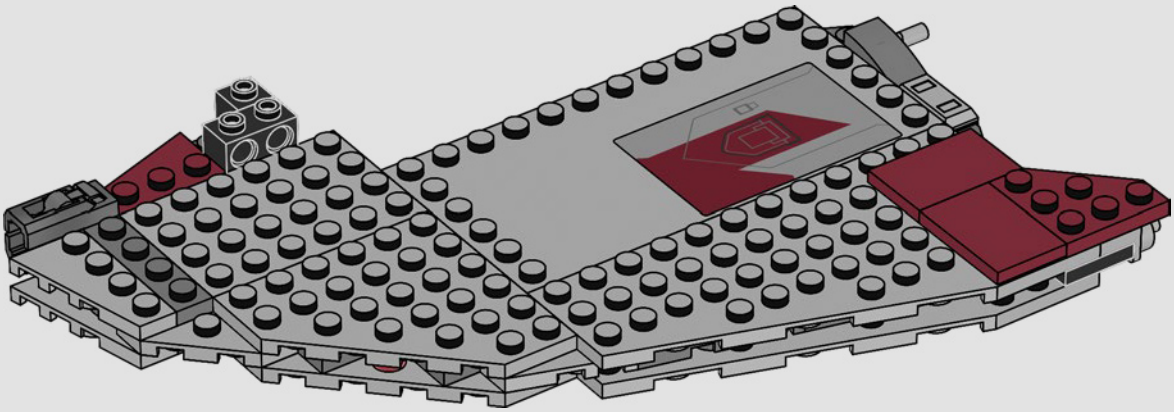

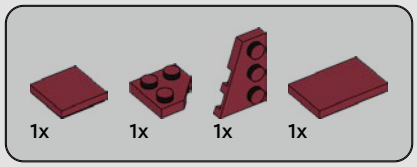


# 153

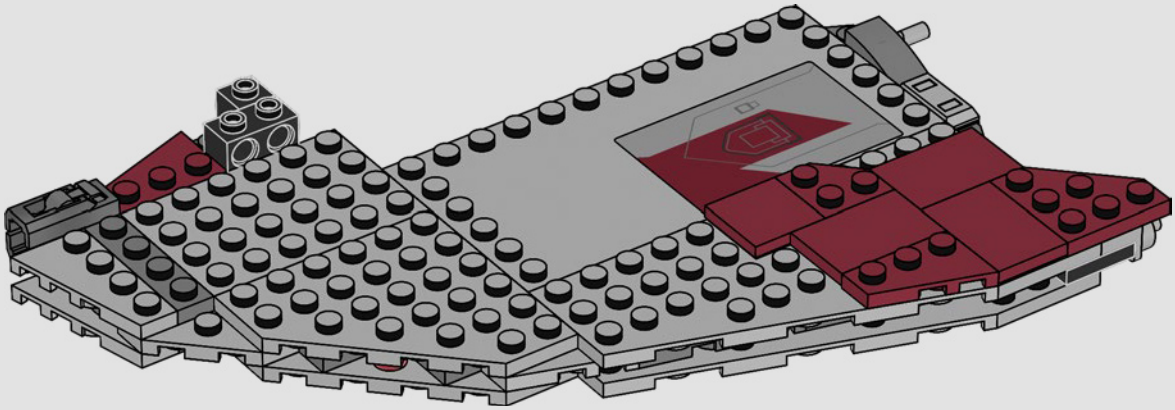

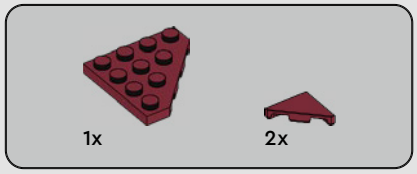


# 154

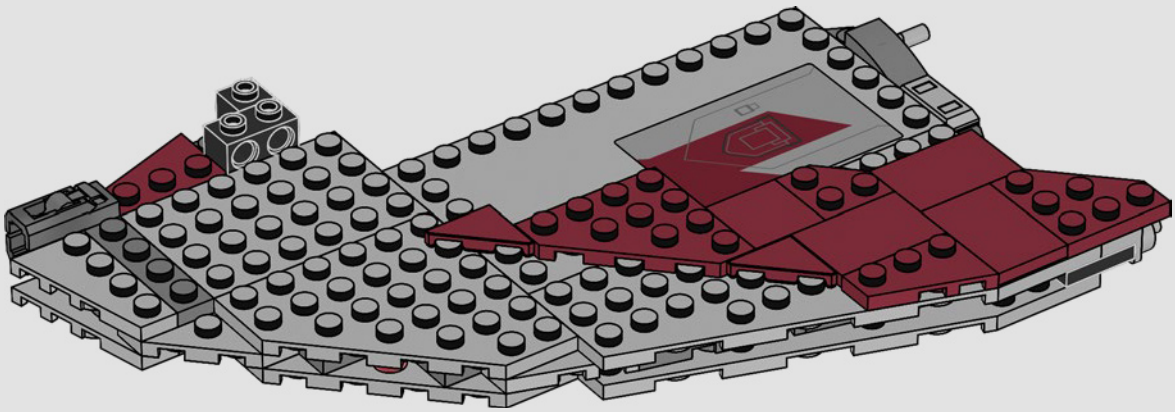

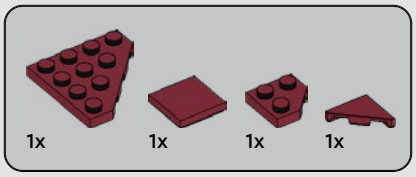


# 155

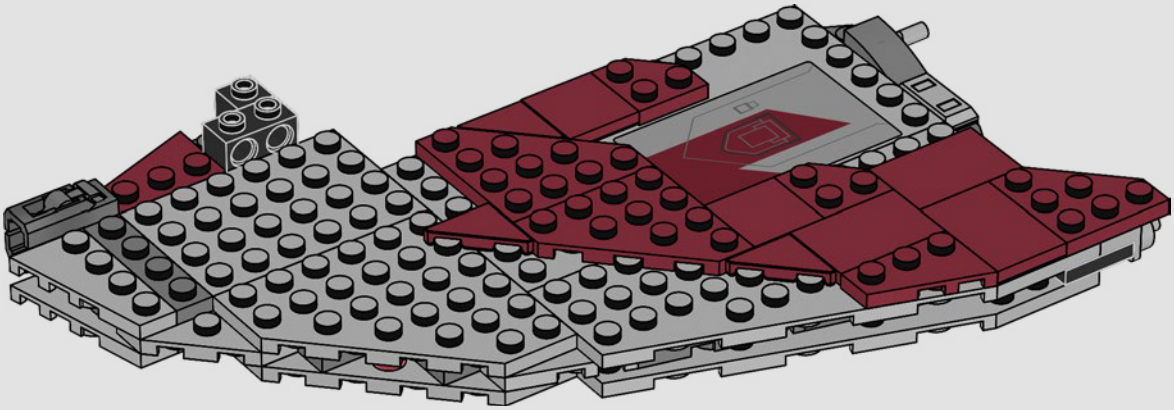

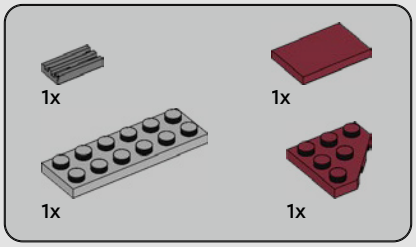


# 156

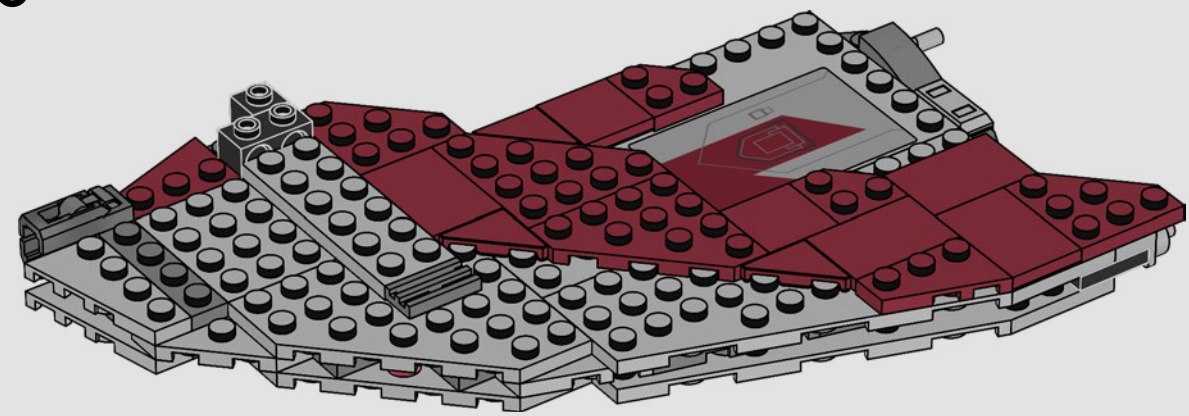

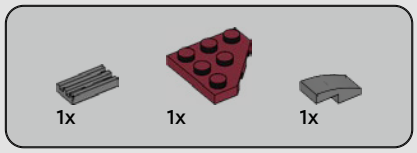


# 157

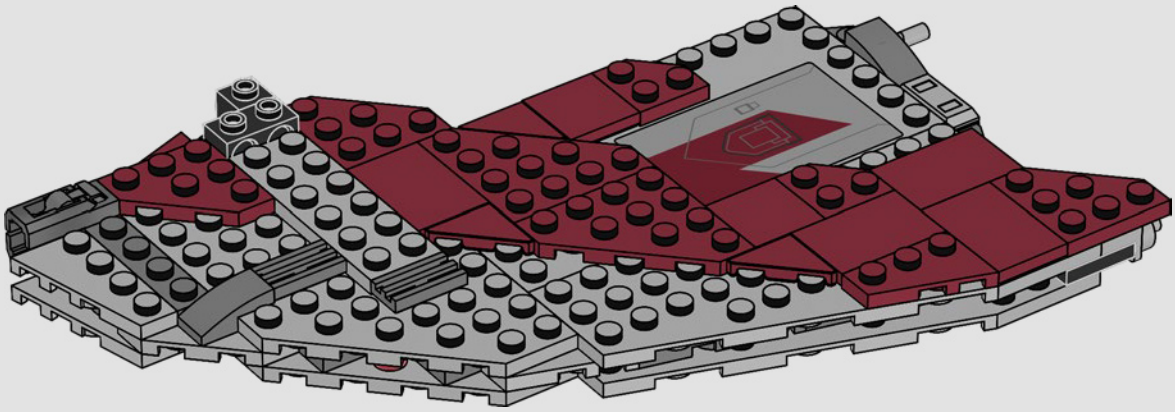

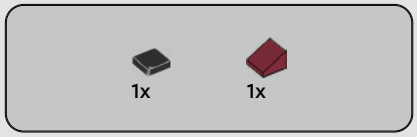


# 158

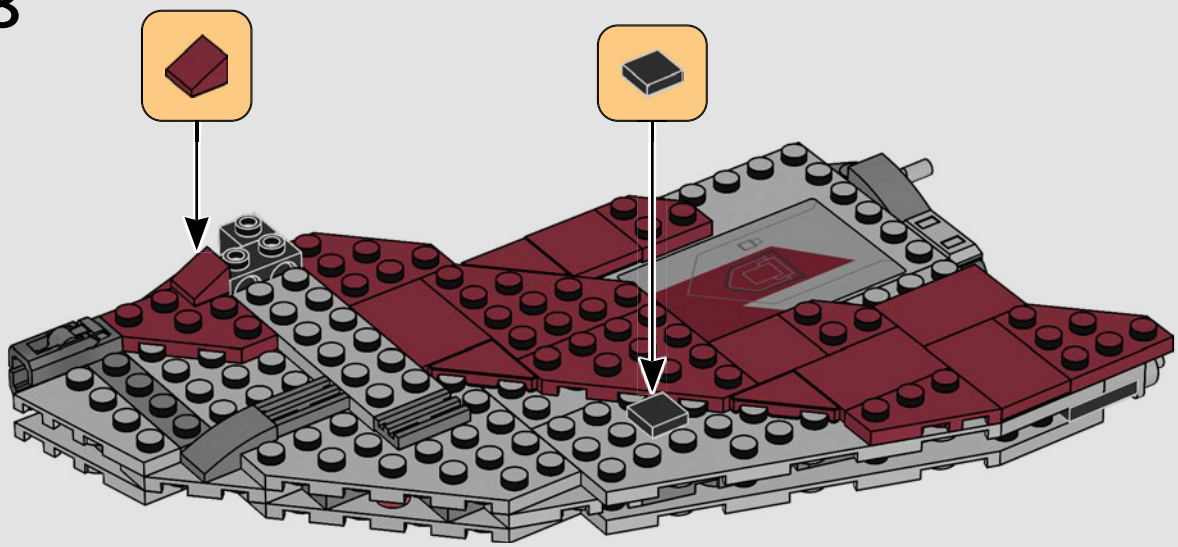

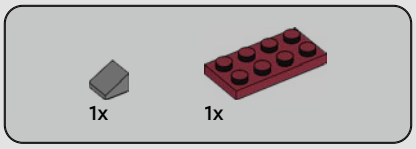


159

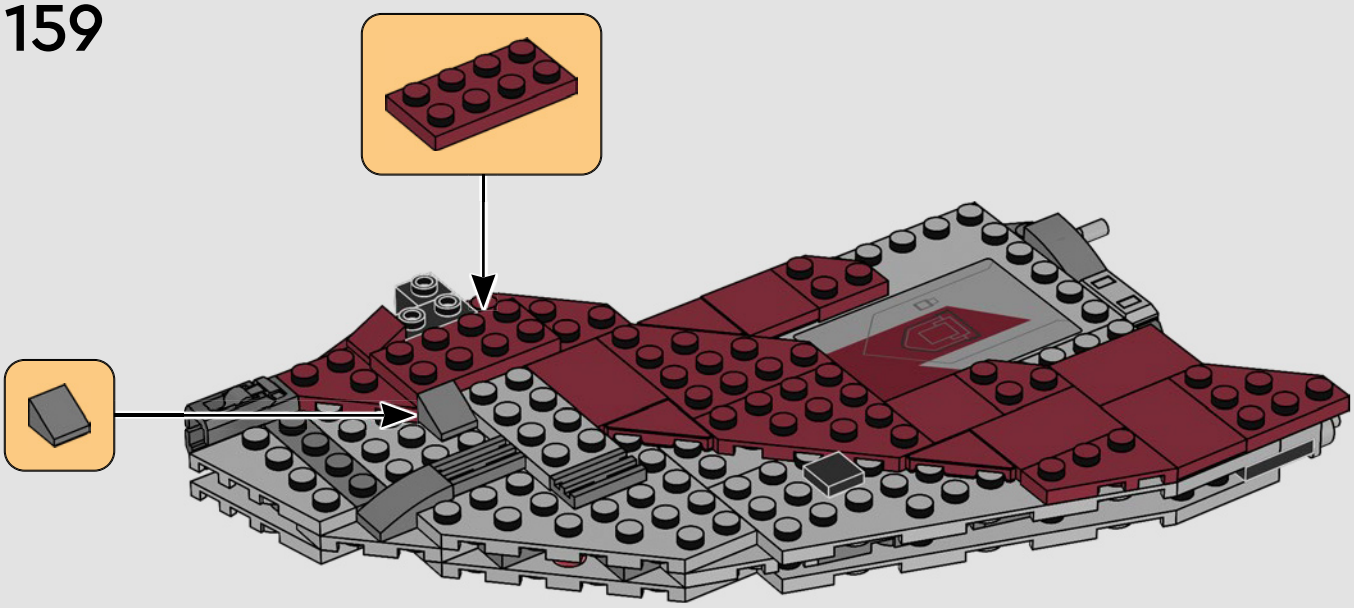

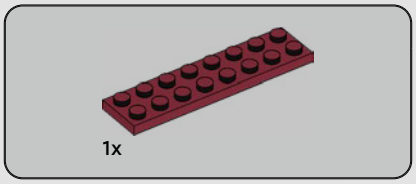


160

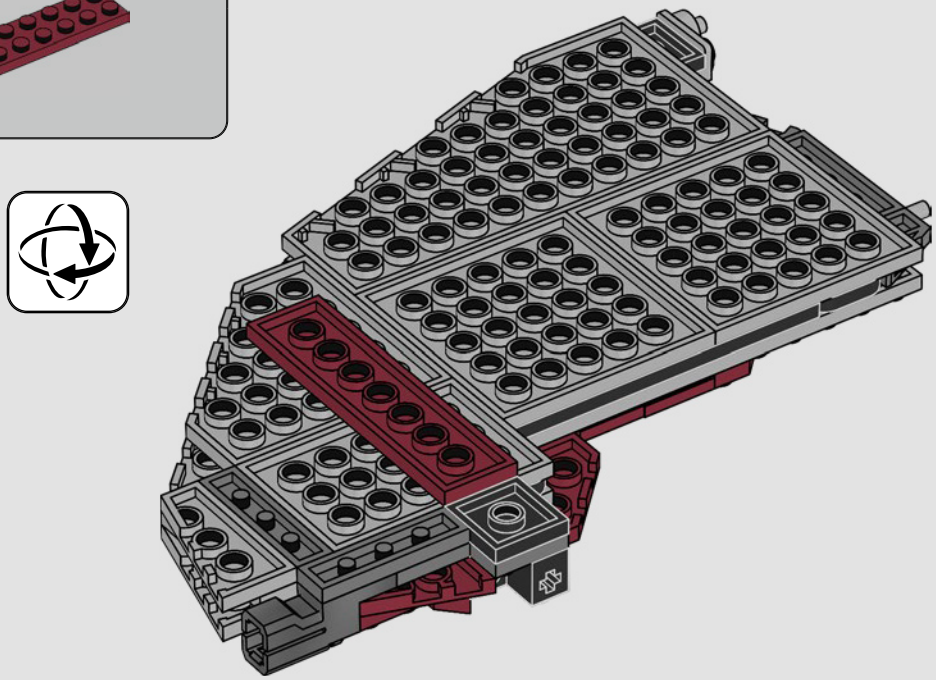

2x

# 161

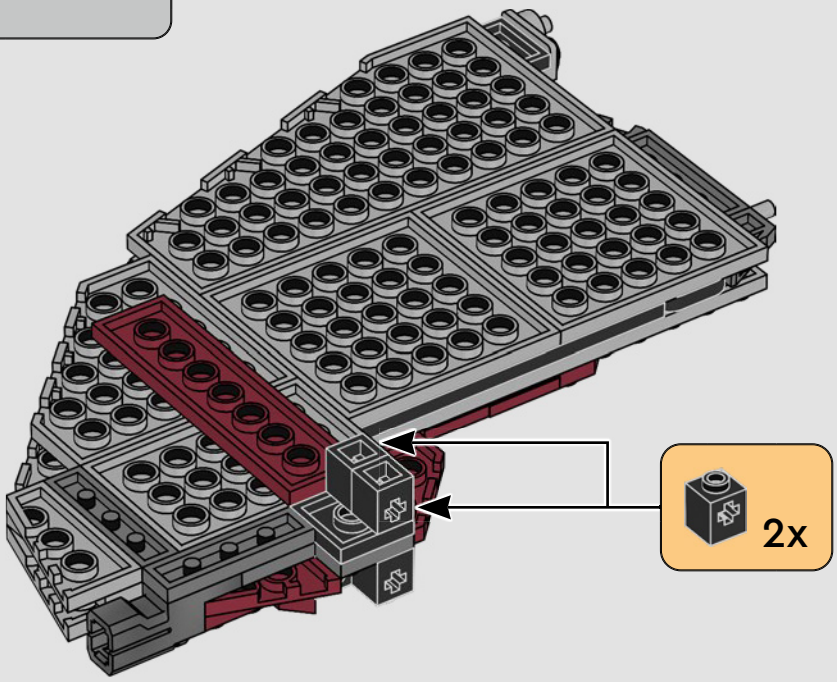

2x

1x

# 162

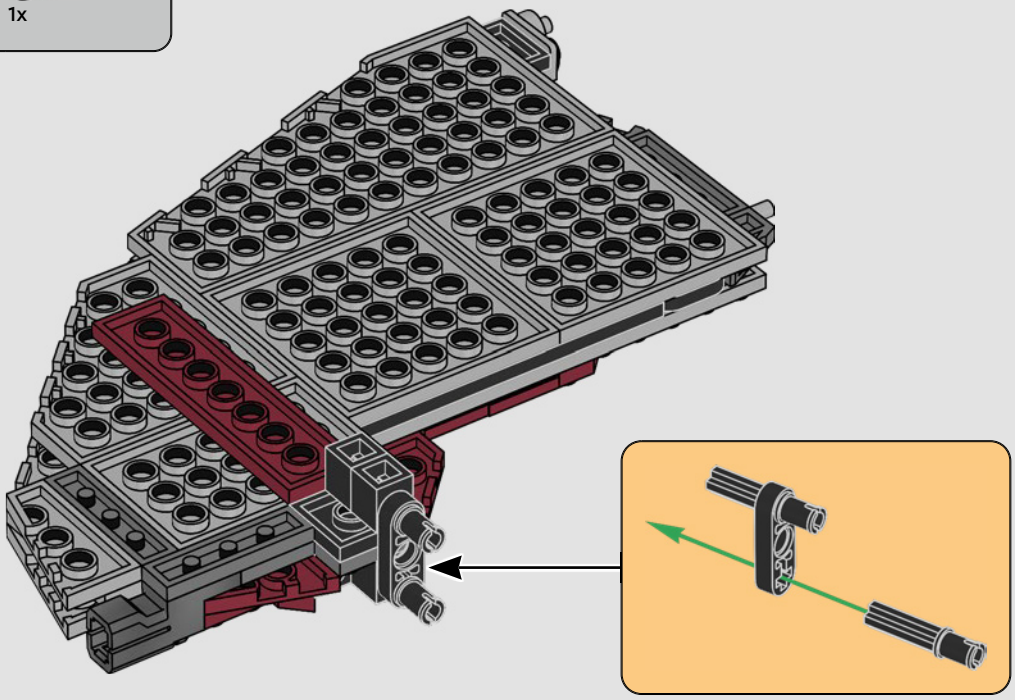

163

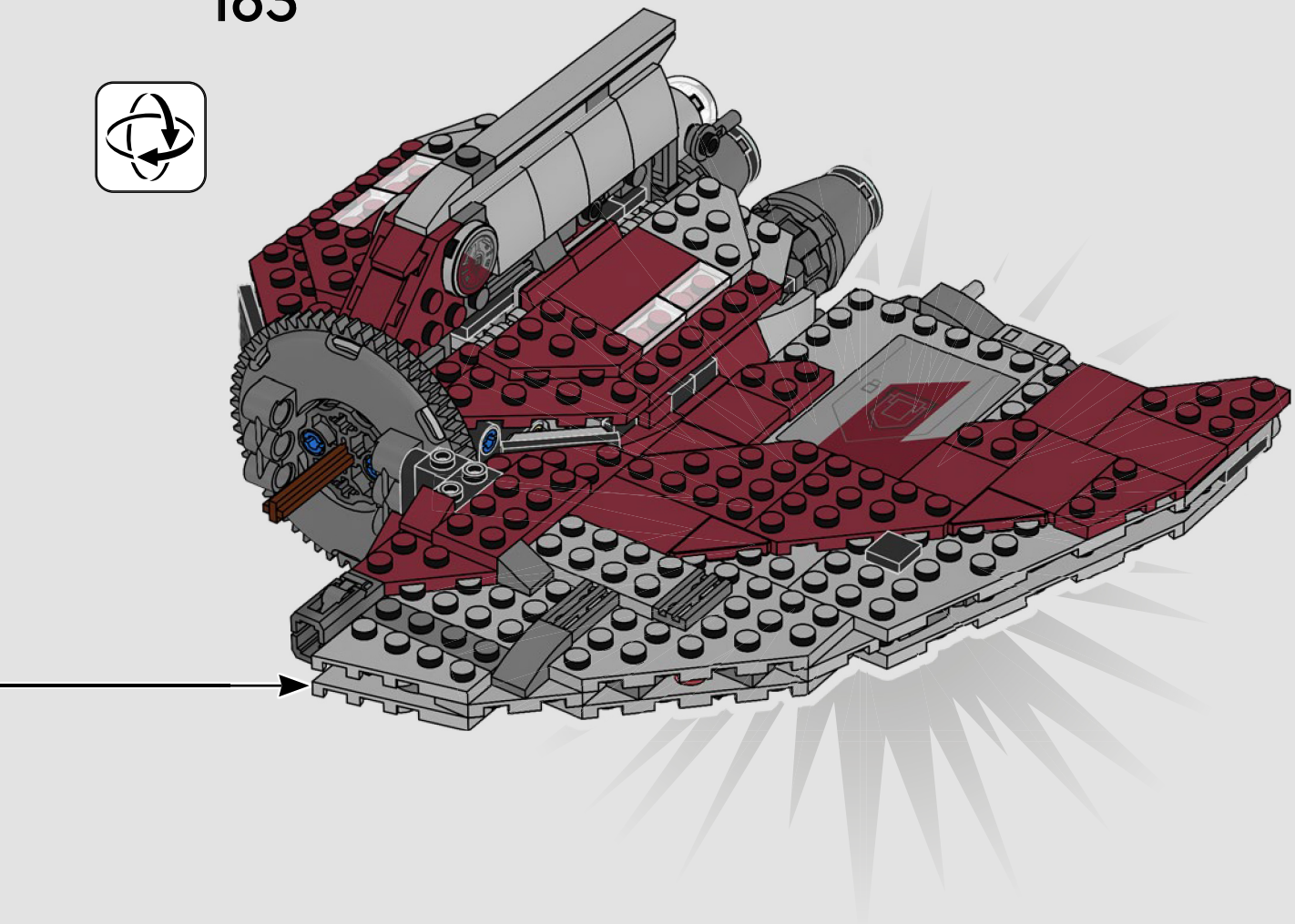

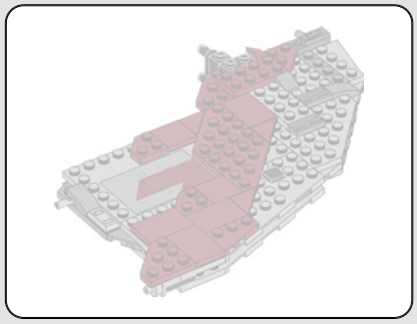

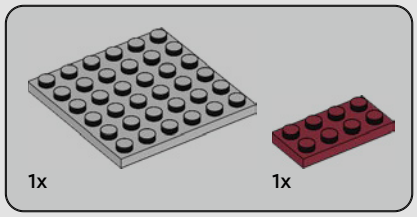


# 164

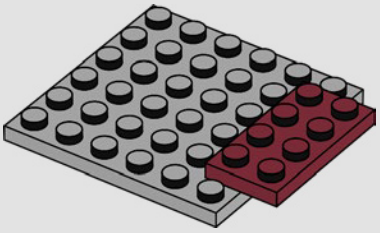

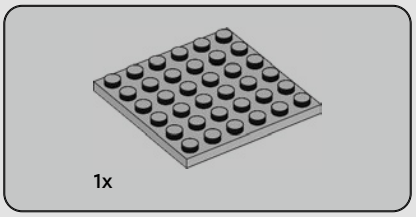


# 165

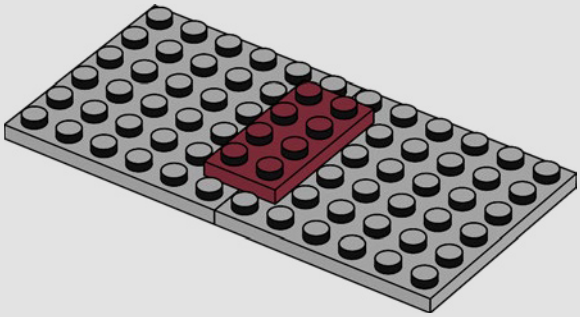

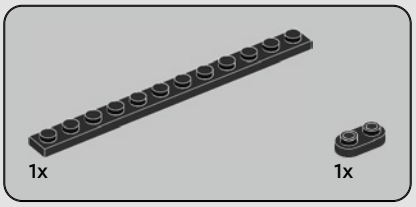


# 166

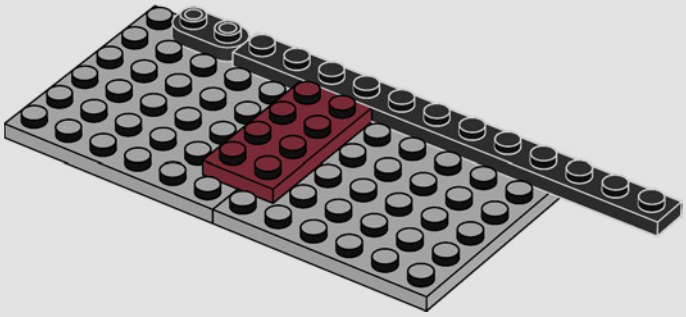

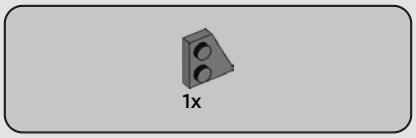


# 167

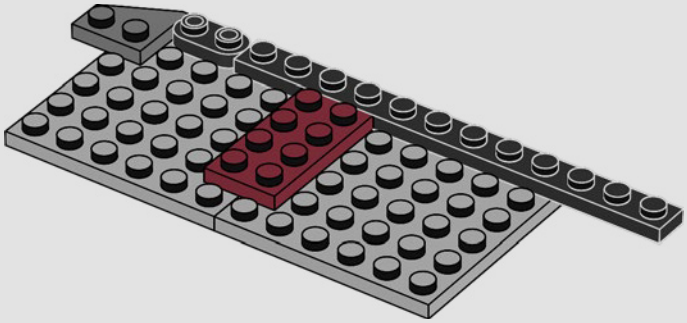

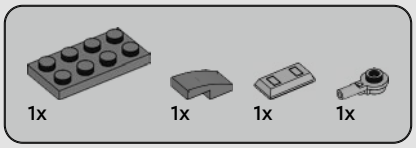


# 168

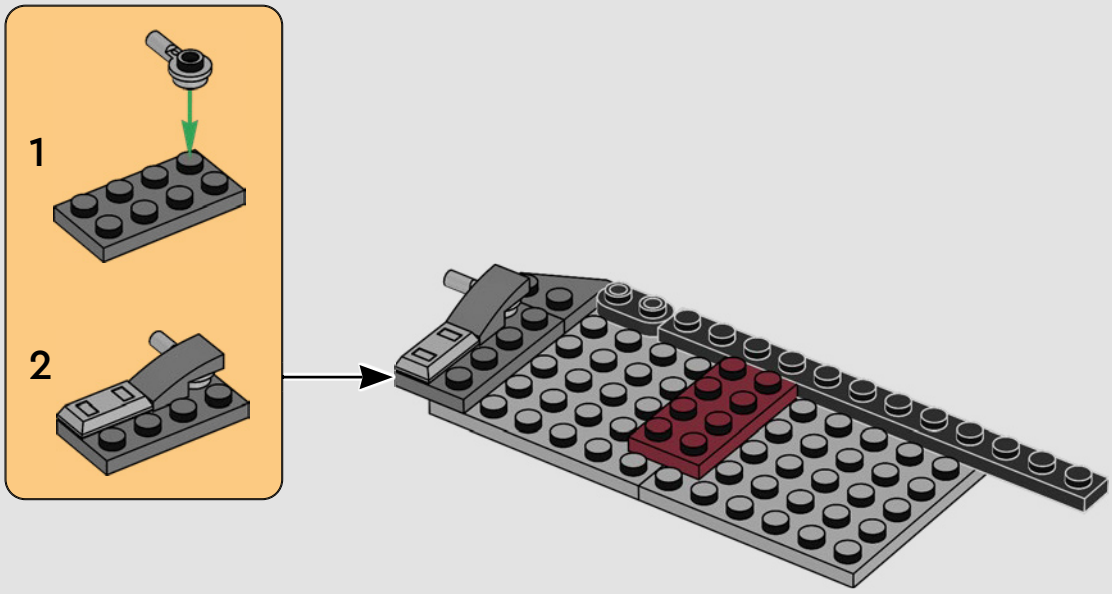

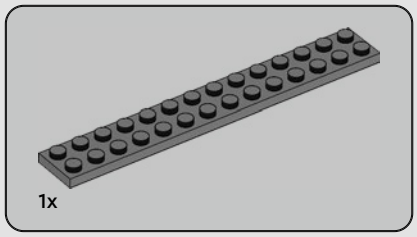


# 169

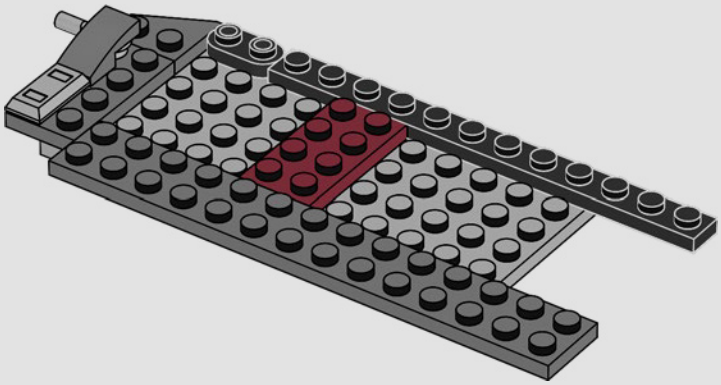

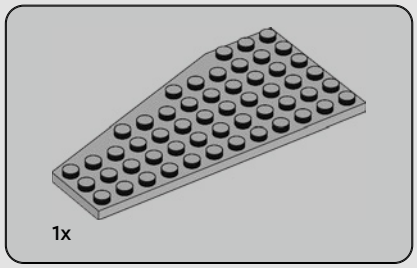


# 170

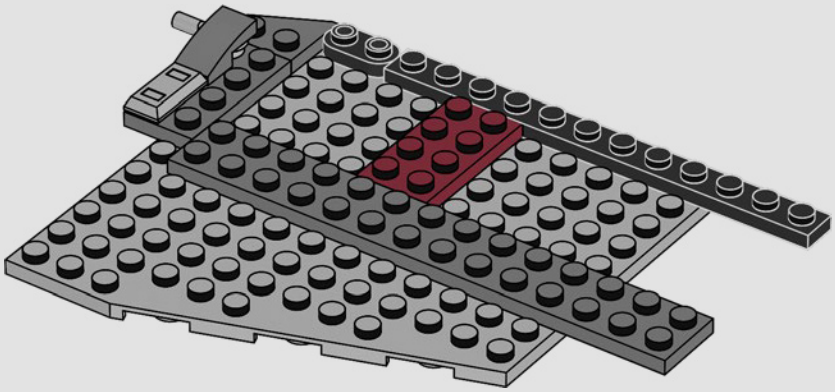

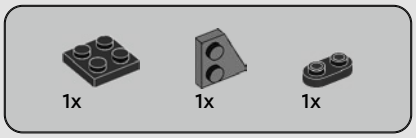


# 171

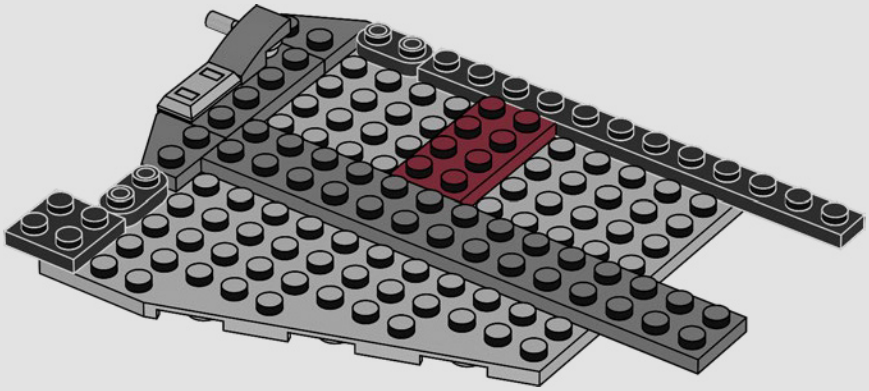

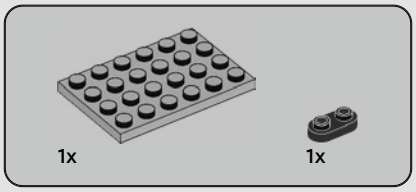


# 172

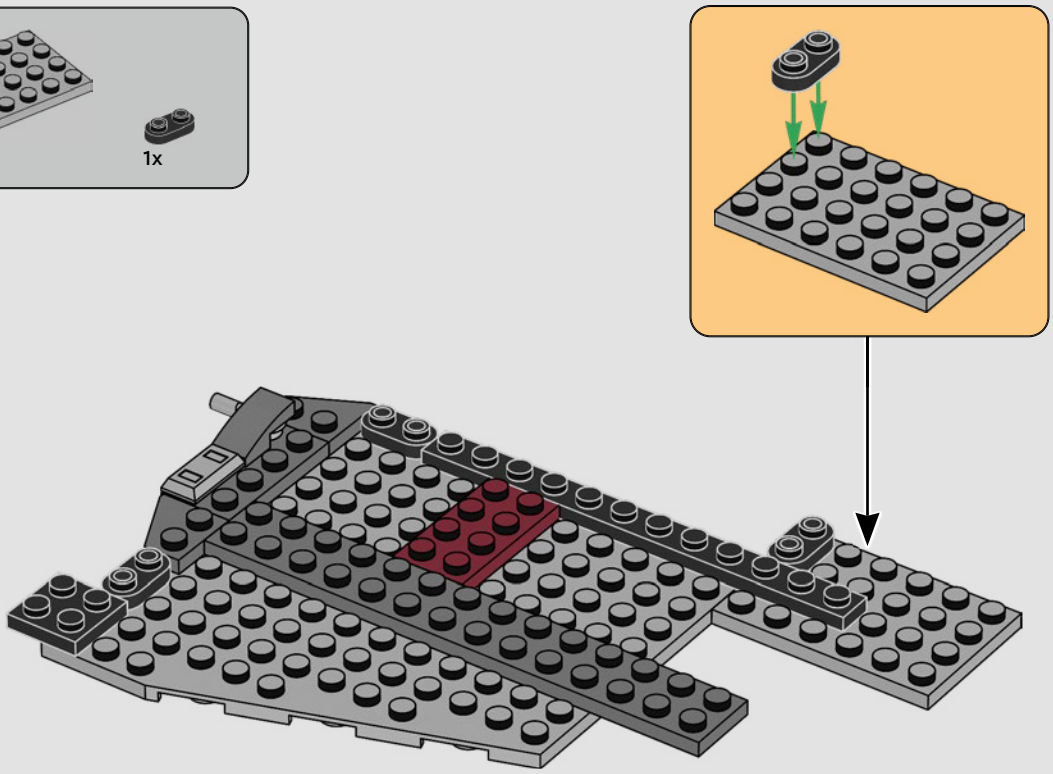

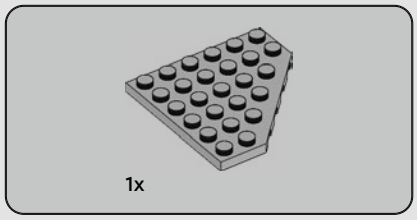


# 173

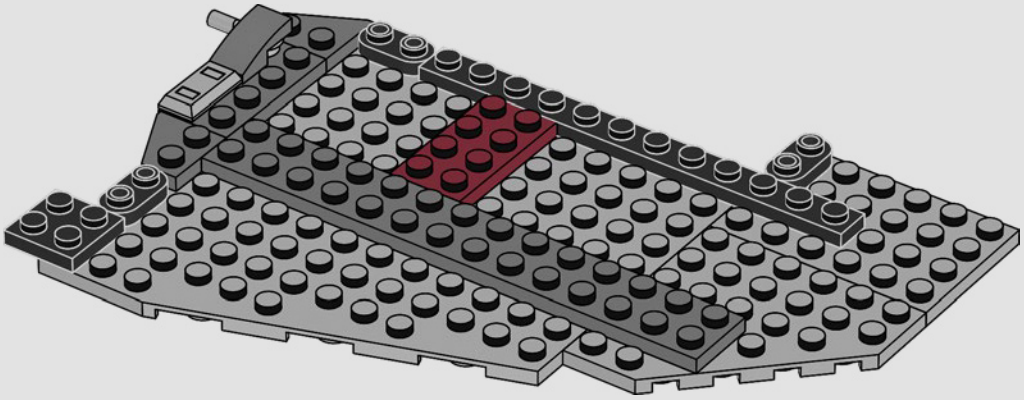

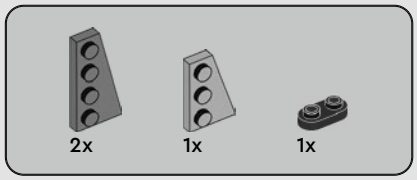


# 174

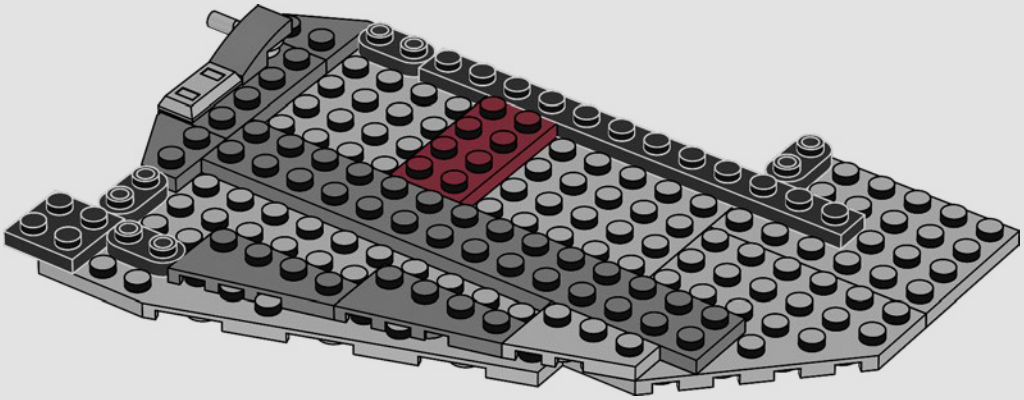

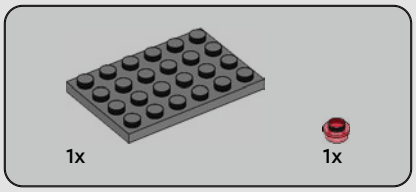


175

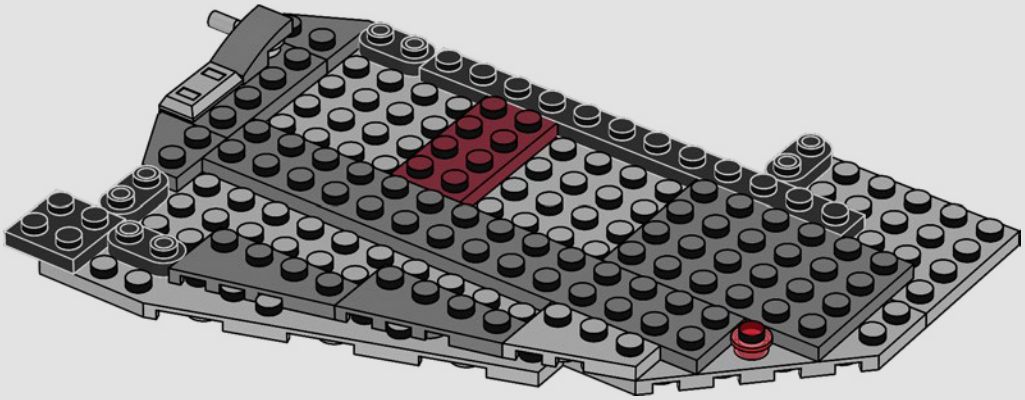

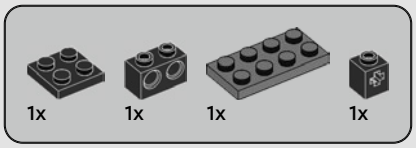


176

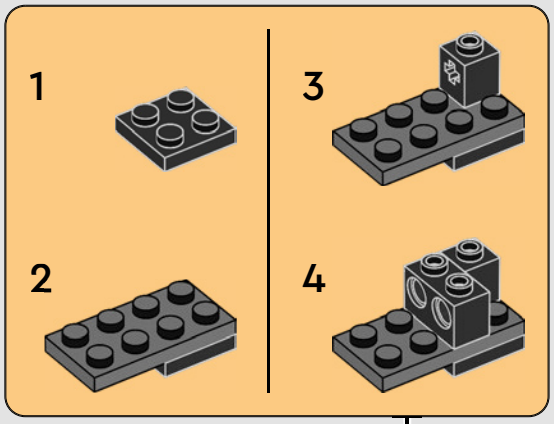


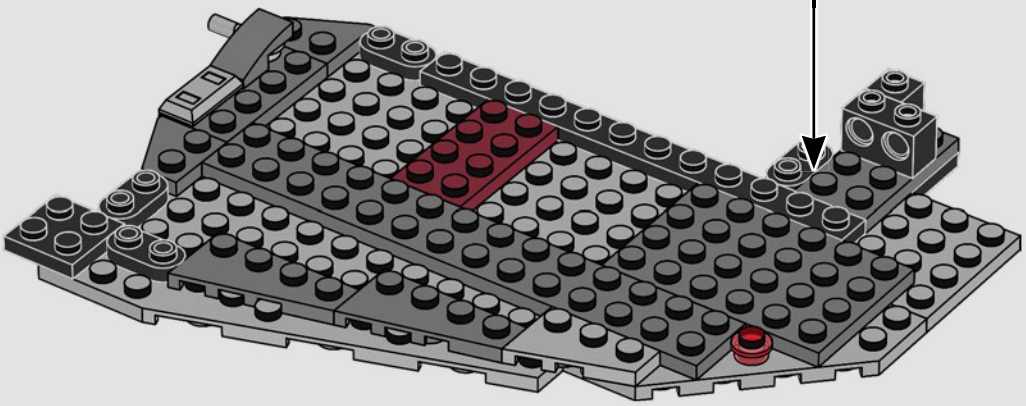

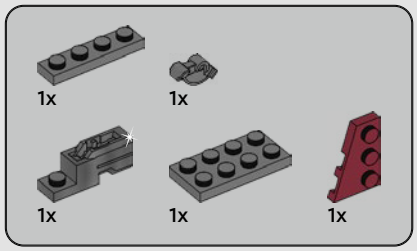


# 177

1

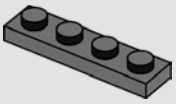

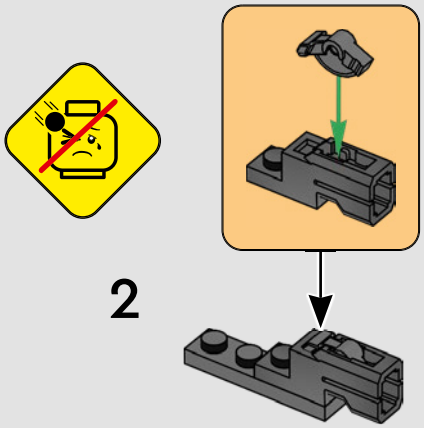

2

3

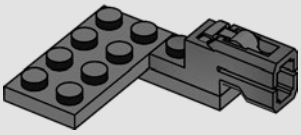

4

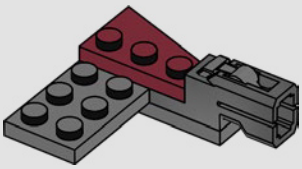

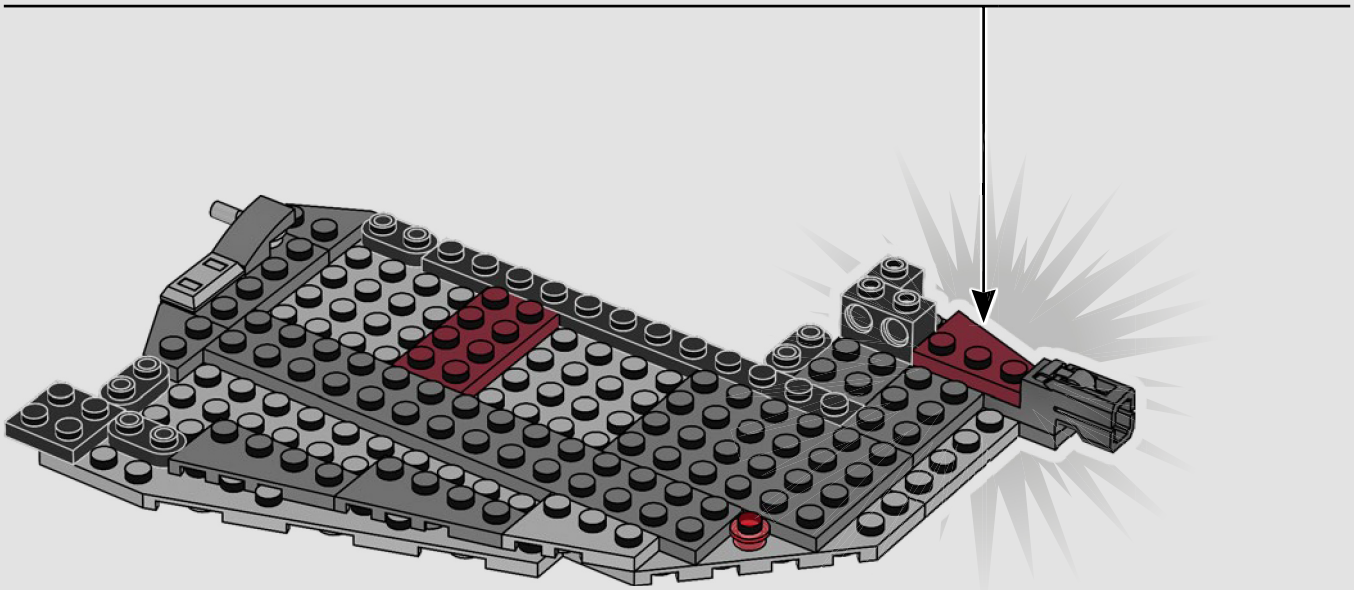

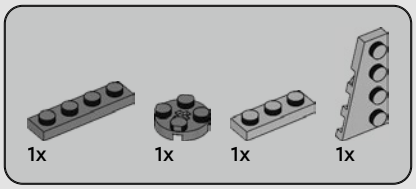


# 178

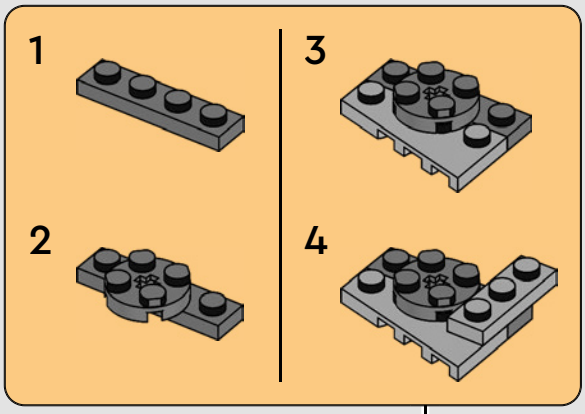


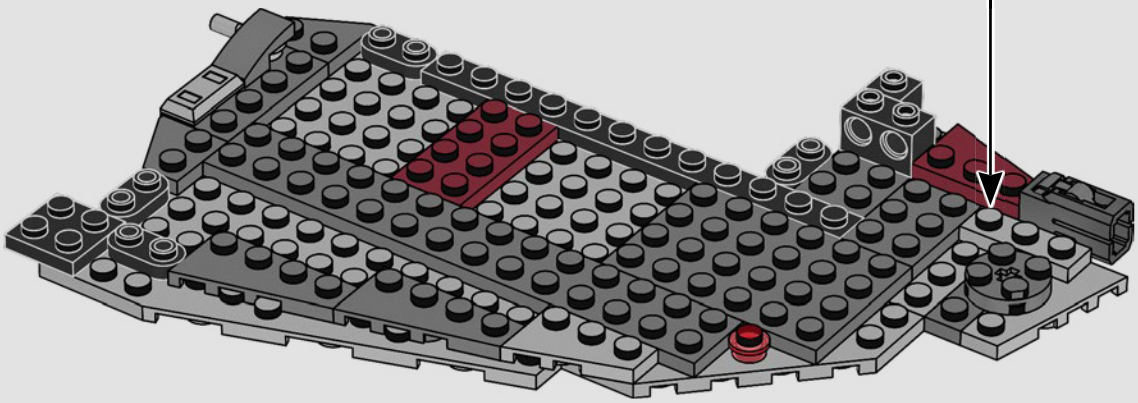

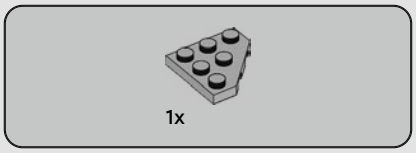


# 179

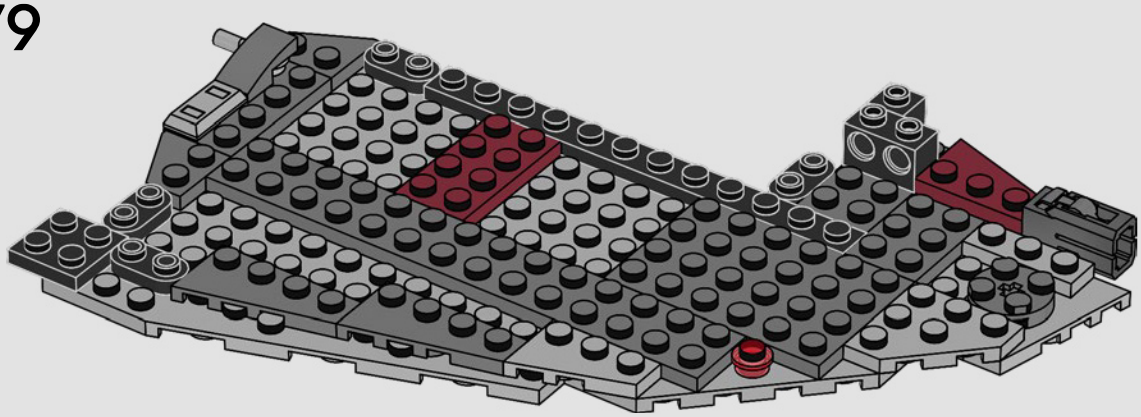

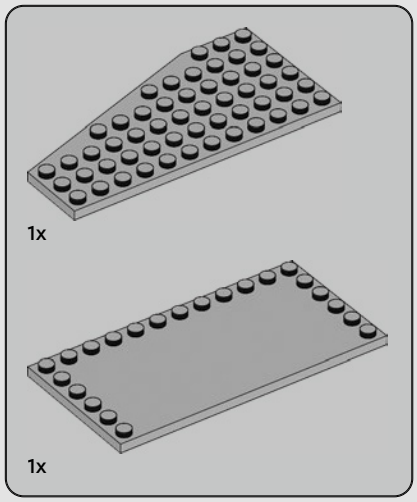


180

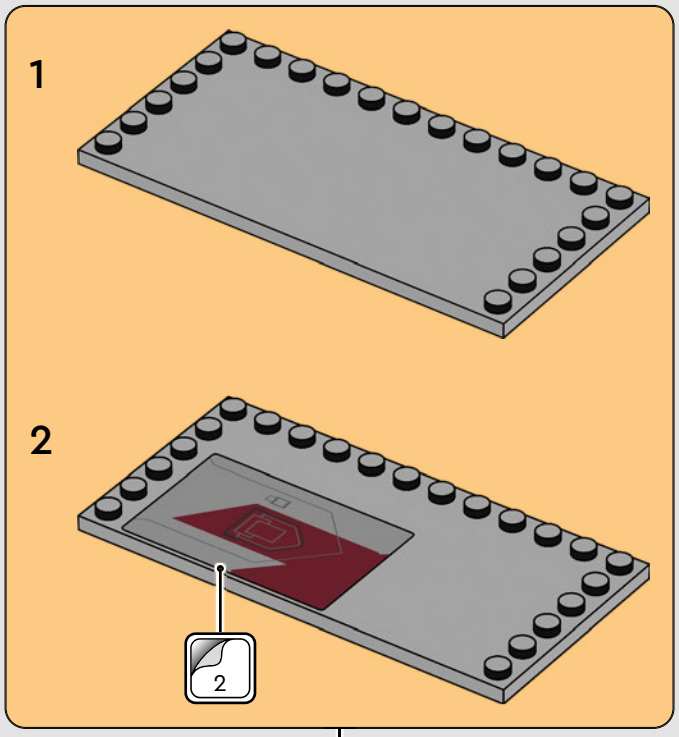


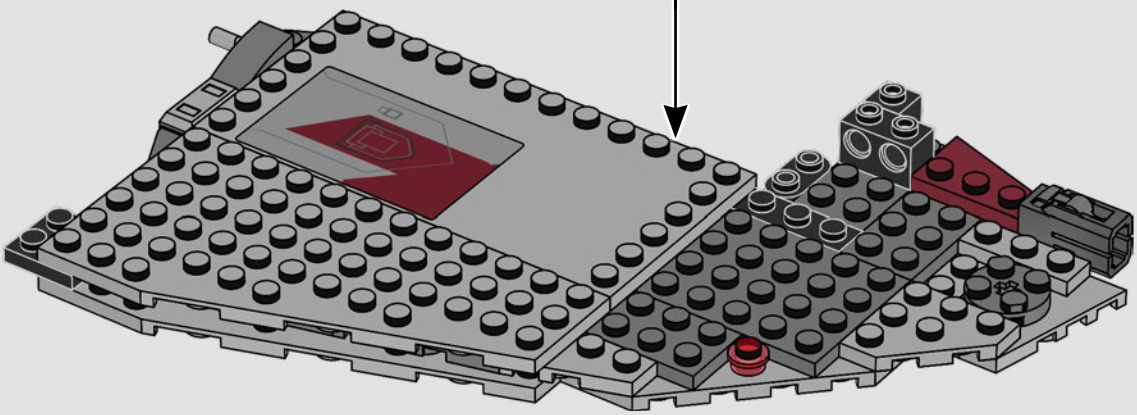

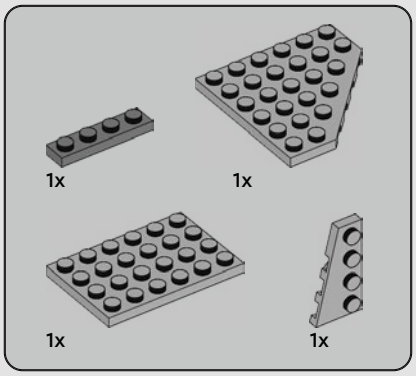


# 181

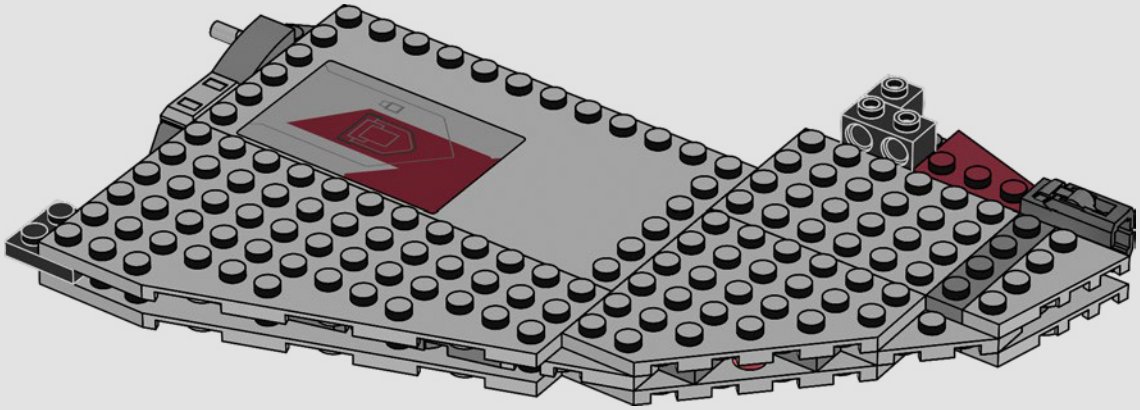

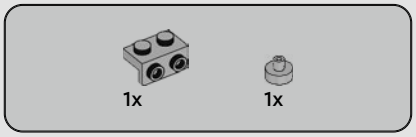


# 182

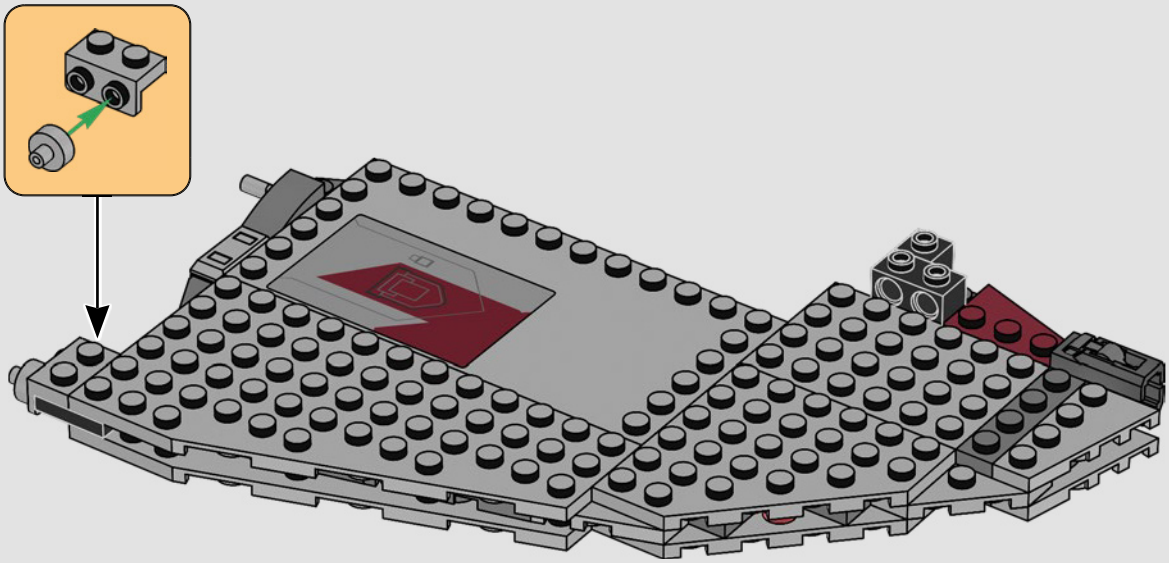

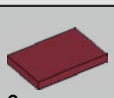

2x

# 183

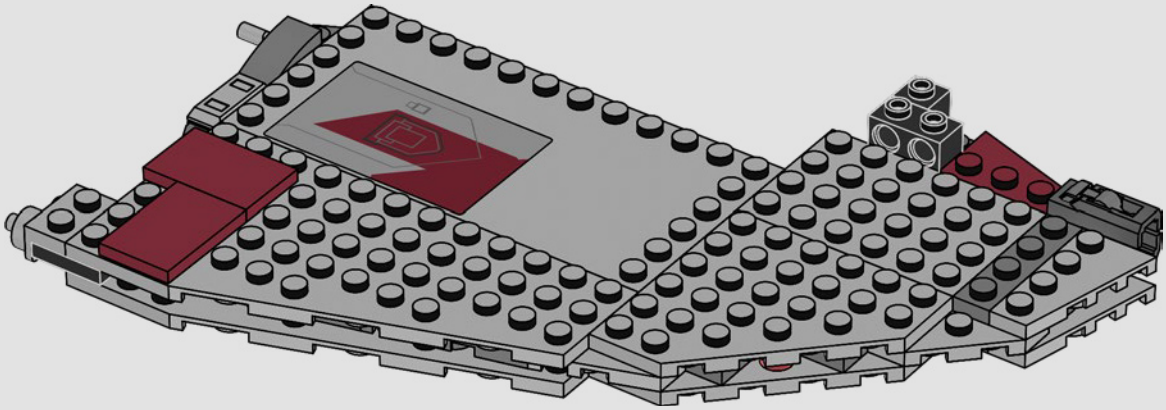

1x

# 184

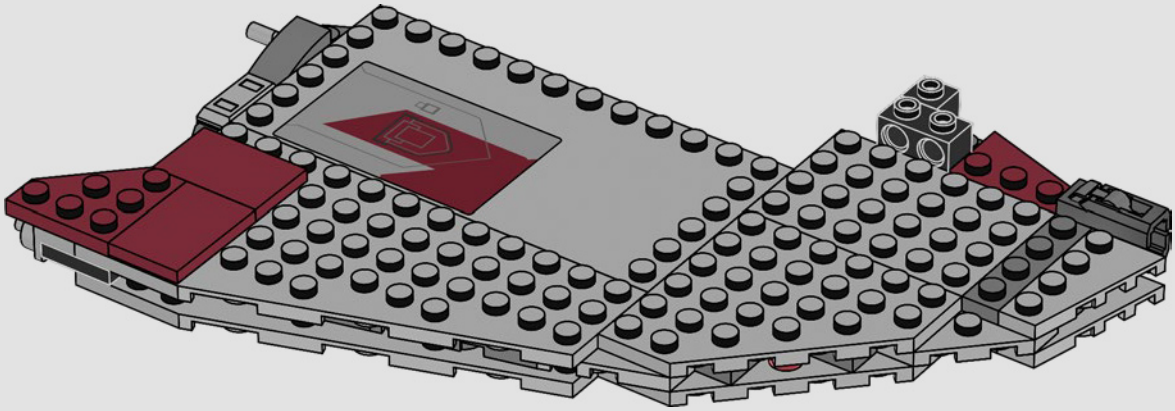

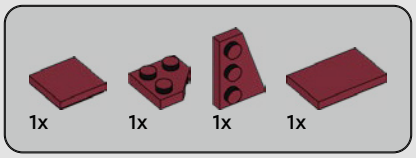


# 185

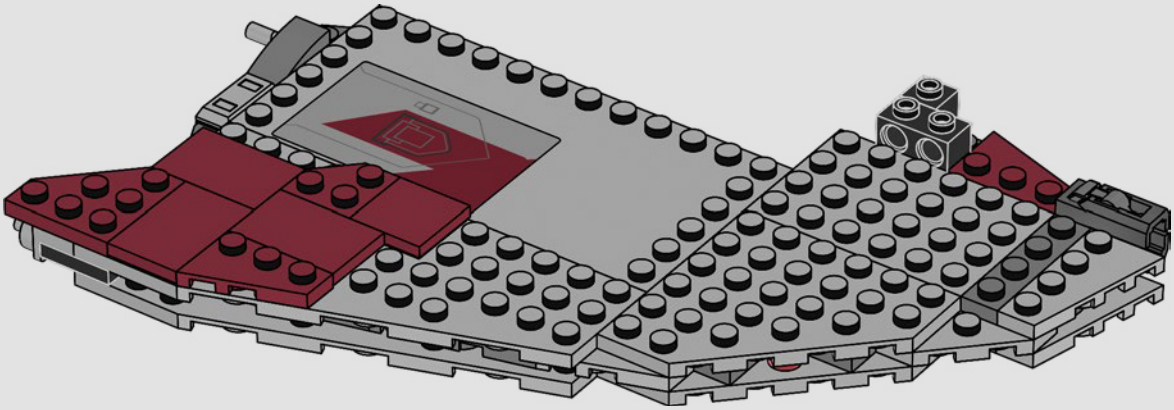

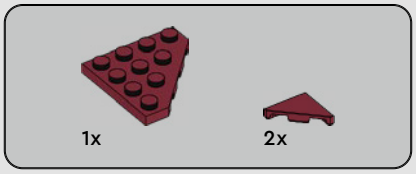


# 186

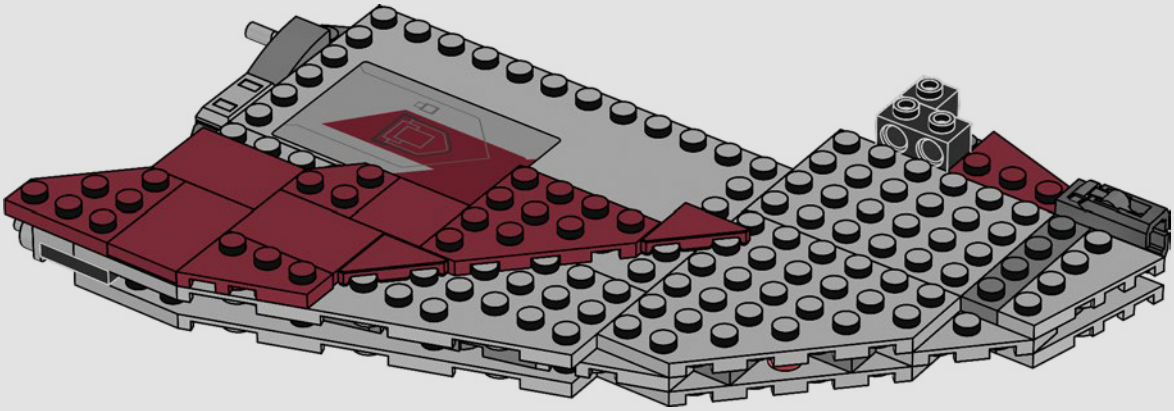

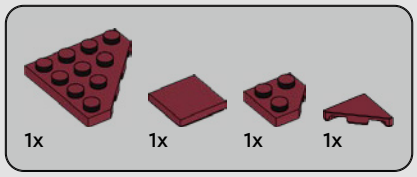


# 187

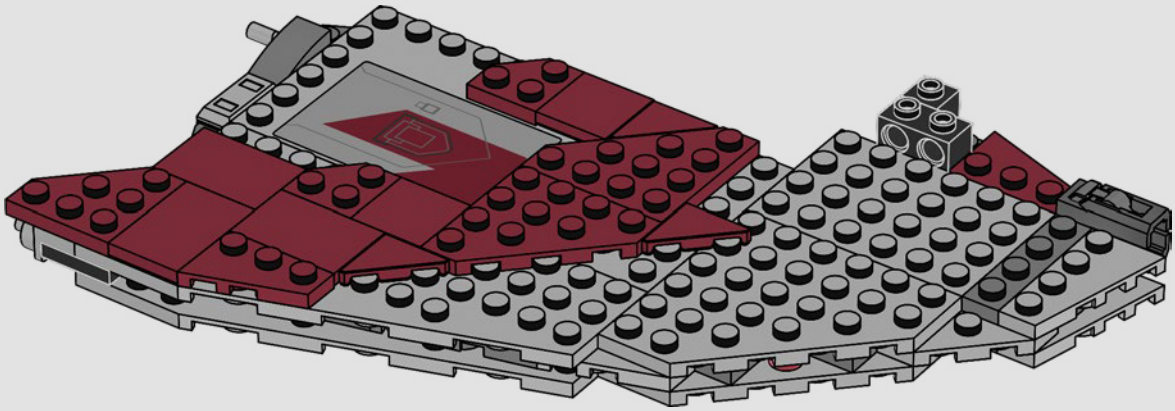

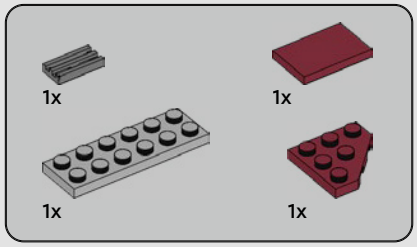


# 188

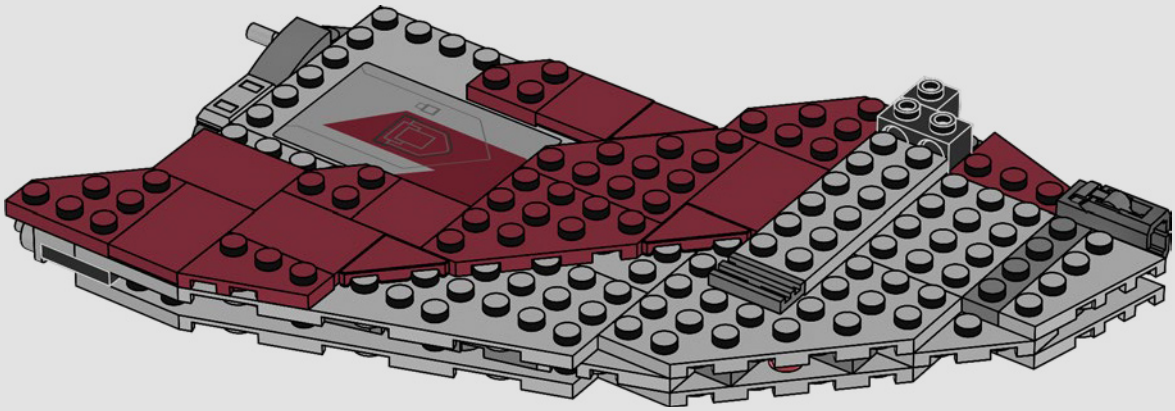

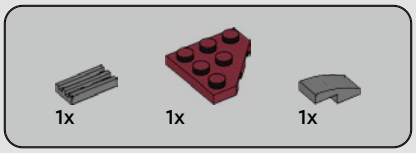


189

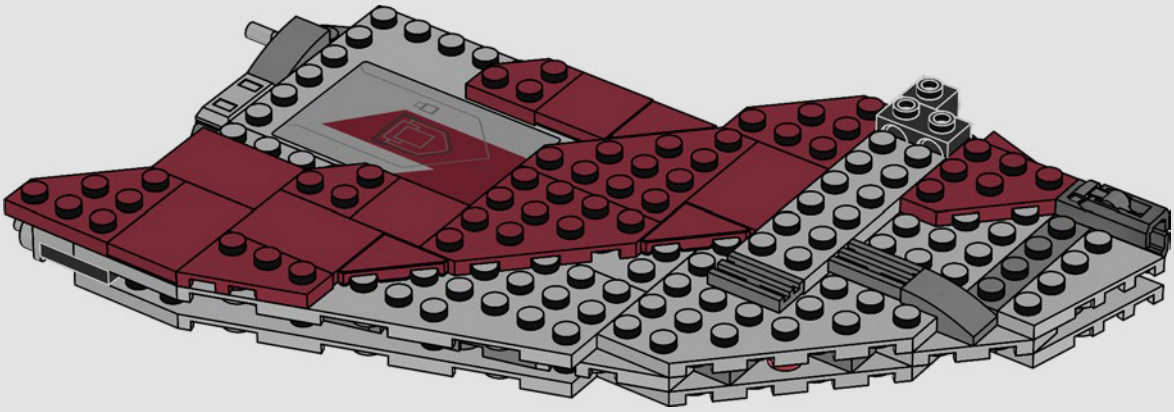

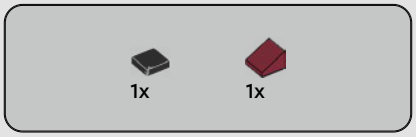


190

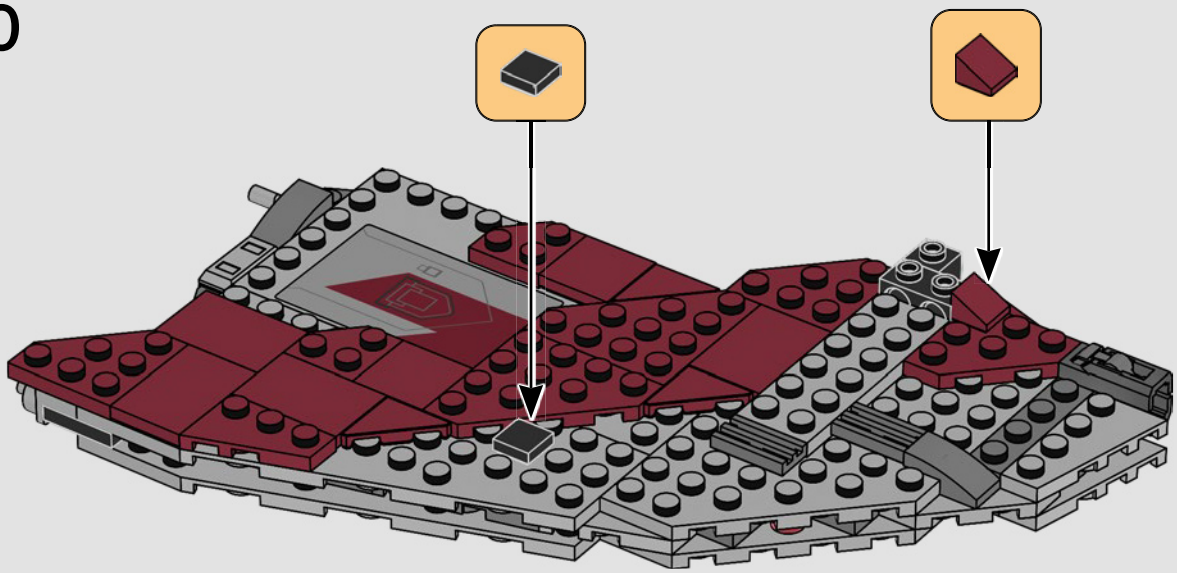

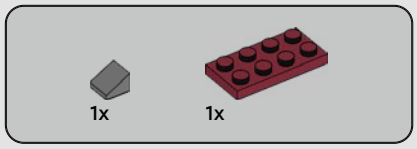


## 191

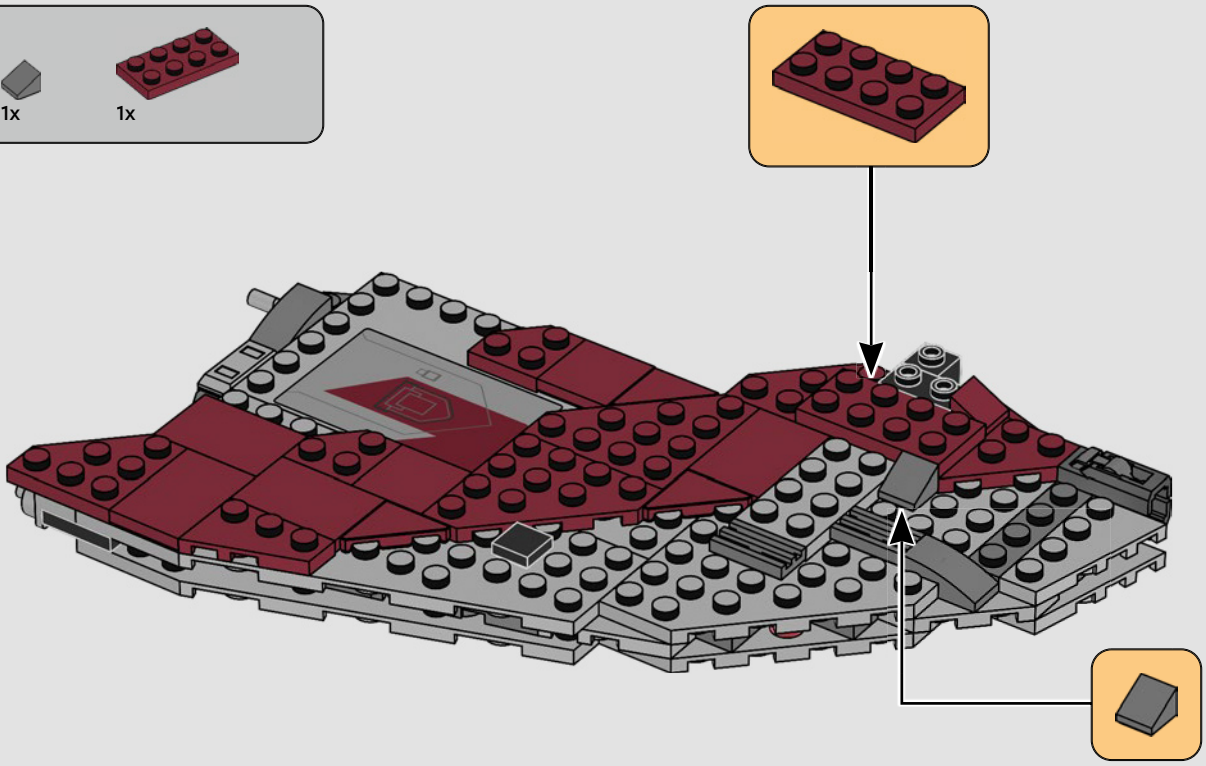

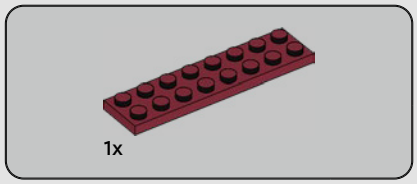


## 192

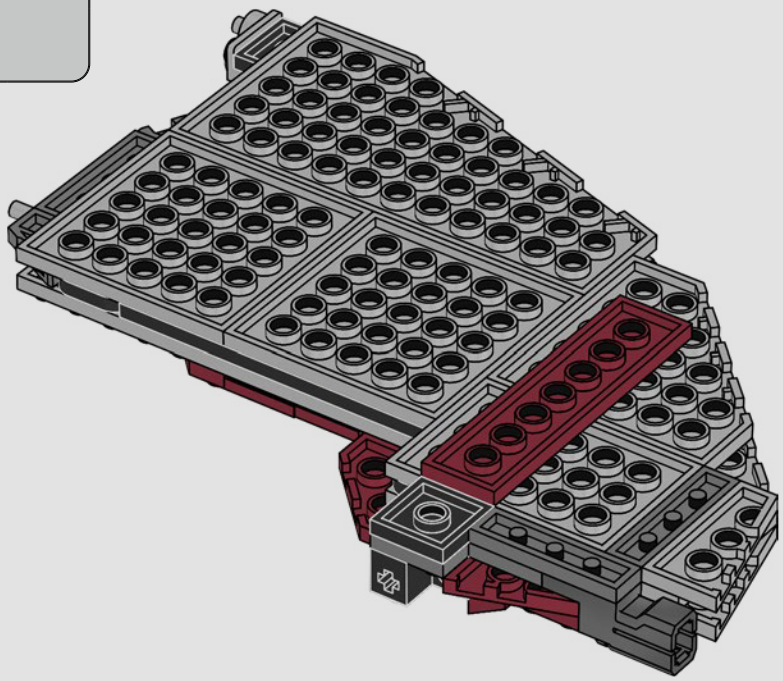

2x

# 193

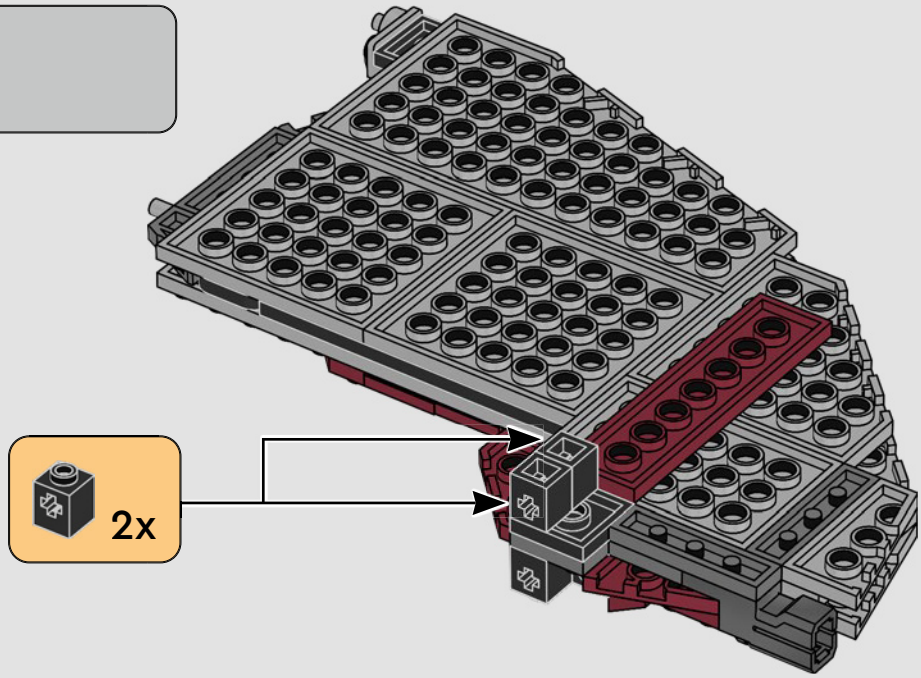


2x 1x

# 194

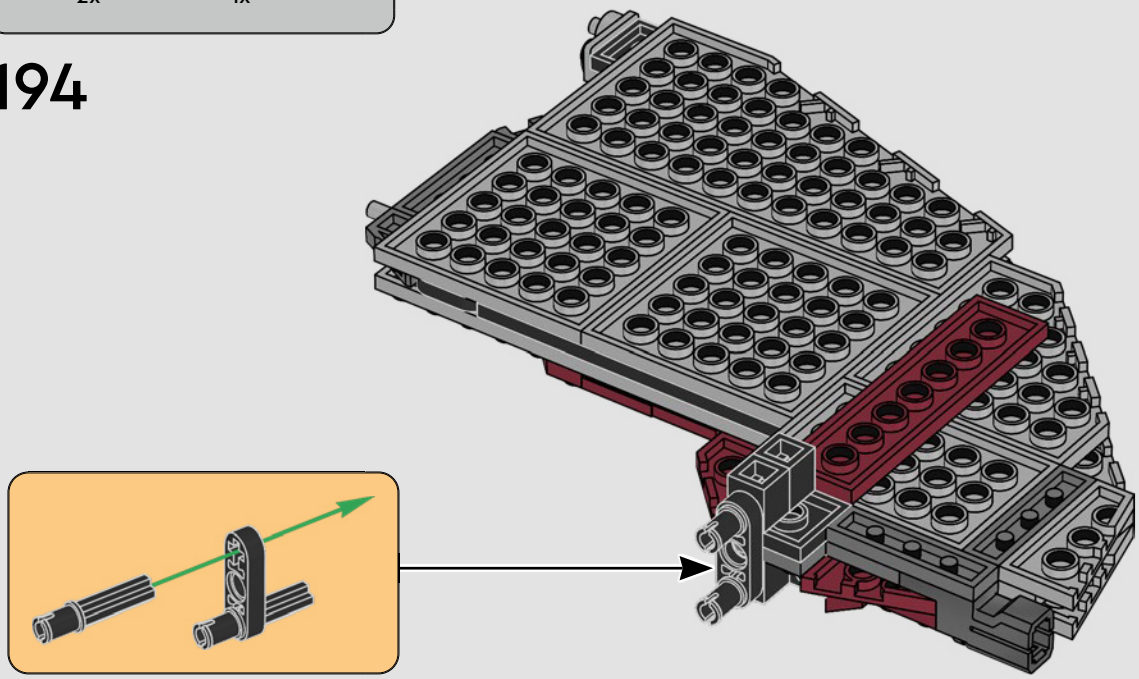

195

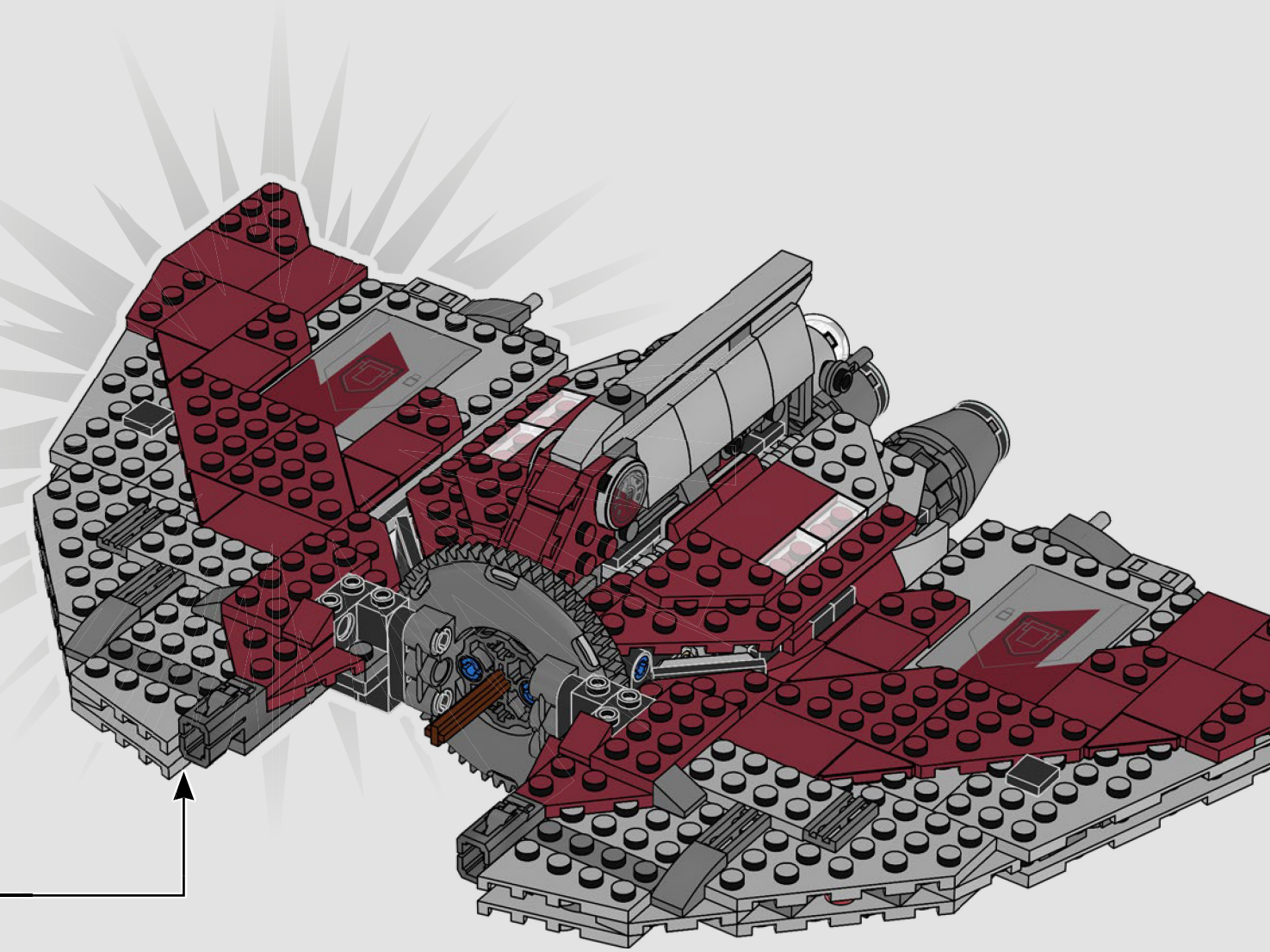

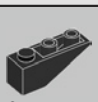


# 196

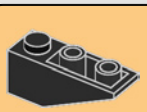

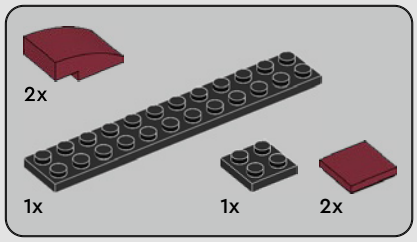


# 197

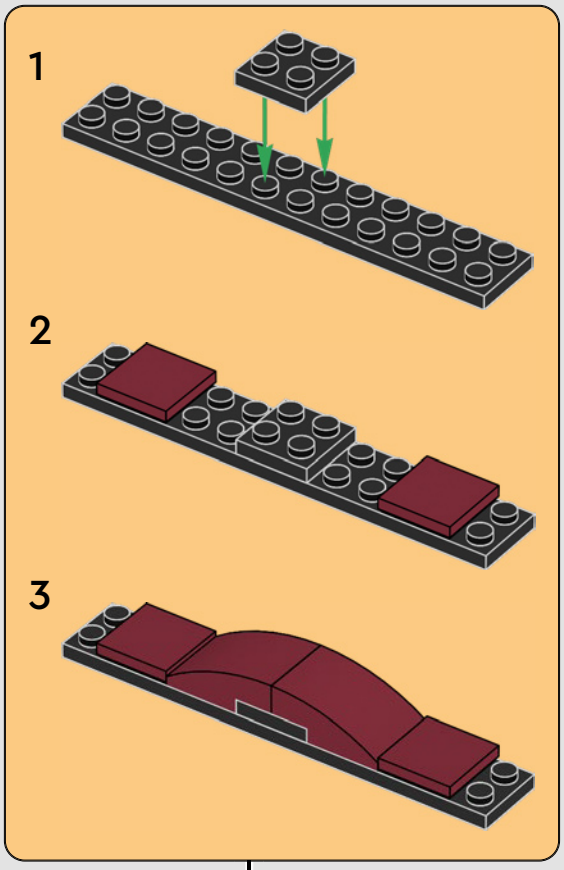


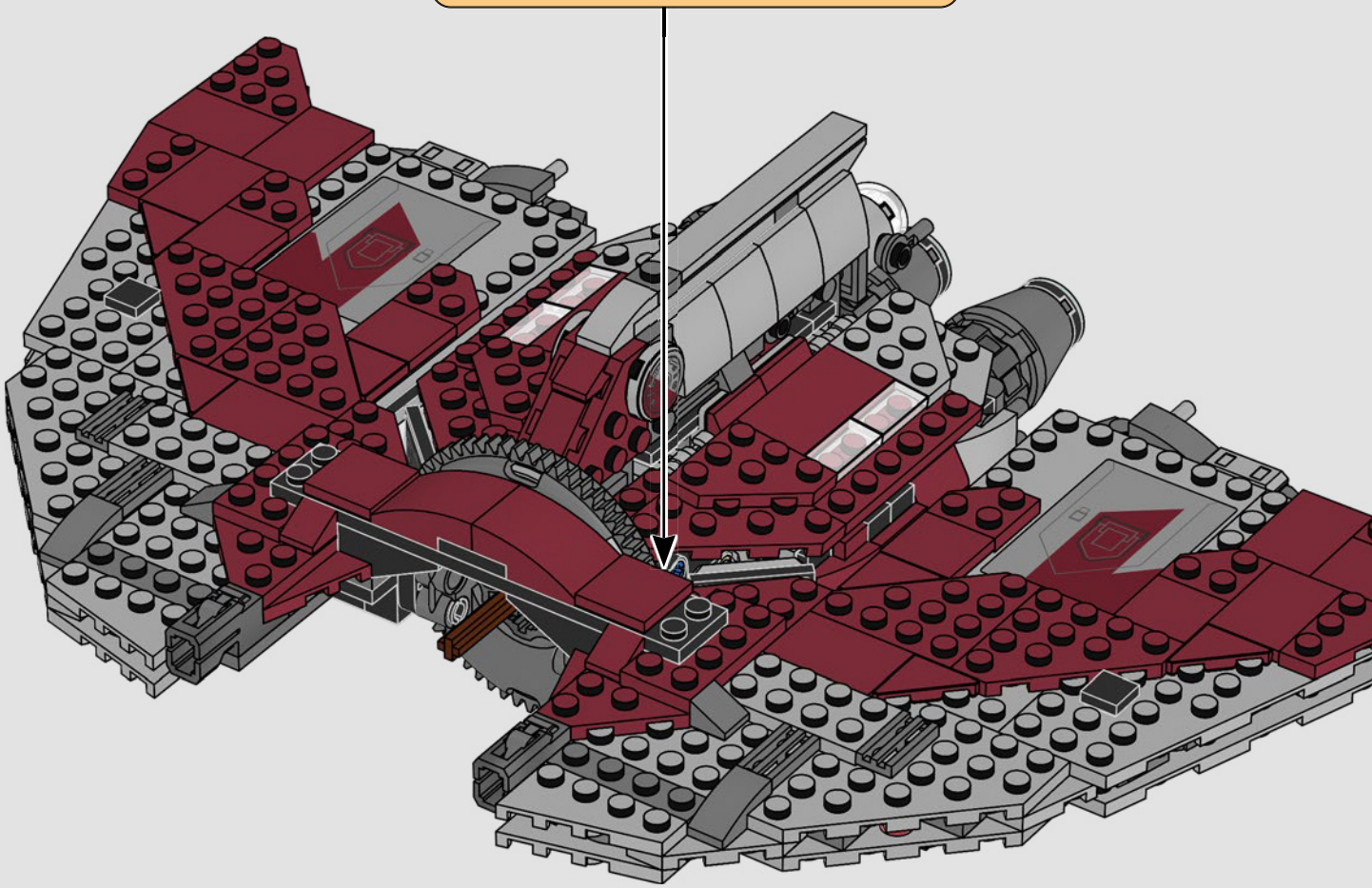

198

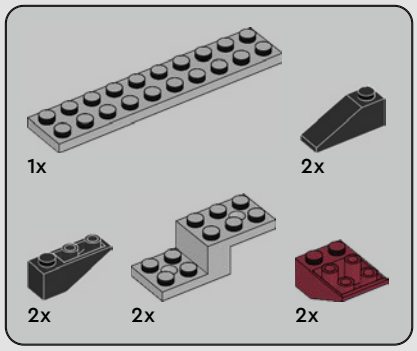


# 199

1

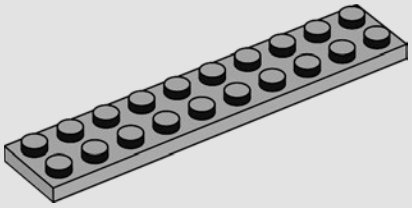

2

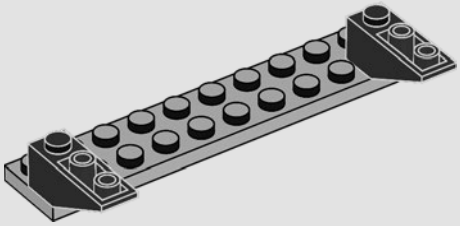

3

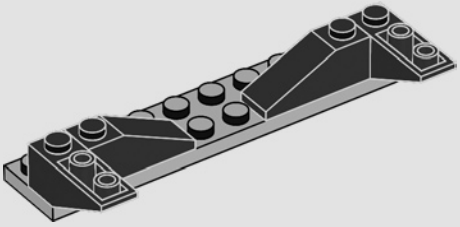

4

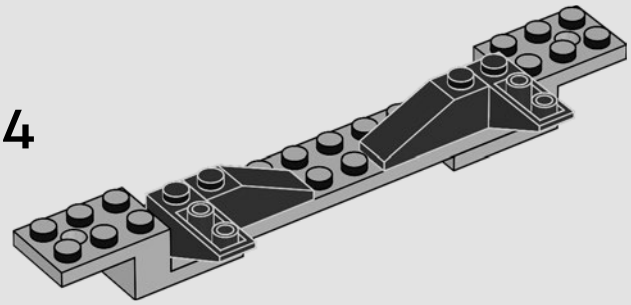

5

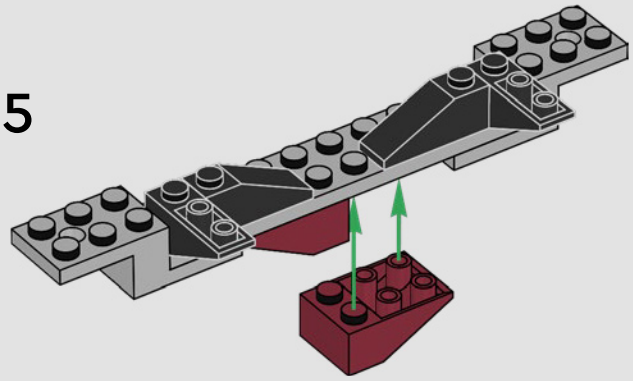

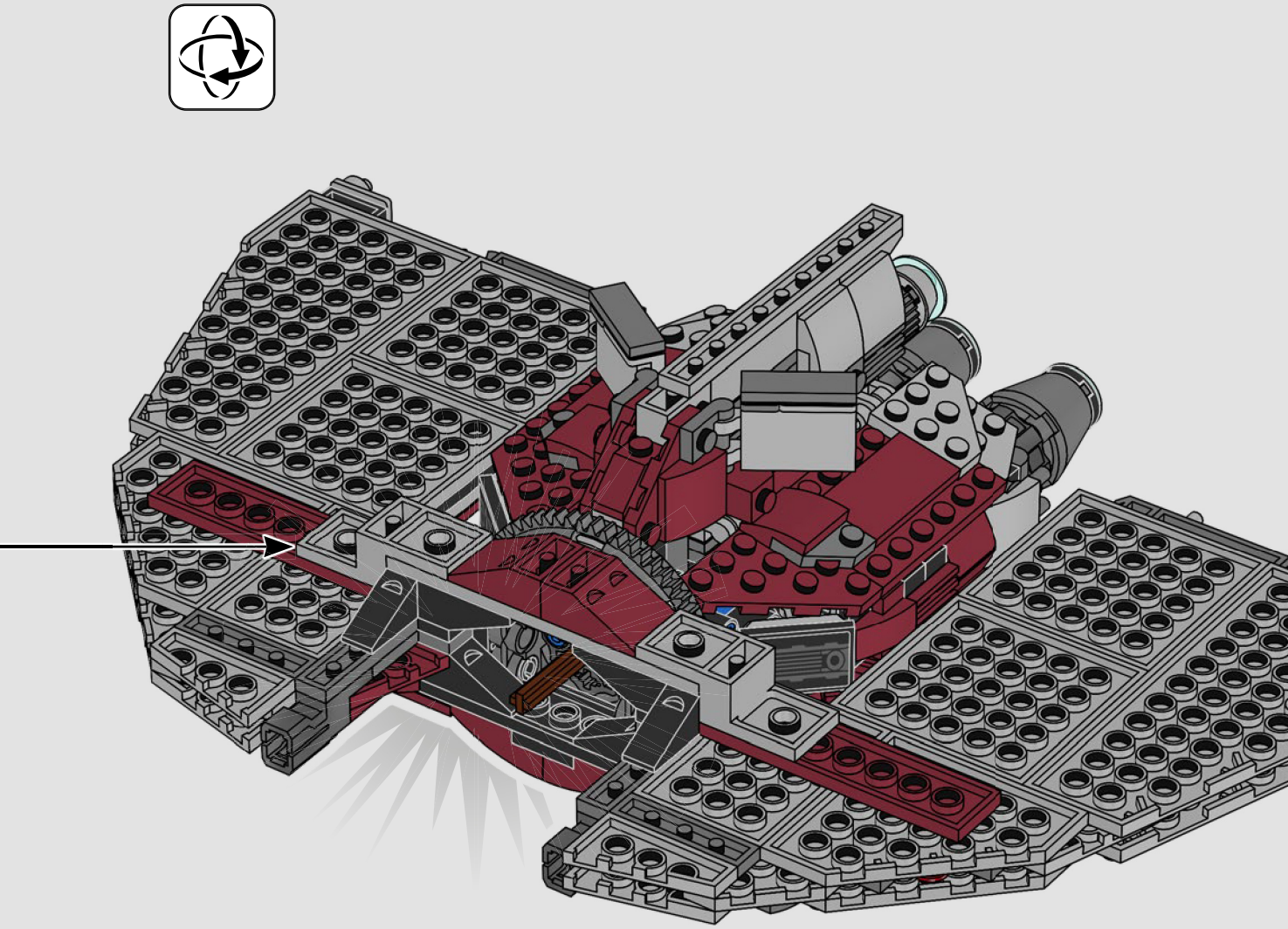

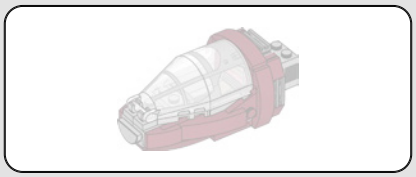

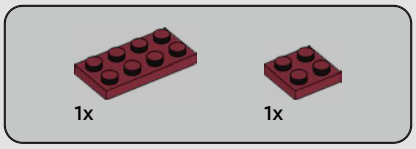


## 200

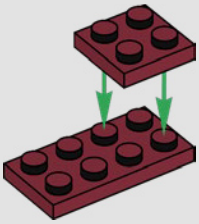

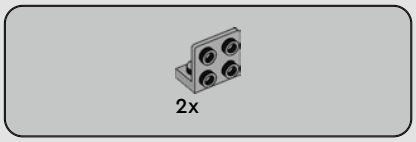


## 201

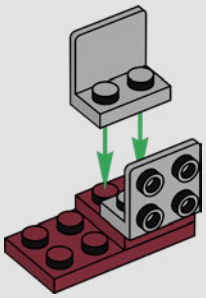

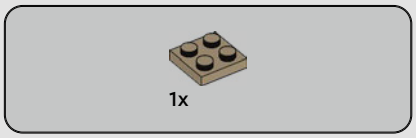


## 202

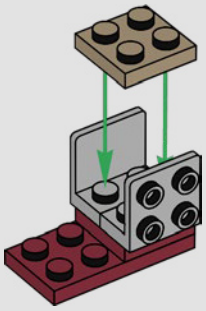

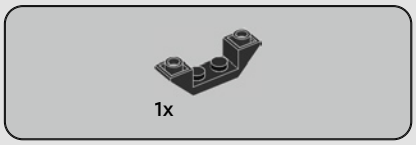


## 203

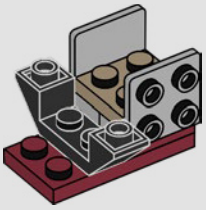

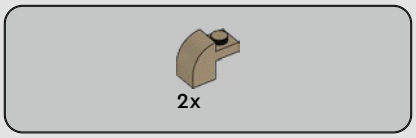


## 204

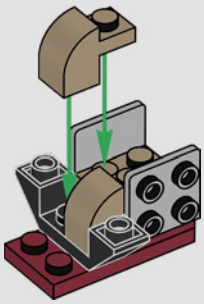

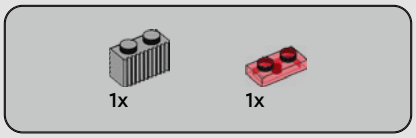


## 205

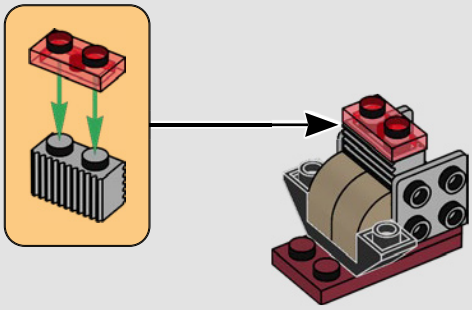

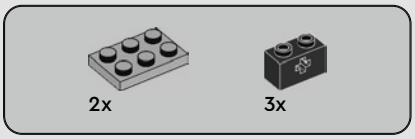


## 206

1

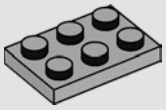

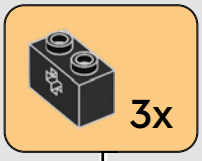


2

3

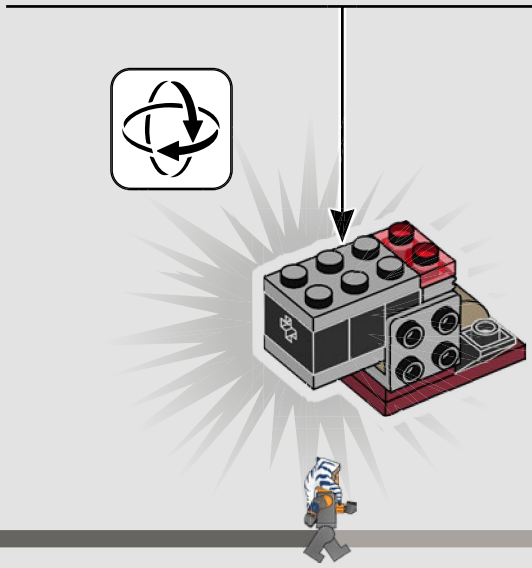

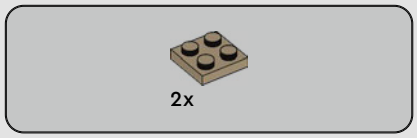


# 207

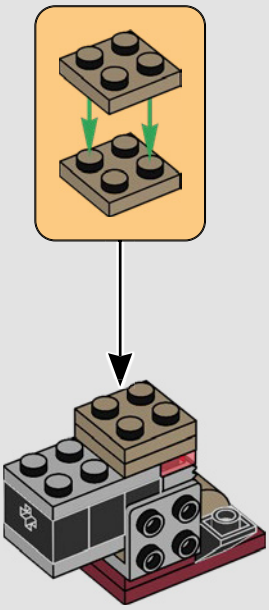

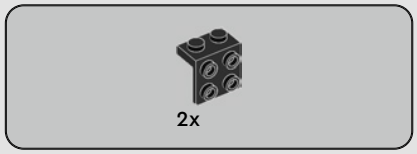


# 208

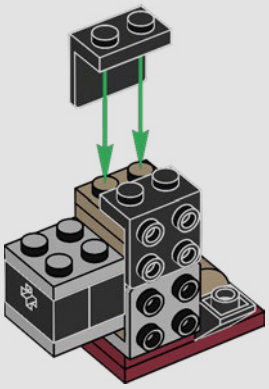

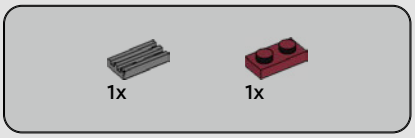


# 209

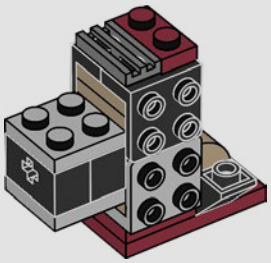

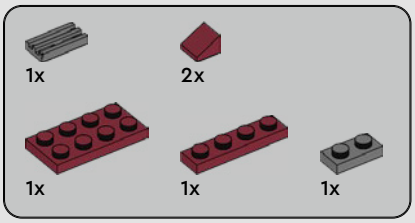


# 210

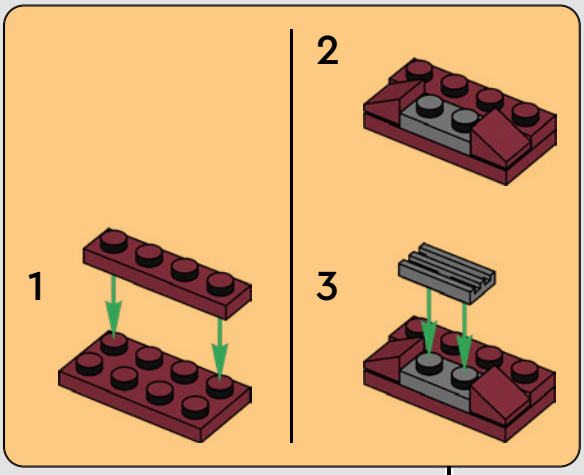


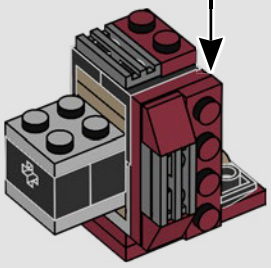

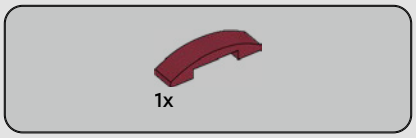


## 211

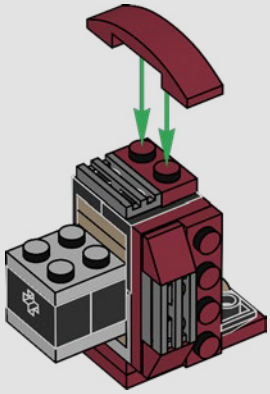

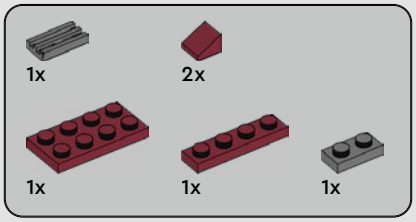


## 212

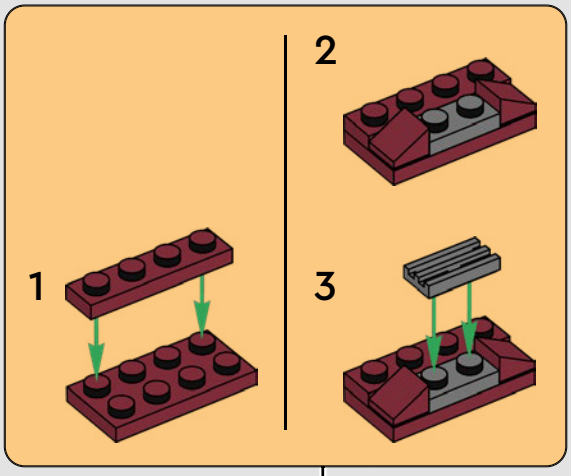

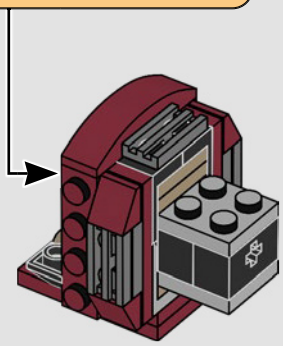

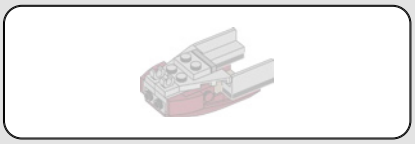

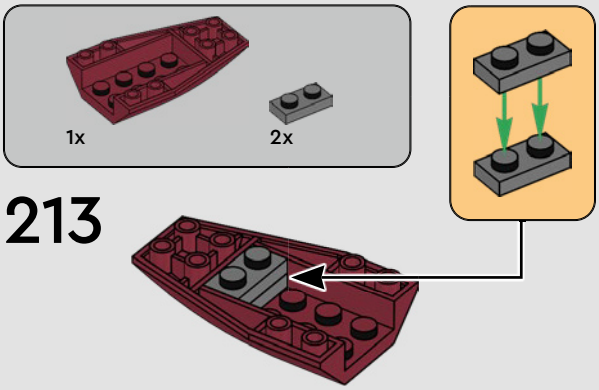


## 213

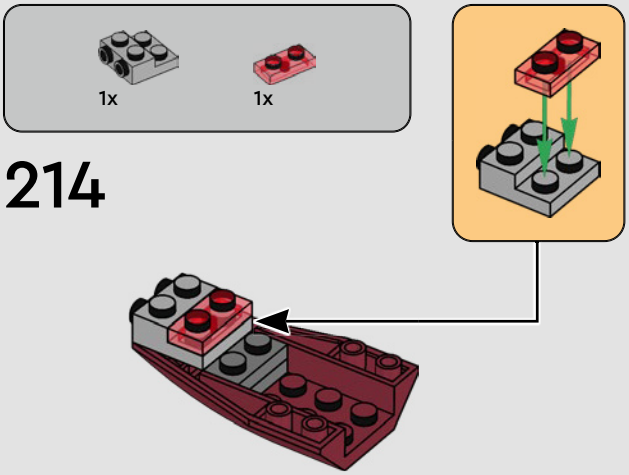


## 214

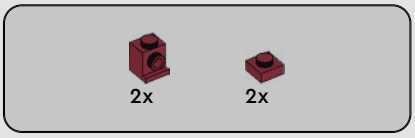


## 215

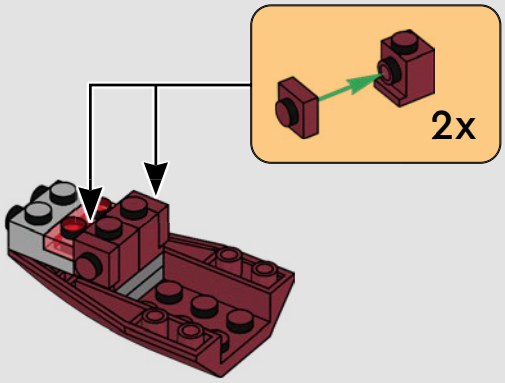

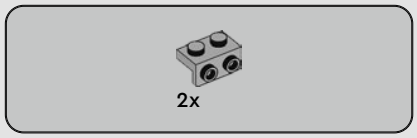


## 216

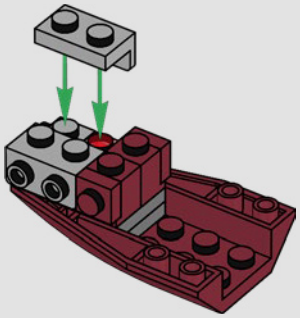

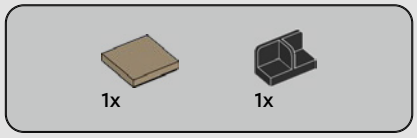


## 217

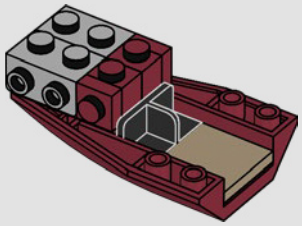

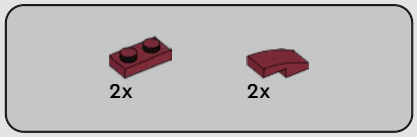


## 218

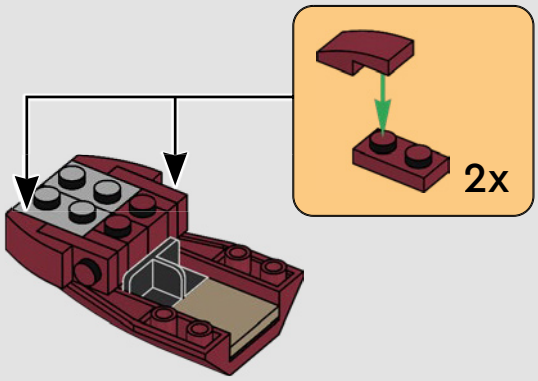


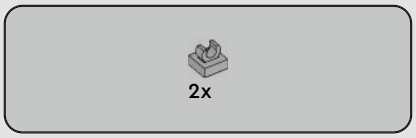


## 219

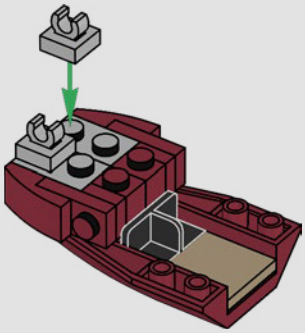

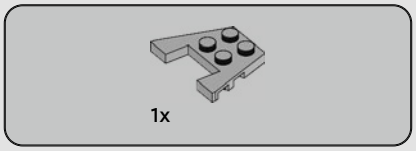


## 220

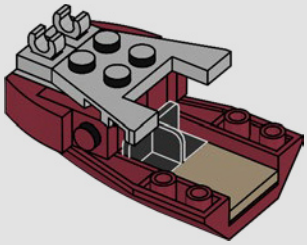

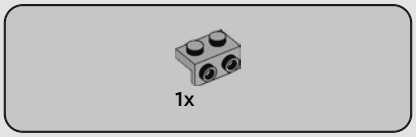


## 221

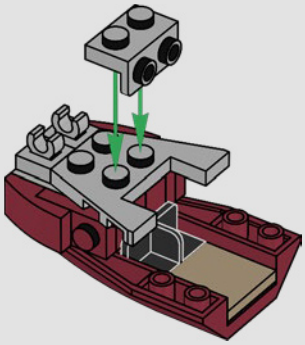

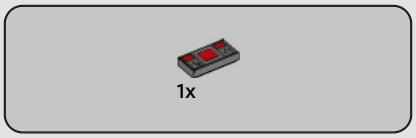


## 222

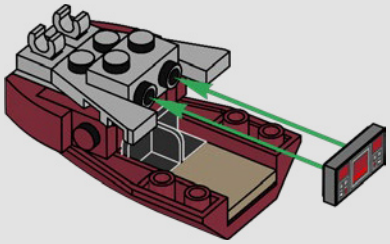

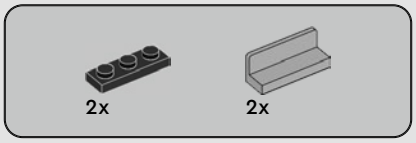


## 223

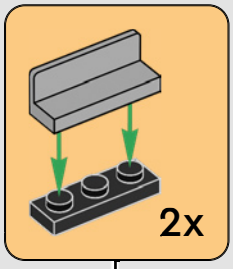


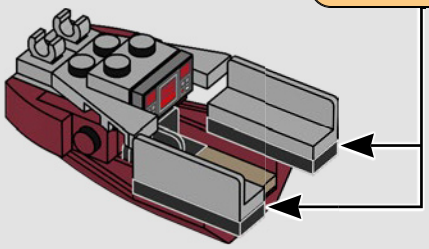

## 224

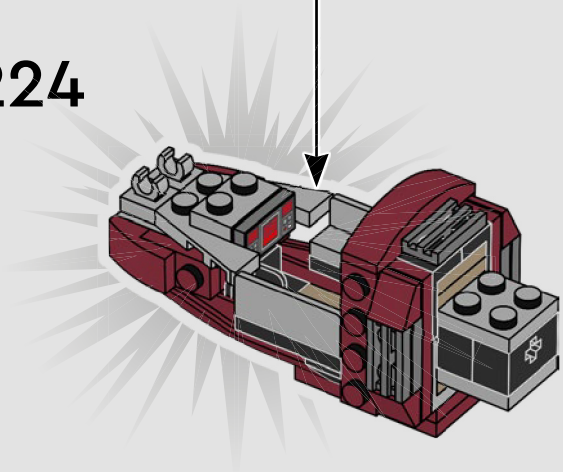

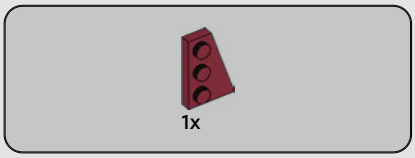


## 225

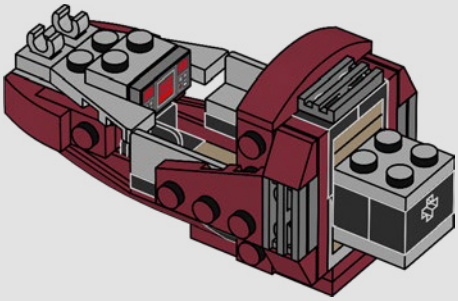

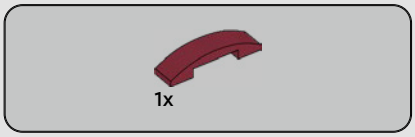


## 226

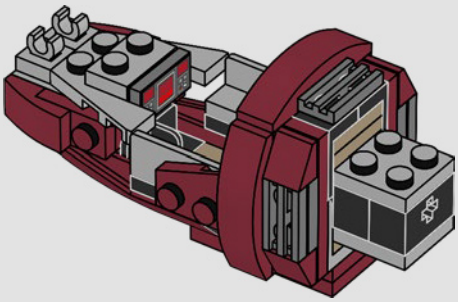

# 227

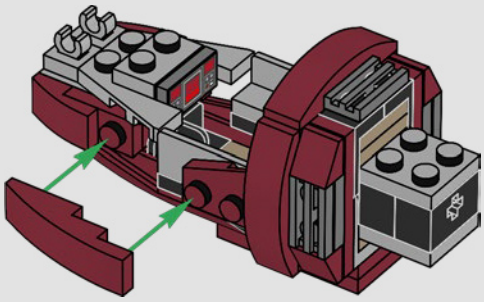

# 228

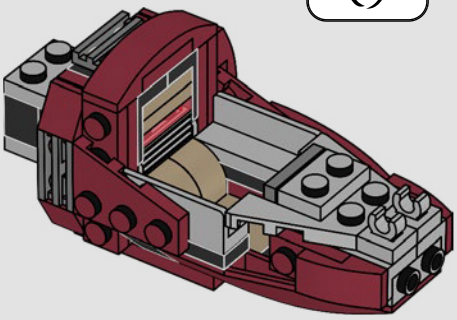

# 229

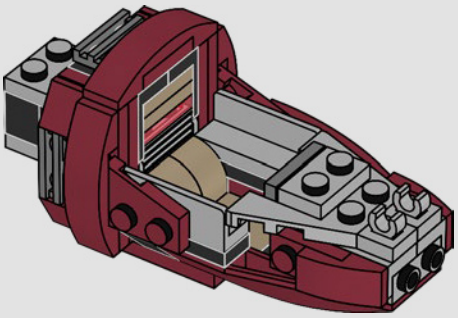

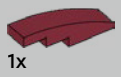


# 230

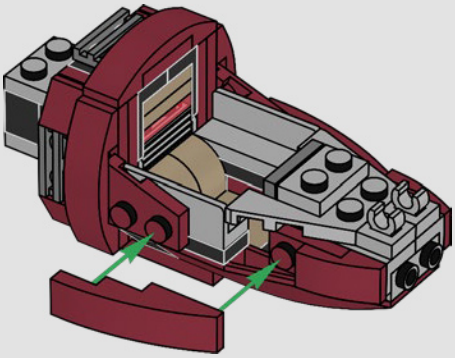

## 231

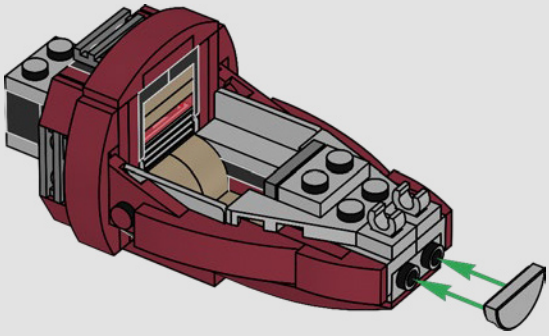

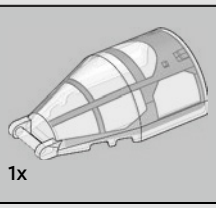


## 232

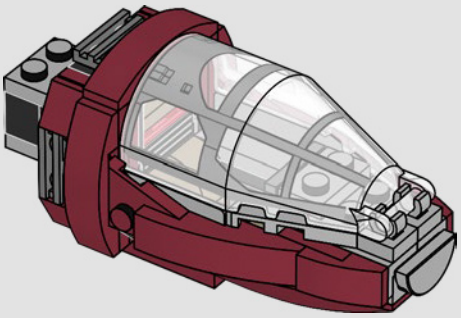

## 233

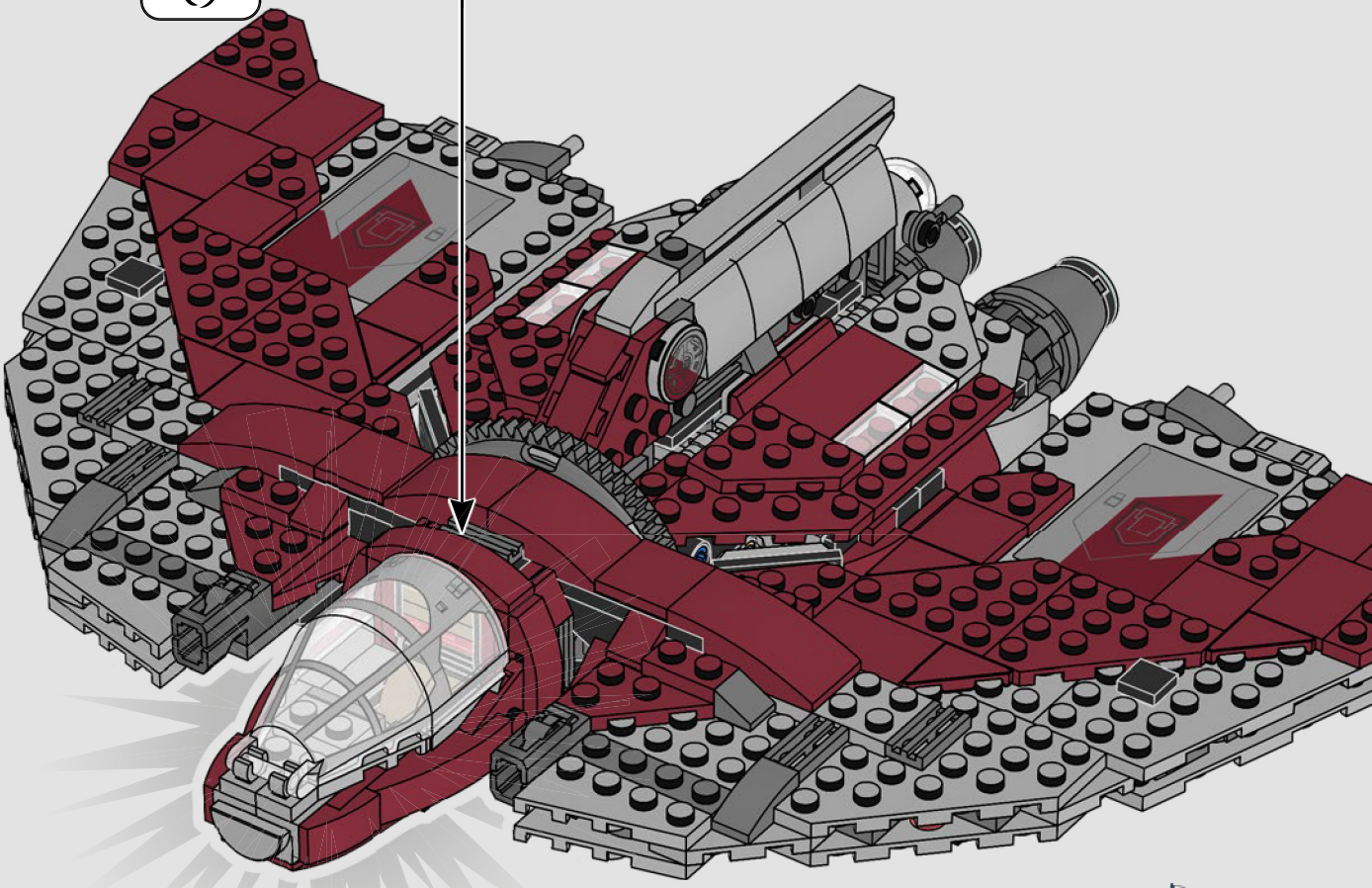

234

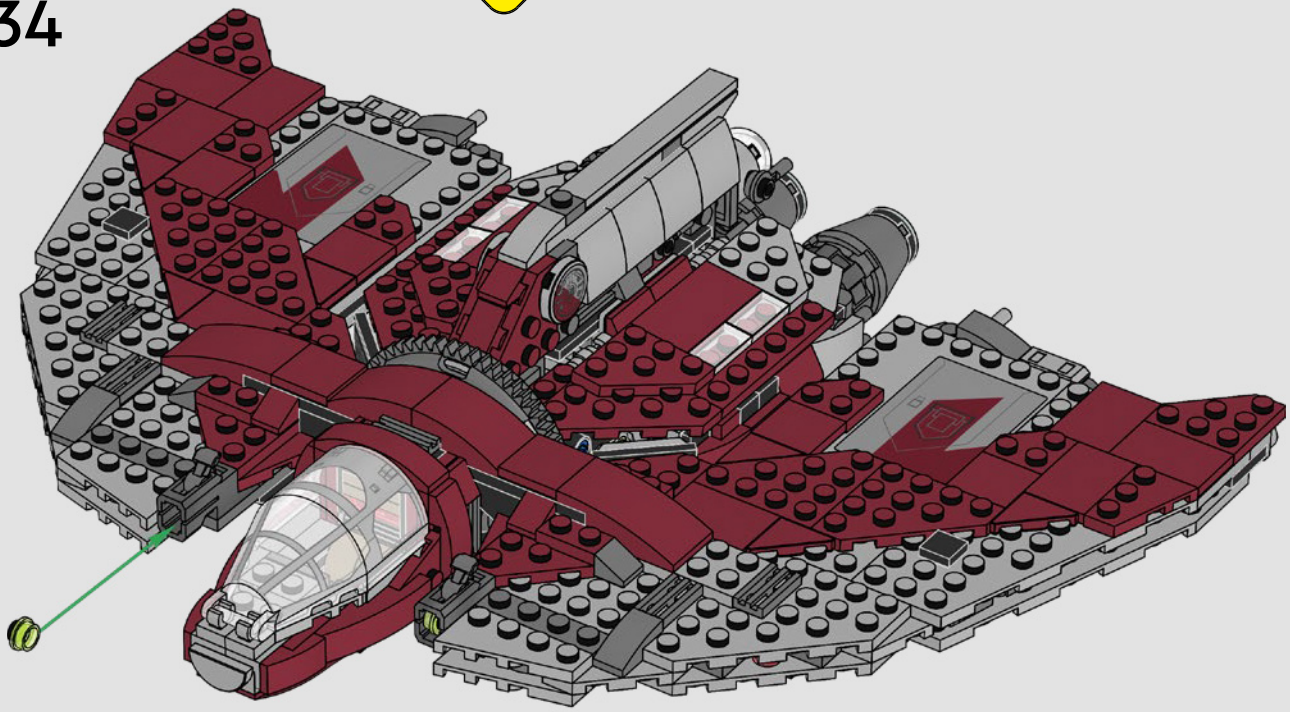

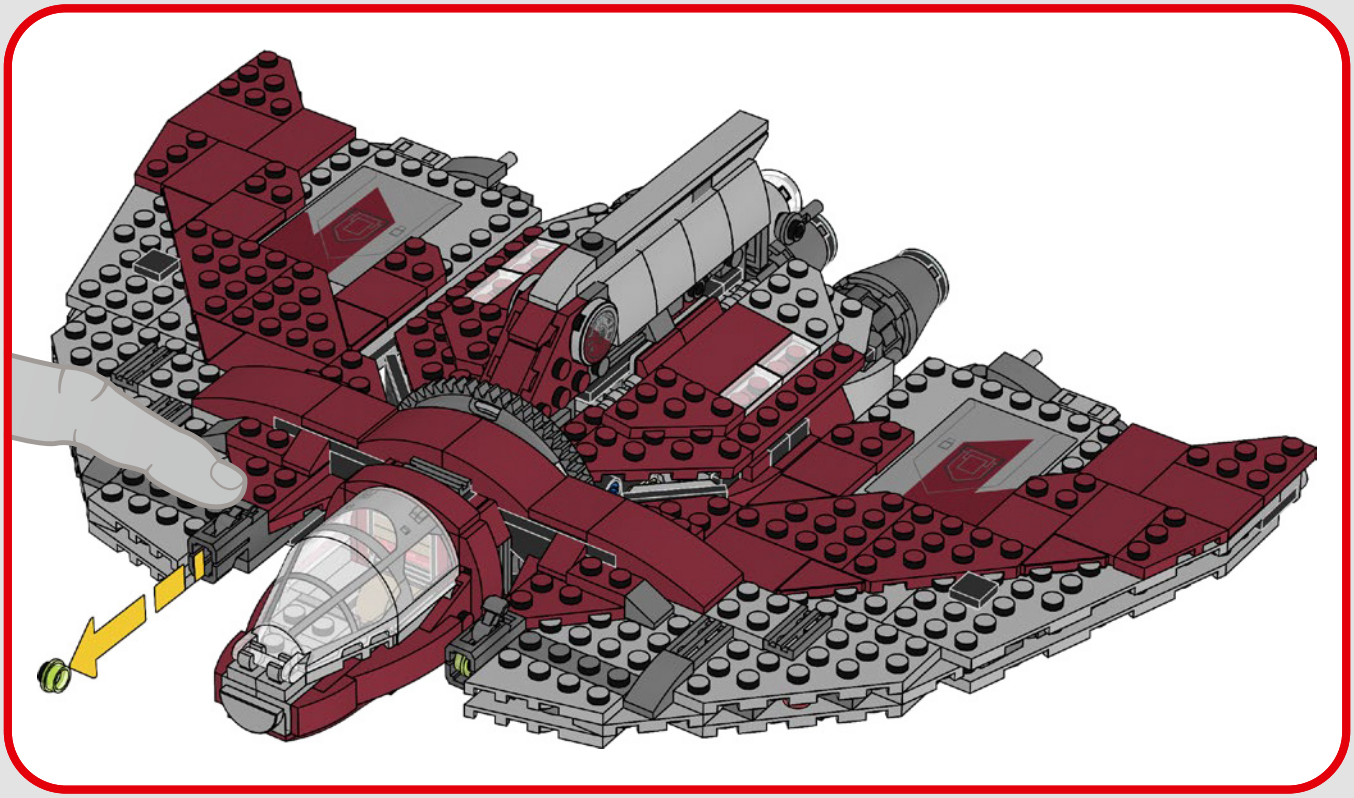

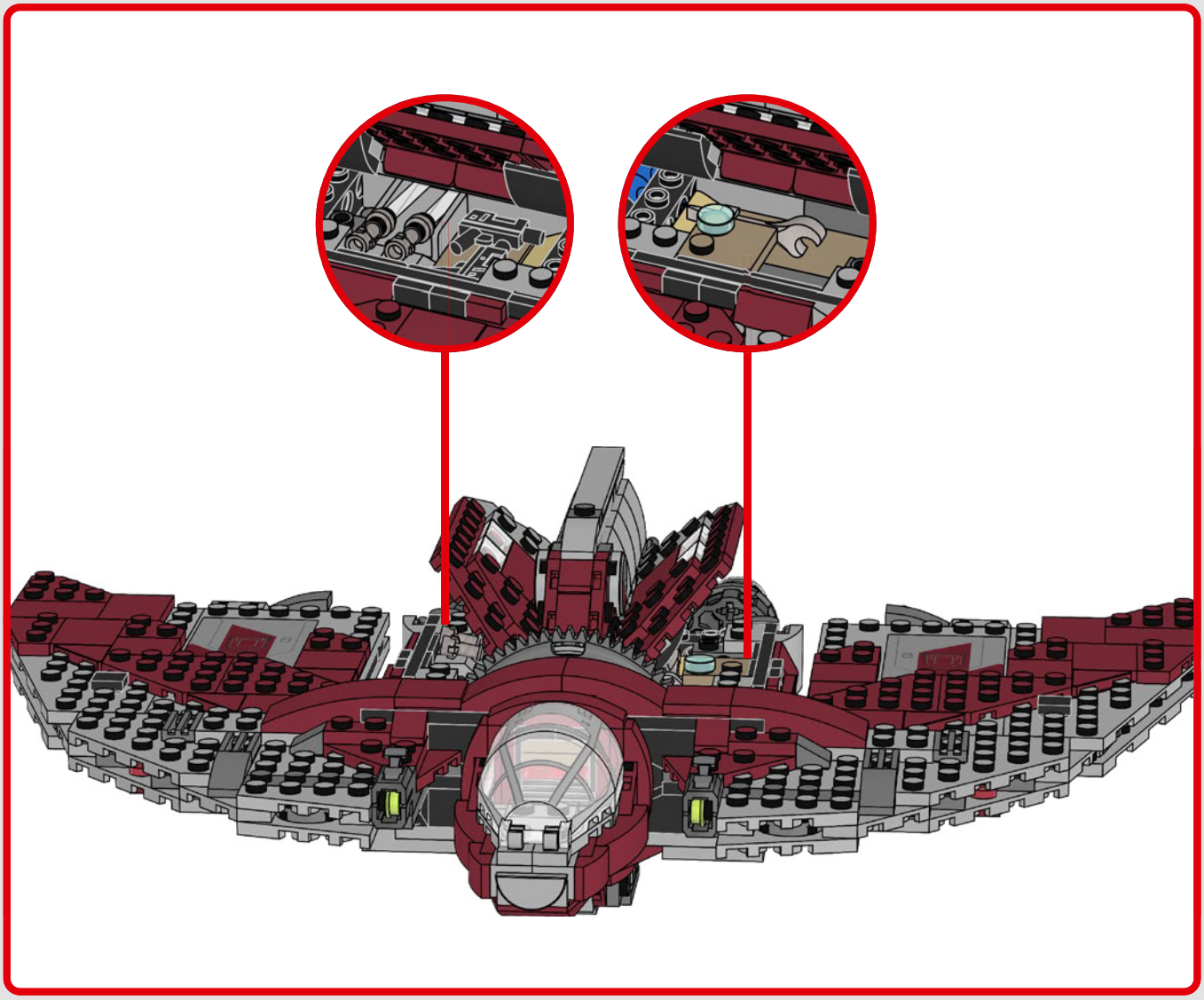

# LEGO STAR WARS™

1x 6447160
2x 6350399
3x 4624086
1x 6447161
2x 6321305
1x 6459220
2x 6378120
2x 302321
1x 4206482
4x 6282145
7x 6299413
1x 370123
7
1x 6130009
1x 362626
2x 307026
6x 6344819
1x 4214559
8x 6210270
2x 6103643
1x 6447154
8x 6092585
1x 4144023
3x 6178922
1x 6115086
2x 3200026
4x 6000650
2x 6016172
2x 6117973
2x 6331723
8x 6211476
5x 302226
4x 6089119
2x 6321745
2x 4552347
2x 6199908
2x 362326
4x 428726
2x 428626
2x 6162892
7x 6279875
3x 6195325
6x 4253815
1x 6267482
1x 6438520
3x 379526
2x 273026
2x 4514845
1x 244526
1x 6264987
4x 6251294
2x 6365618
1x 6454178
2x 6208450
2x 6240212
2x 6167284
1x 6274739
4x 6245307
2x 6360295
3x 6047415
1x 4507045
1x 6396392
2x 6164288
7x 4531415
2x 4539092
2x 4539114
3x 6267492
3x 6267490
12x 6083977
4x 4541526
5x 6092597
3x 4539097
2x 4541506
4x 6173168
4x 6210310
6x 6288635
2x 4585751
1x 4585479
4x 6107758
6x 4539105
12x 4539064
2x 6457943
2x 6264031
8x 6359681
2x 4539061
3x 6000752
2x 6042953
8x 4539070
2x 6254429
7x 4539071
4x 6186003
1x 6144147
4x 6020122
2x 6152321
1x 6159763
2x 4211525
2x 6258831
2x 6439041
2x 6308012
1x 6408629
2x 6227897
1x 4211794
1x 4211791
2x 4211732
2x 4211735
2x 6052200
1x 6028324
1x 6372076
6x 4657459
1x 4211383
1x 6206249
2x 6213378
1x 6028813
2x 6134378
4x 6117967
6x 6004990
2x 4654580
5x 4654582
8x 6337268
1x 4211568
1x 6319336
2x 4211397
14x 6102357
1x 6469440
2x 6195471
1x 4211488
4x 6210581
1x 4211489
6x 4211361
2x 4211429
4x 6093058
4x 4507056
1x 4211386
2x 4211396
1x 4211394
2x 6331691
1x 6170521
2x 4211395
5
2x 4211639

2x
6028811

3x
4211438

2x
4211452

4x
4211520

1x
6109285

1x
4211481

4x
4211404

2x
4211406

4x
4211474

1x
4251149

1x
4211462

2x
4211617

2x
4211836

2x
4211616

2x
4211115

1x
6417105

2x
4645730

1x
6461466

1x
4210802

2x
6000970

2x
6307616

6x
4211065

2x
4210998

2x
4210782

1x
6146225

2x
6092572

4x
4211063

1x
6291791

2x
4211135

2x
4211111

2x
6164073

4x
6029948

4x
6214341

2x
6146321

4x
4210635

1x
6284702

3x
6201630

1x
6317653

2x
4568734

1x
6187008

12x
4211001

13x
4210631

2x
4211090

2x
6362252

5x
4210639

4x
6333129

4x
4504378

4x
4210719

1x
6170811

2x
6225494

2x
6360675

2x
6143423

2x
6143417

4x
6221607

8x
6388118

2x
4210788

1x
6268169

5x
4211042

1x
6430926

1x
6462451

1x
6447151

1x
6447149

1x
6458791

6x
6240206

1x
6258883

1x
6167576

1x
6396009

1x
6444196

1x
6463665

1x
6447145

1x
6454175

4x
6435751

1x
6461080

1x
6460339

2x
6345952

3x
6051389

1x
6447147

1x
6447152

1x
6447143

1x
6240515

YOU COULD

# WIN

Scan this QR code or go to **LEGO.COM/PRODUCTFEEDBACK** and give us your short feedback about this LEGO® set for a chance to win a cool LEGO prize.

Terms and Conditions apply*

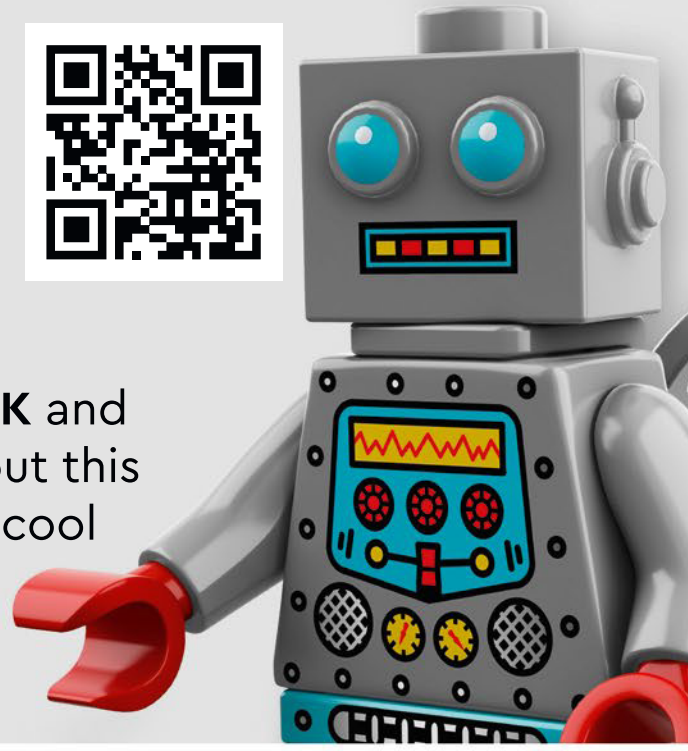

**EN: YOU COULD WIN.** Terms and Conditions apply* **DE: Du könntest GEWINNEN.** Es gelten die Teilnahmebedingungen* **FR: Tu pourrais GAGNER.** Des conditions s'appliquent* **IT: Potresti VINCERE tu.** Termini e condizioni sono applicabili* **ES: Puedes GANAR.** Aplican términos y condiciones* **PT: Poderá GANHAR.** Aplicam-se termos e condições* **ZH:** 轻松获奖. 条款和条件适用* **PL: Szansa na WYGRANĄ.** Obowiązują warunki korzystania* **CS: Máte šanci VYHRÁT.** Platí všeobecné smluvní podmínky* **SK: Máte šancu VYHRAŤ.** Platia všeobecné zmluvné podmienky* **HU: TE IS NYERHETSZ.** Felhasználási feltételek érvényesek* **RO: Ai putea CÂȘTIGA.** Se aplică termeni și condiții* **BG: Можете да СПЕЧЕЛИТЕ.** Има определени правила и условия* **LV: Tu vari LAIMĒT.** Ir spēkā noteikumi un nosacījumi.* **ET: Sul on võimalus VÕITA.** Kehtivad tingimused* **LT: Jūs galite LAIMĖTI.** Taikomos sąlygos*

**LEGO.com/productfeedback-terms*

LEGO and the LEGO logo are trademarks of the LEGO Group. ©2023 The LEGO Group.
© & ™ Lucasfilm Ltd.

6490638