LEGO STAR WARS™

75360

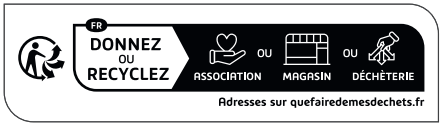

LEGO.com/sustainable-packaging

BUILDER

Download on the App Store | GET IT ON Google Play | 腾讯应用宝 安卓应用商店

Apple and the Apple logo are trademarks of Apple Inc., registered in the U.S. and other countries and regions. App Store is a service mark of Apple Inc. Google Play and the Google Play logo are trademarks of Google LLC. Tencent and the Tencent logo are trademarks of Tencent Inc.

LEGO.com/devicecheck

EN Ask parents' permission before going online I **DE** Eltern um Erlaubnis bitten, bevor du online gehst I **FR** Demande l'autorisation d'un parent avant d'aller en ligne I **IT** Chiedi il permesso ai tuoi genitori prima di andare online I **ES** Pídeles permiso a tus papás antes de conectarte a Internet I **PT** Pede autorização aos pais antes de acederes online I **ZH** 上网前应先征得父母的同意 I **PL** Poproś rodziców o zgodę, zanim wejdziesz do Internetu I **CS** Než půjdeš na internet, požádej rodiče o svolení I **SK** Skôr než pôjdeš na internet, vypýtaj si povolenie od rodičov I **HU** Kérj szülői engedélyt, mielőtt online csatlakoznál! I **RO** Cere permisiunea părinților înainte de a te conecta online I **BG** Поискайте разрешение от родител, преди да влезете онлайн I **LV** Pirms došanās tiešsaistē palūdz atļauju vecākiem I **ET** Enne Interneti kasutamist küsi vanematelt luba I **LT** Prieš prisijungdami prie interneto, atsiklauskite tėvų

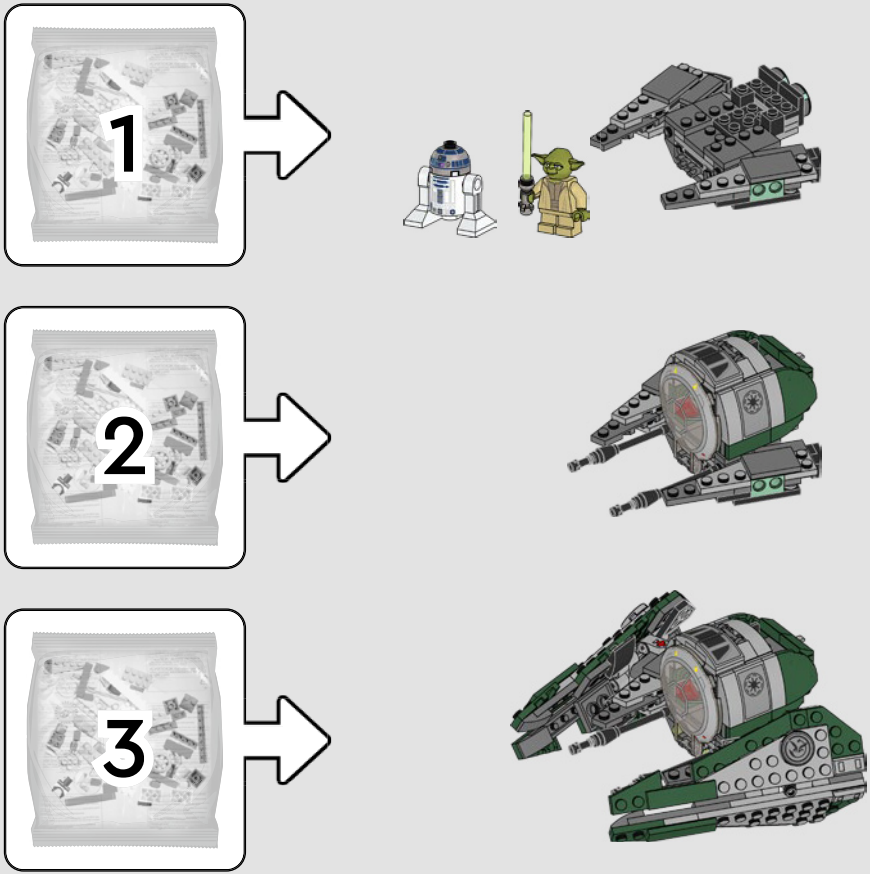
1
2
3

1

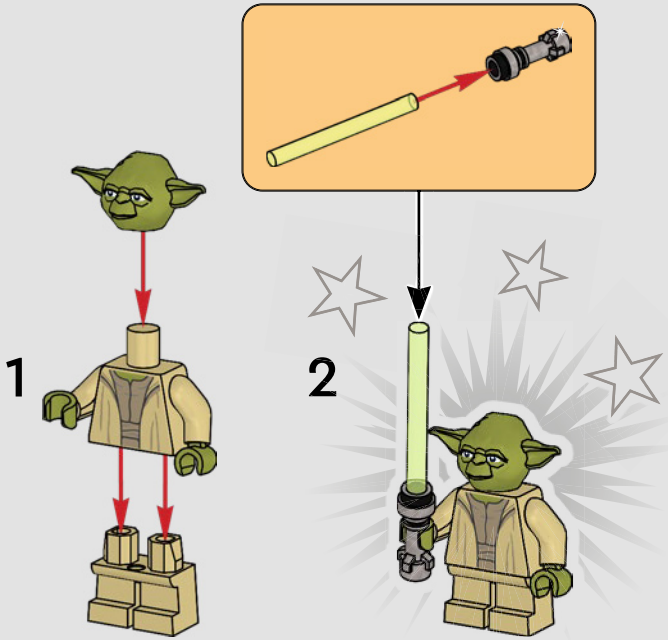
1
2

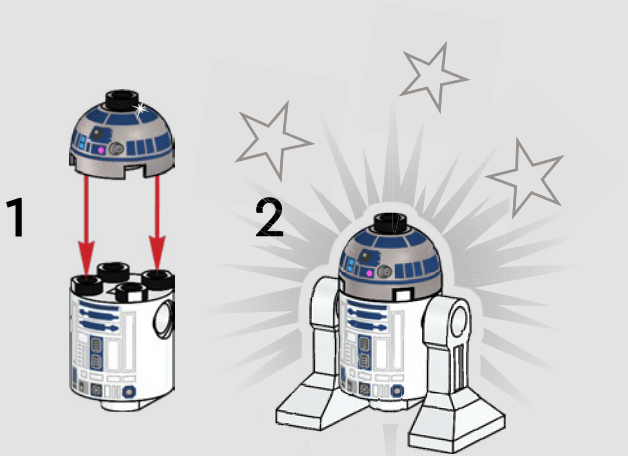
1
2

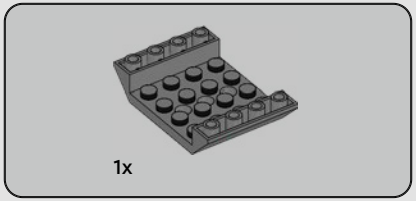

1

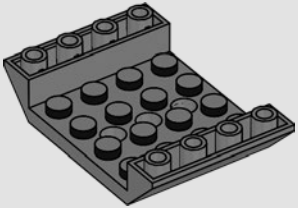

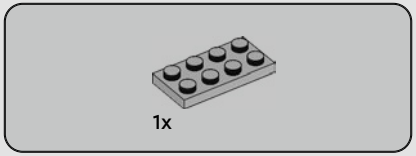

2

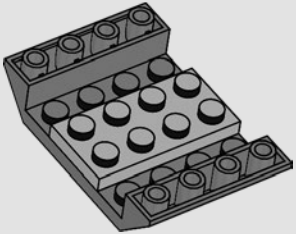

1x

3

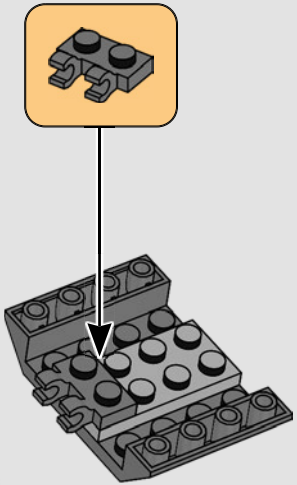

2x

4

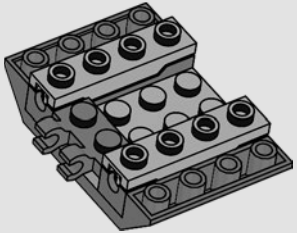

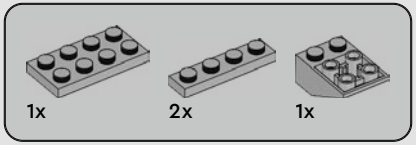

5

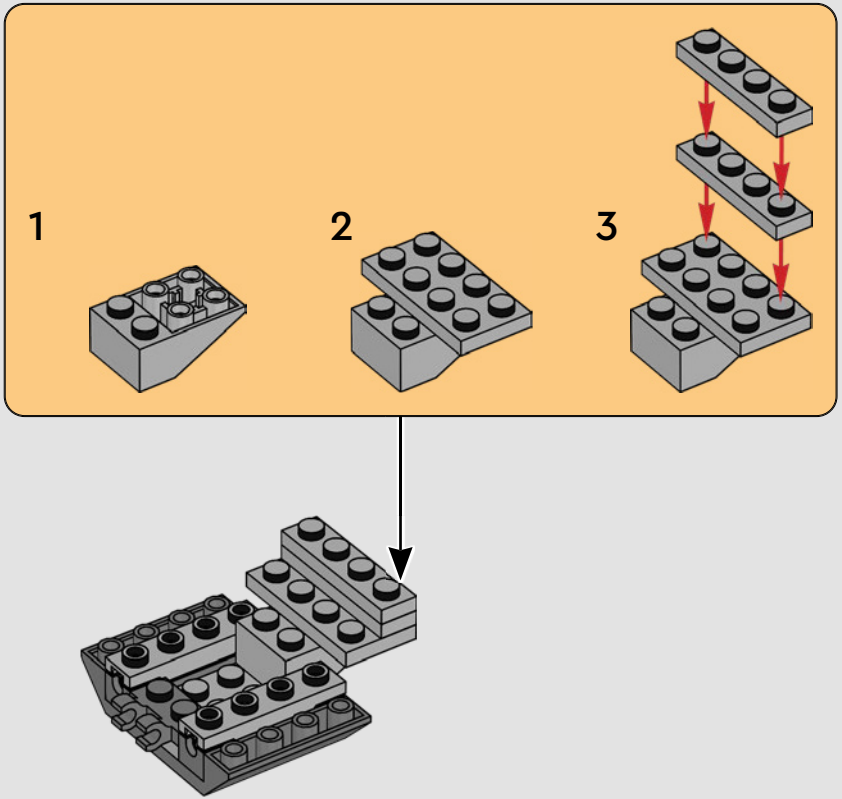

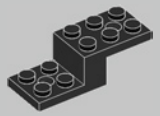

1x

6

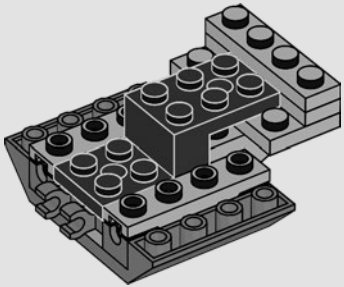

7

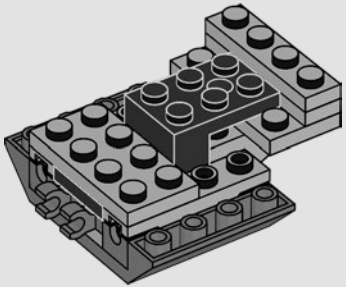

8

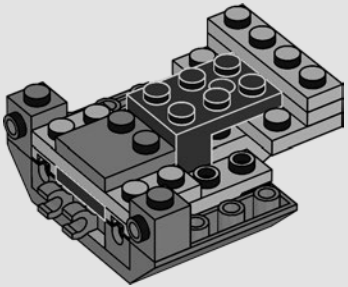

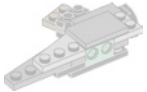

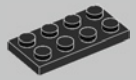

1x

9

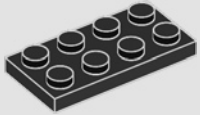

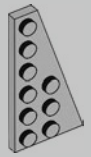

1x

10

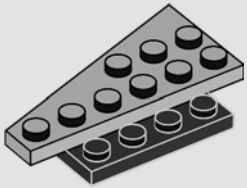

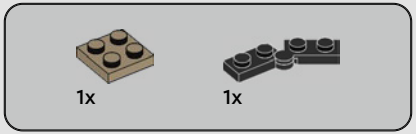

11

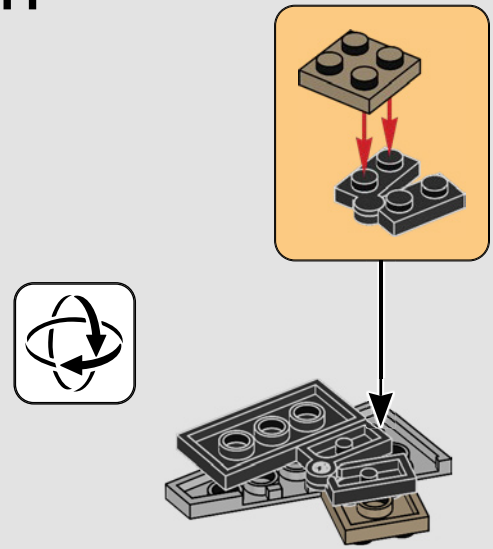

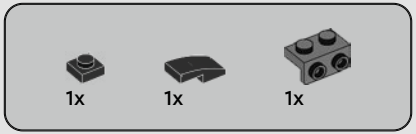

12

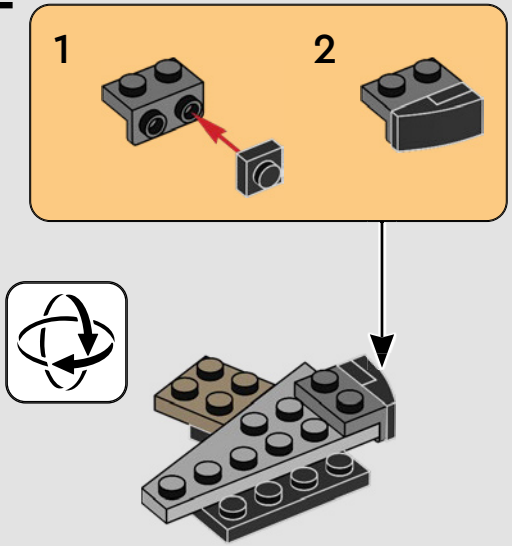

13

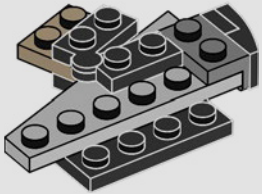

14

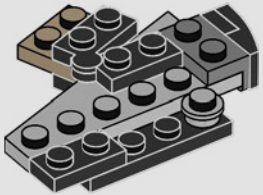

2x

15

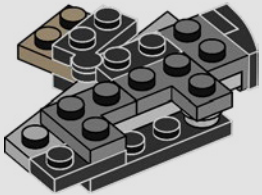

1x

1x

16

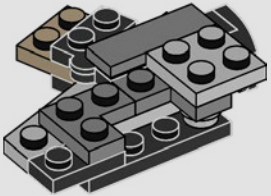

17

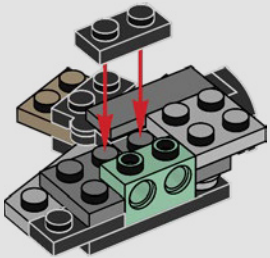

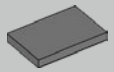

18

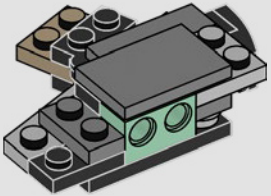

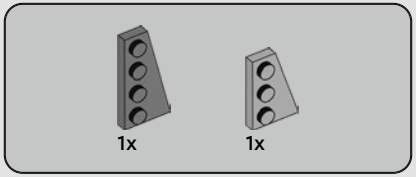

19

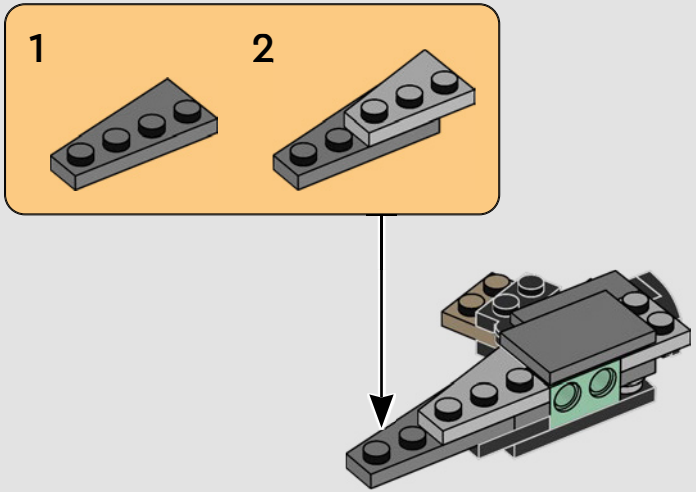

1x

20

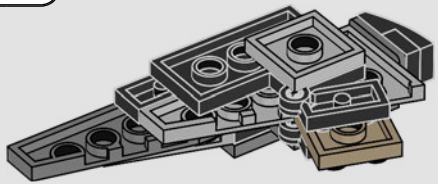

21

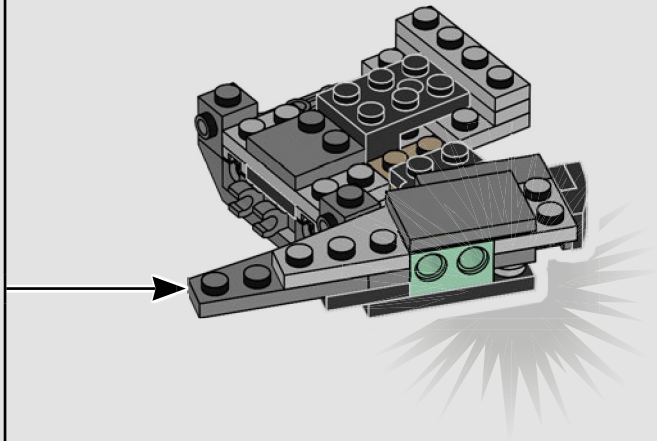

22

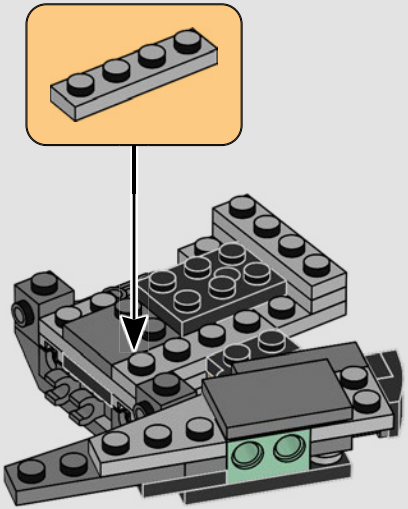

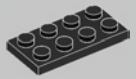

1x

23

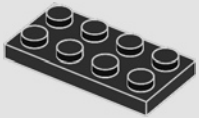

1x

24

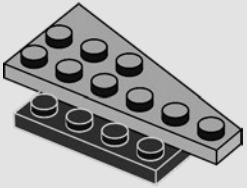

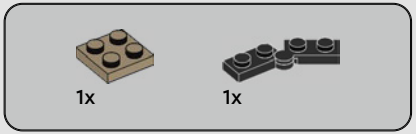

25

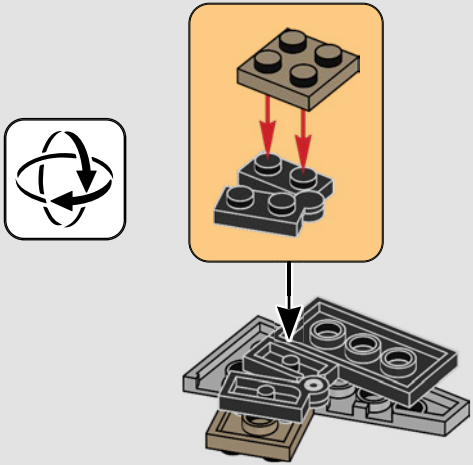

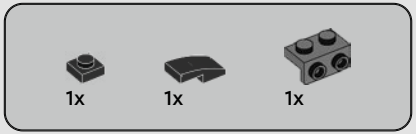

26

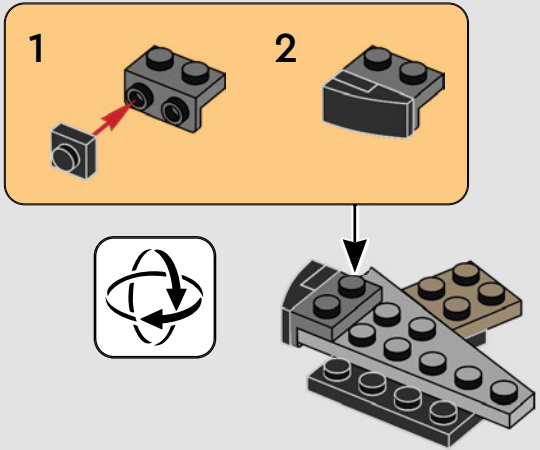

27

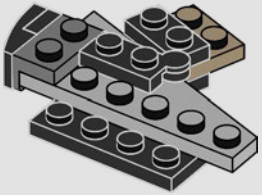

28

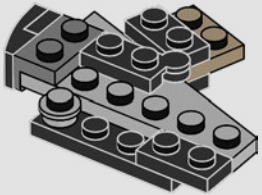

29

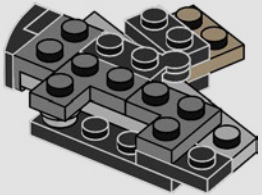

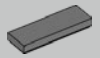

30

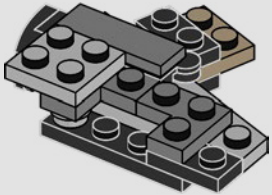

31

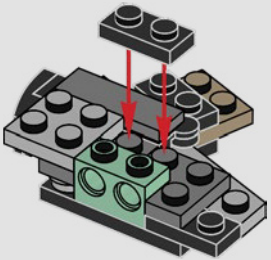

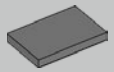

32

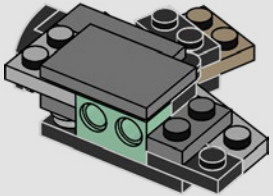

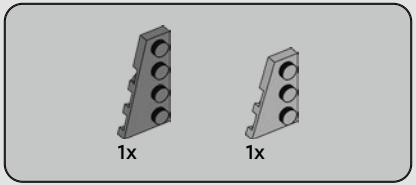

33

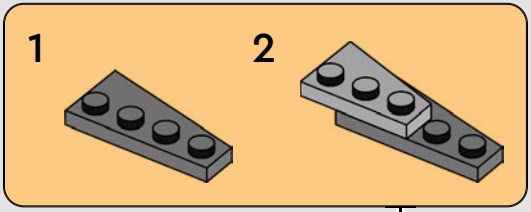

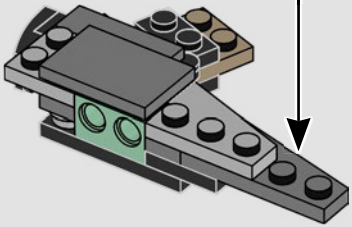

1x

34

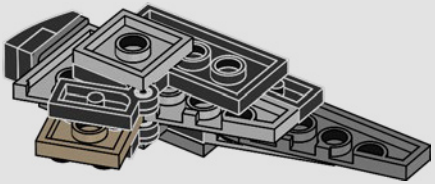

35

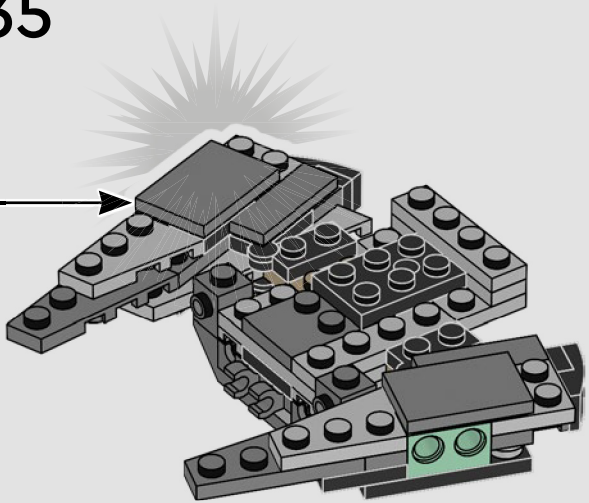

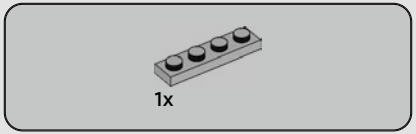

36

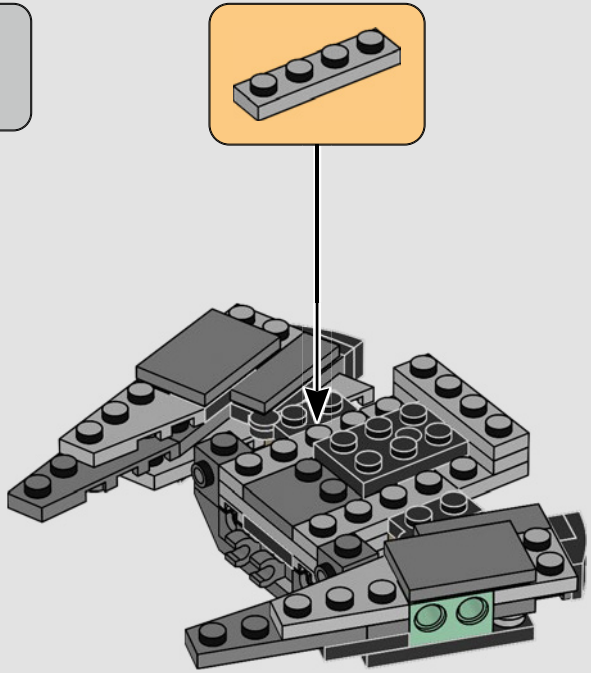

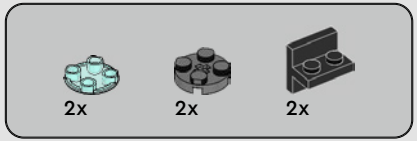

37

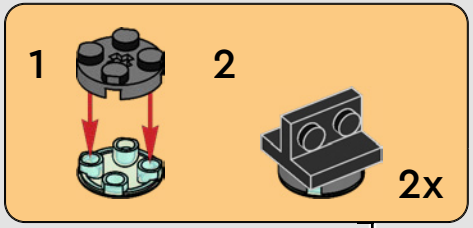

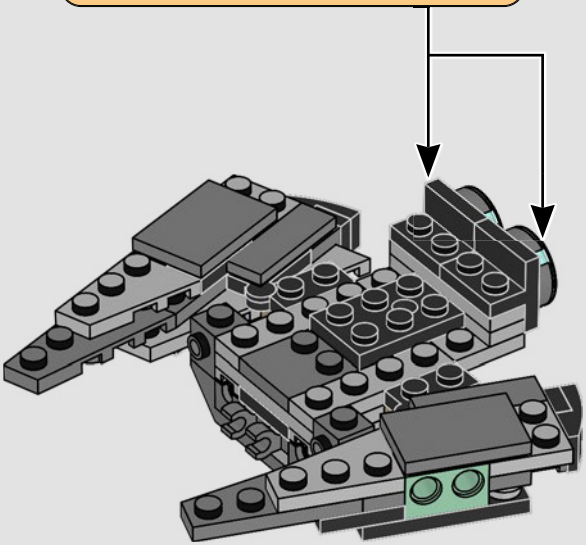

2x

38

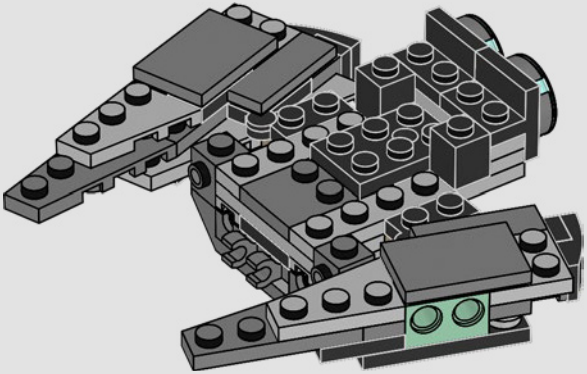

4x

39

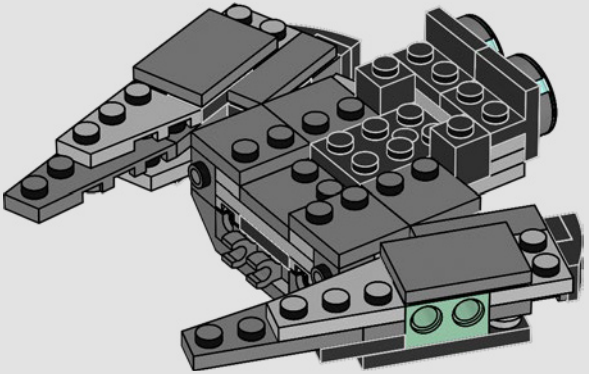

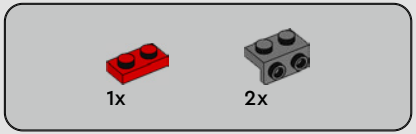

40

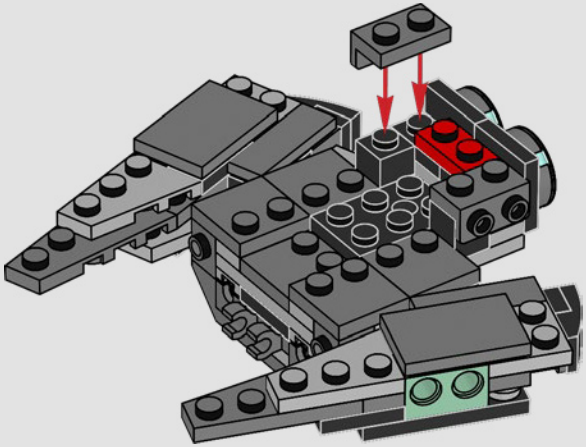

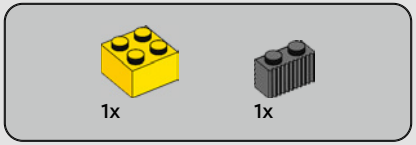

41

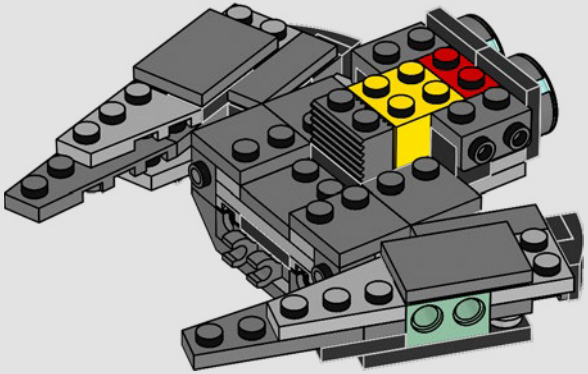

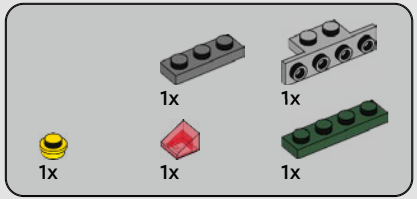

42

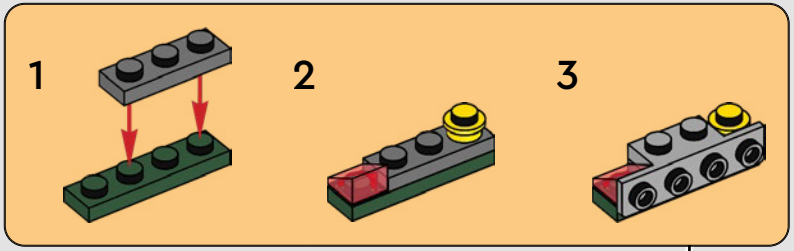

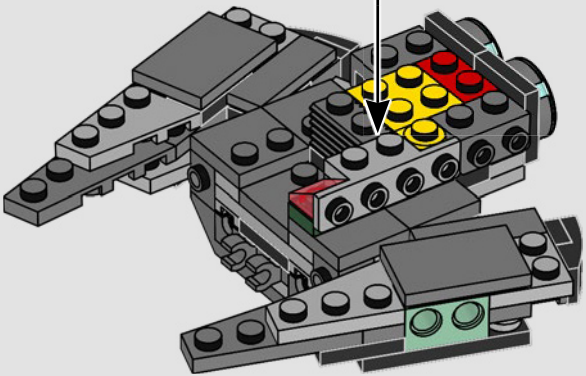

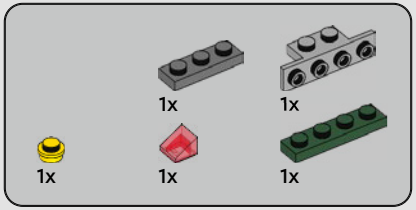

43

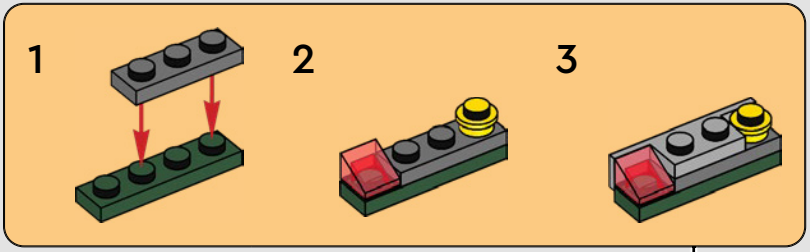

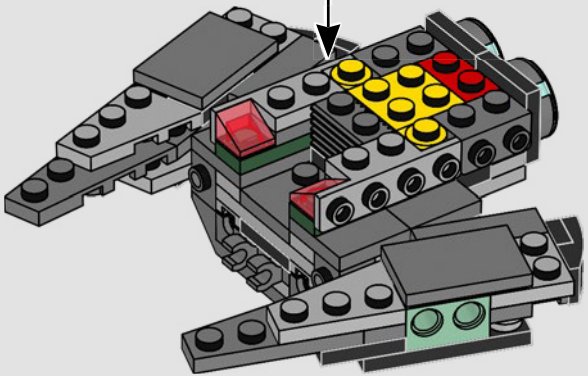

44

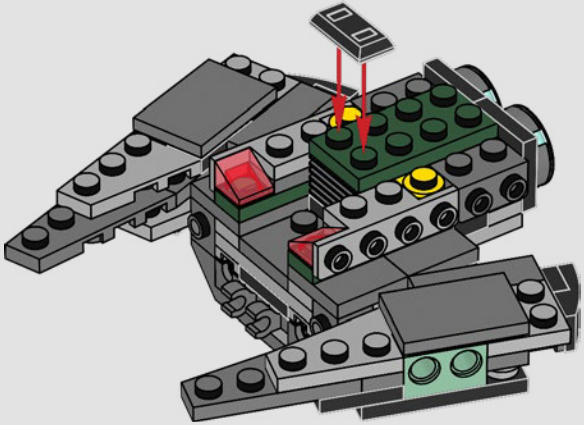

45

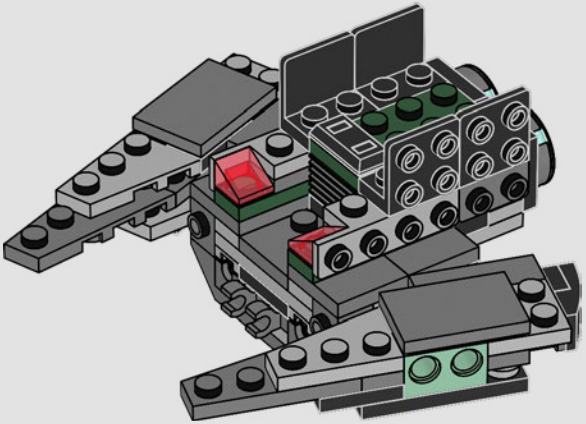

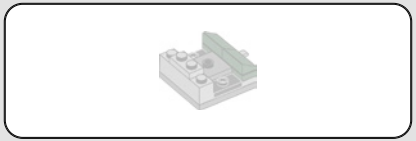

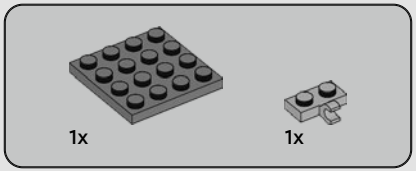

46

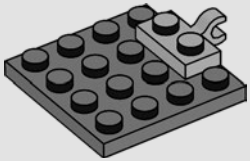

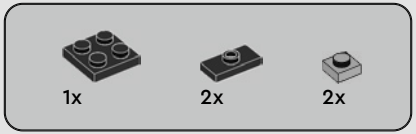

47

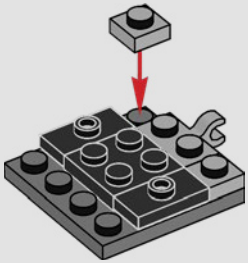

48

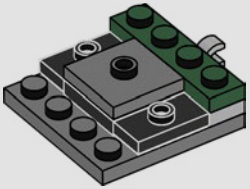

49

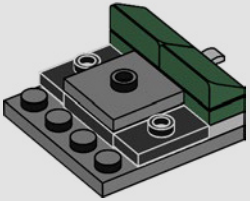

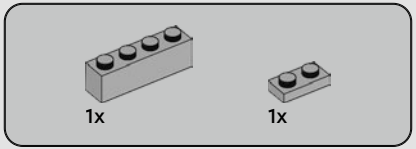

50

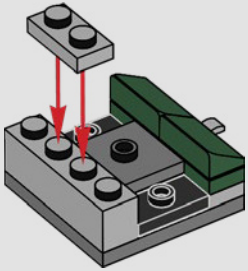

51

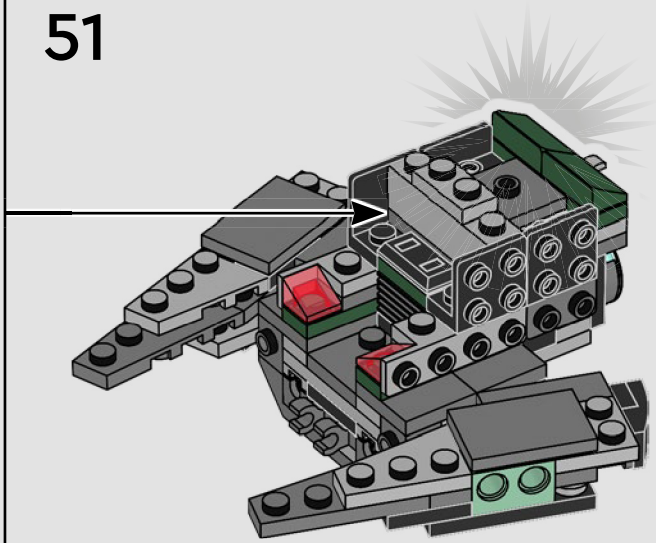

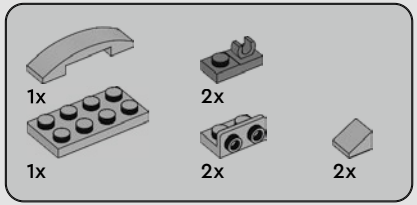

52

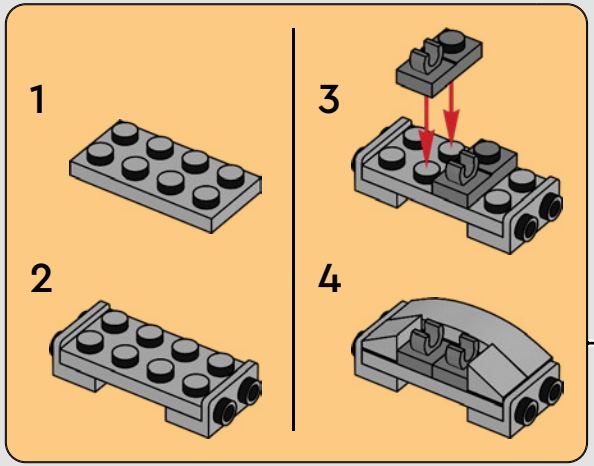

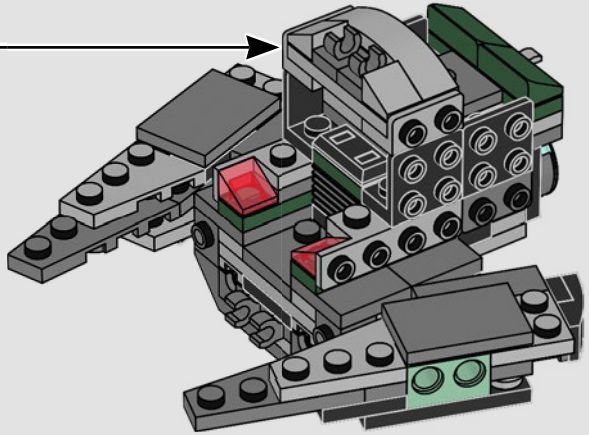

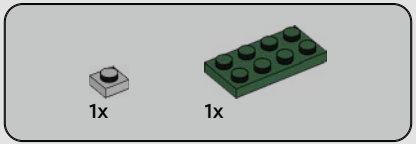

53

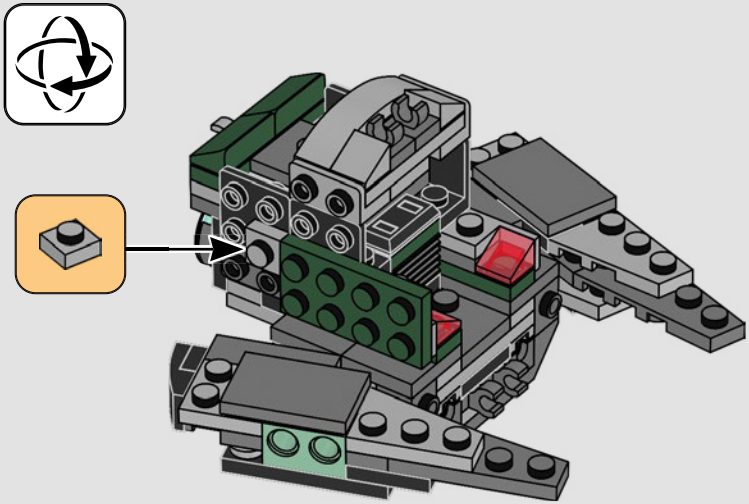

54

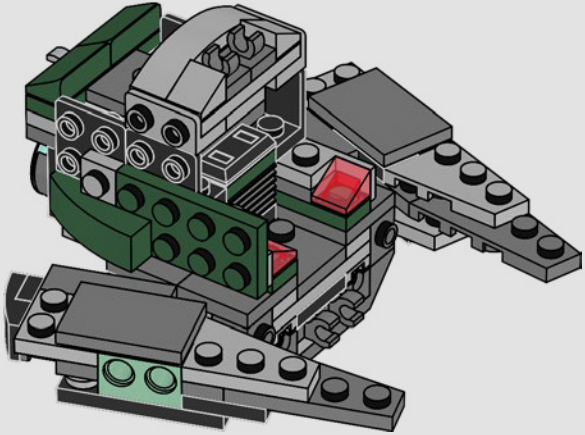

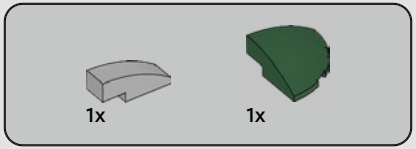

55

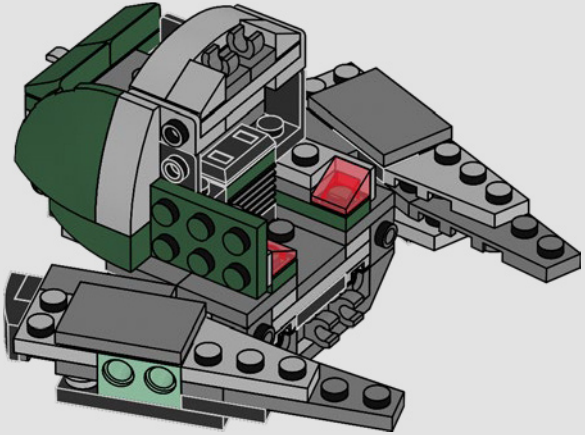

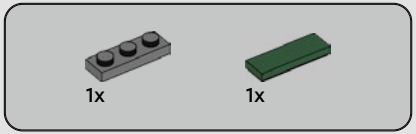

56

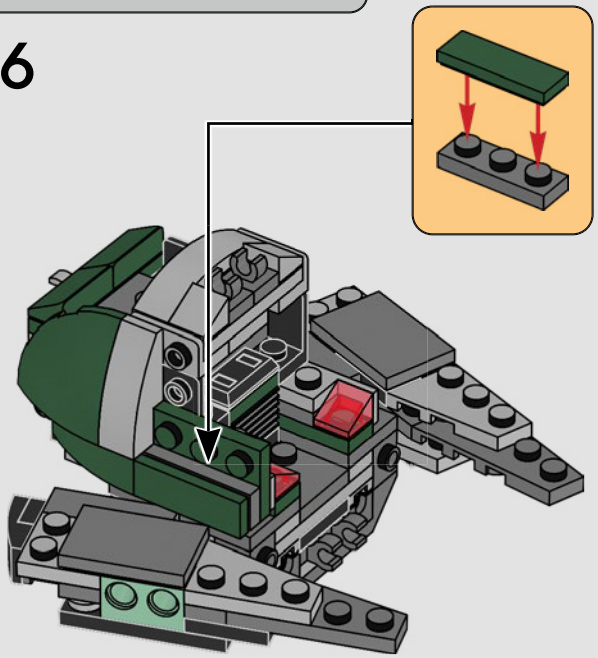

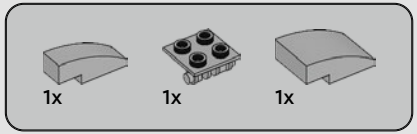

57

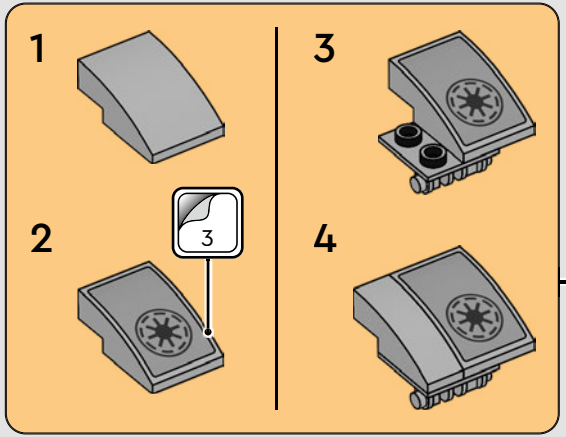

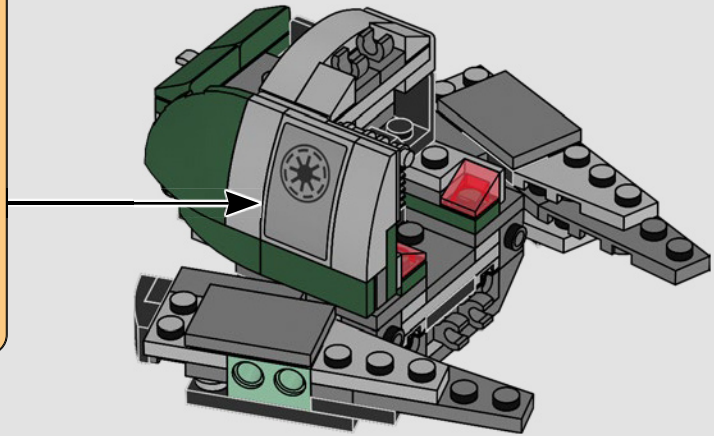

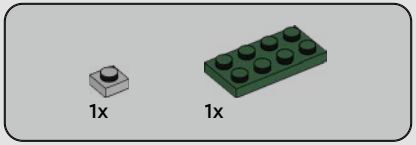

58

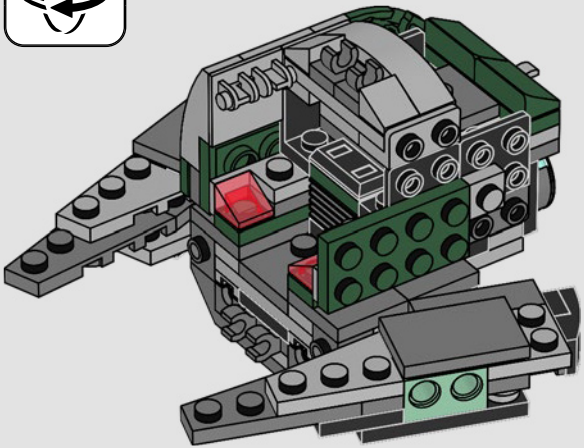

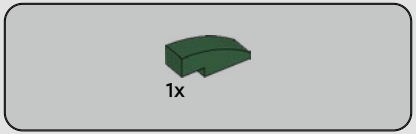

59

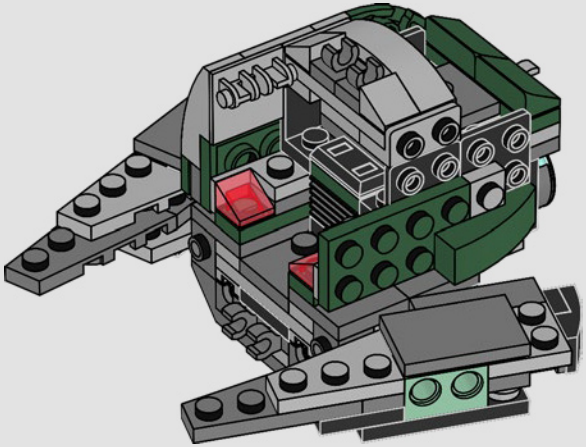

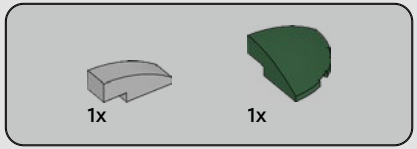

60

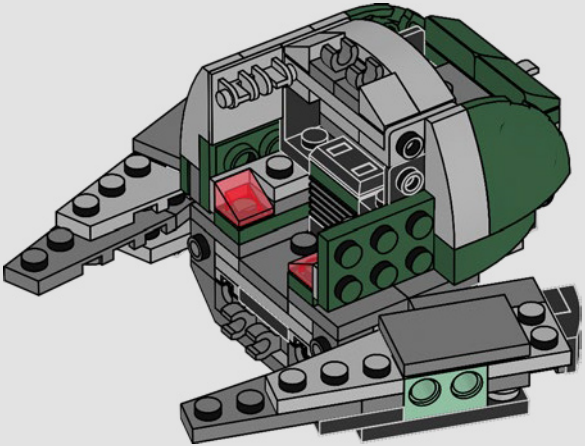

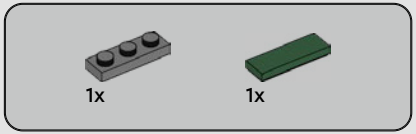

61

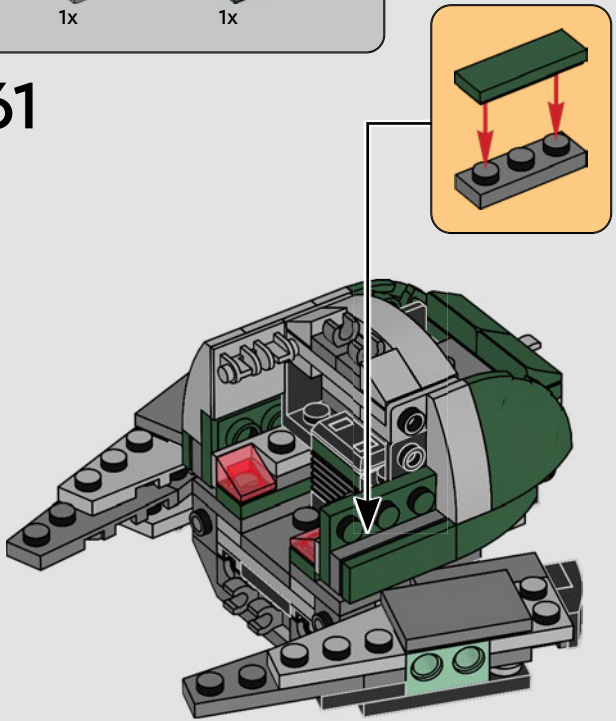

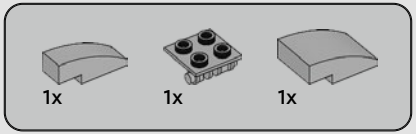

62

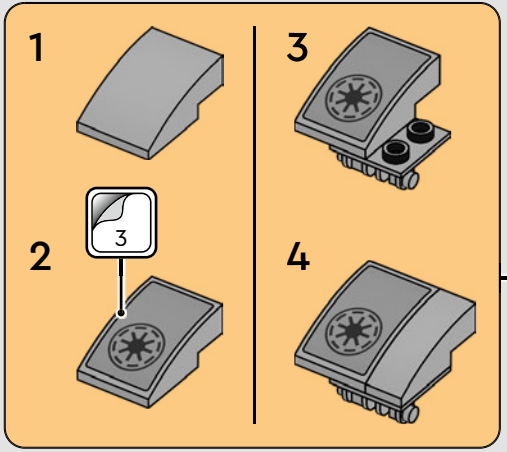

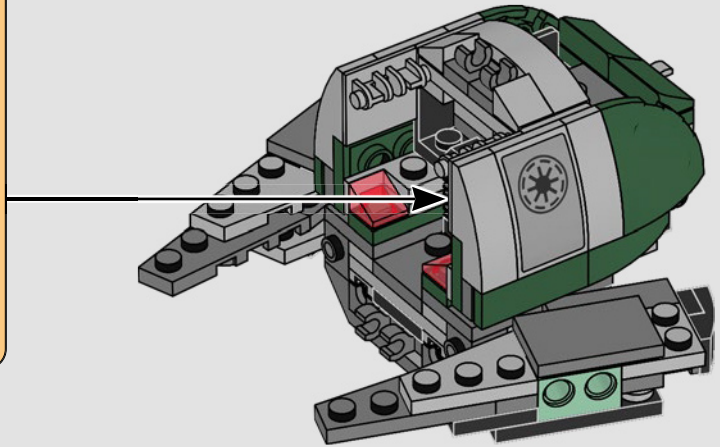

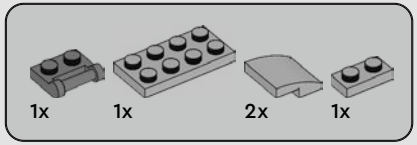

63

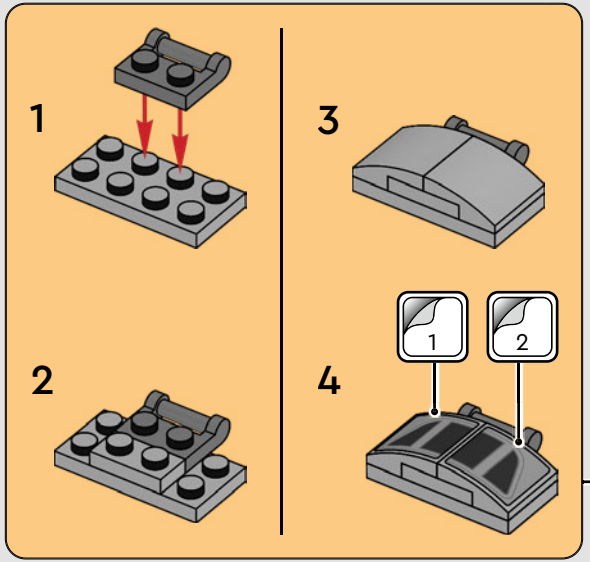

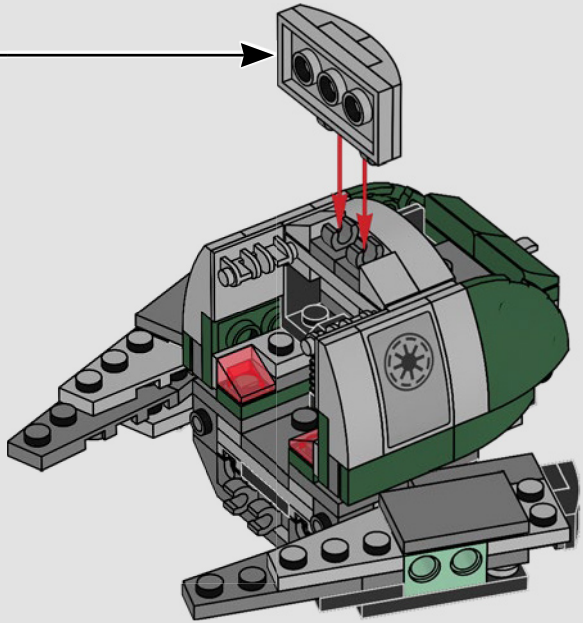

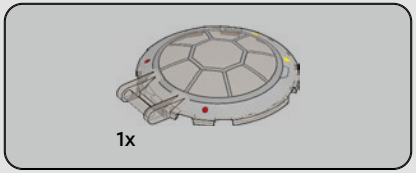

64

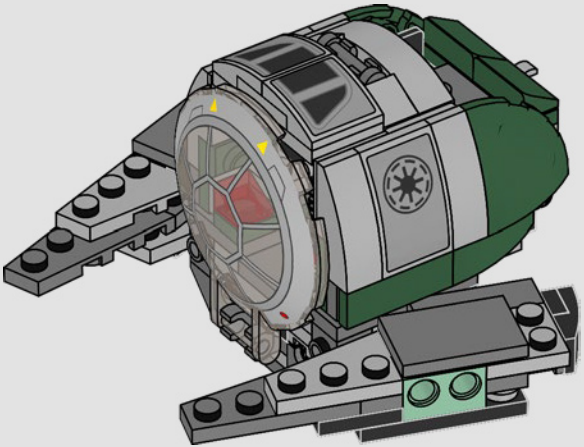

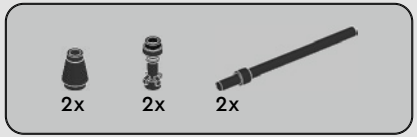

65

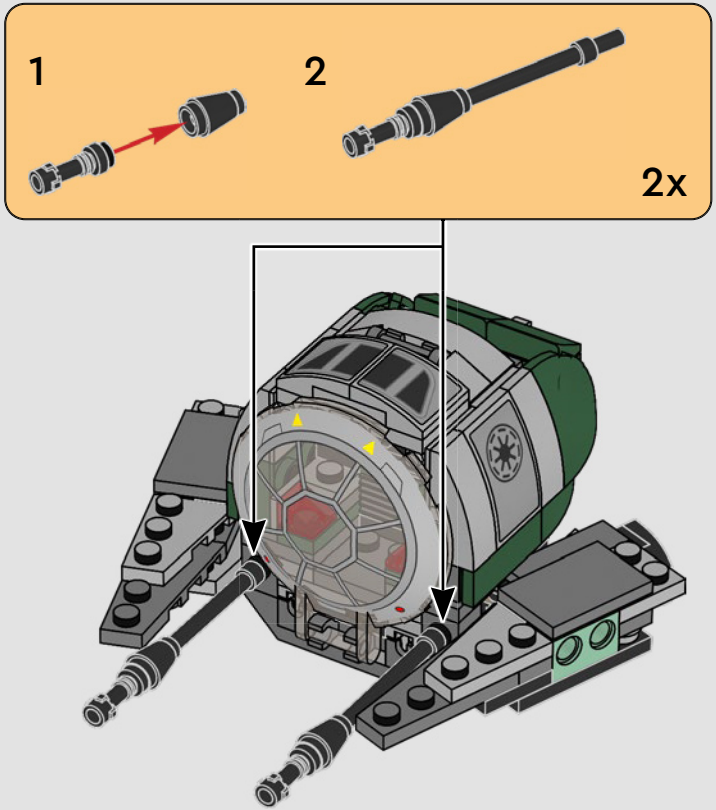

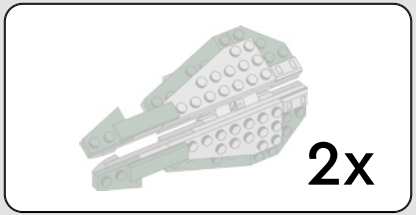

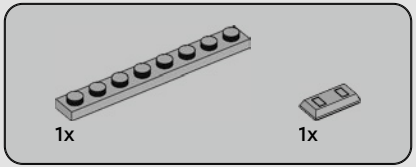

66

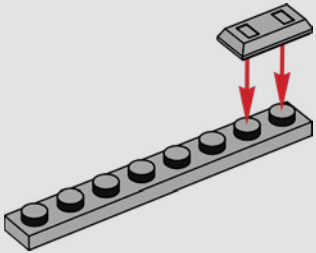

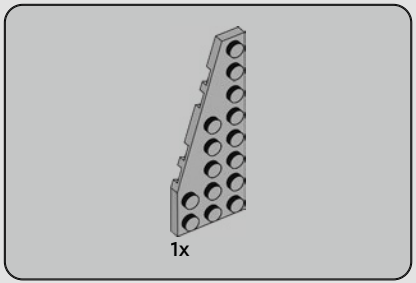

67

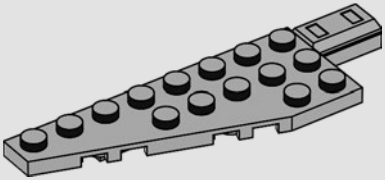

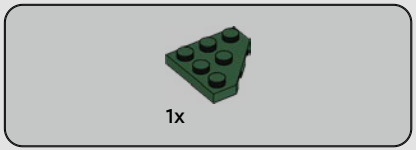

68

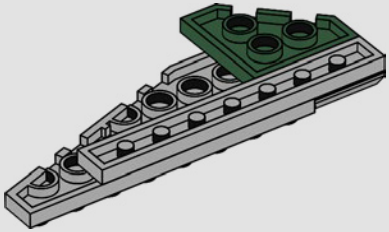

1x

69

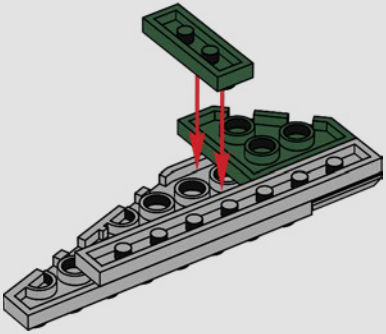

1x

70

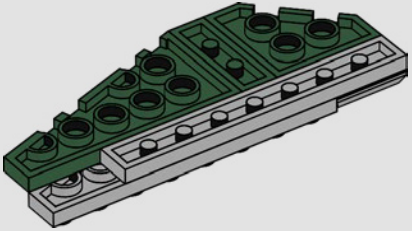

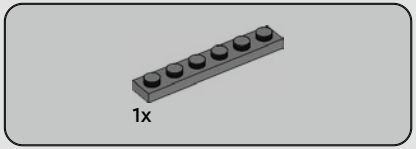

71

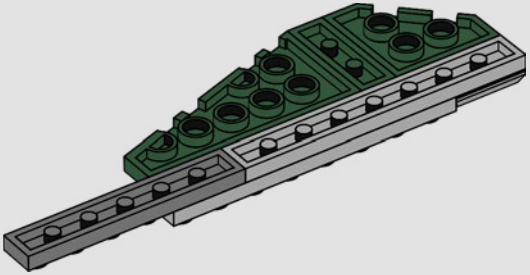

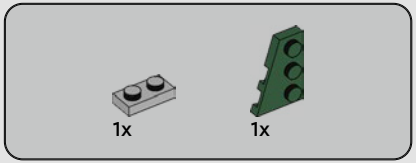

72

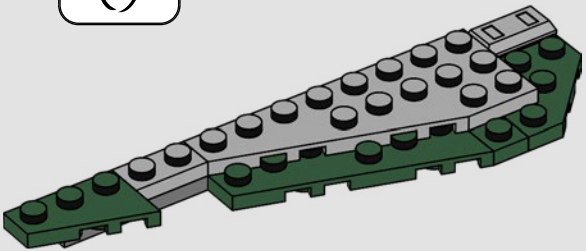

1x

73

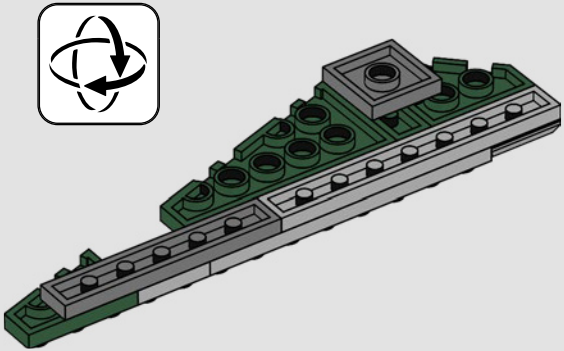

1x

1x

1x

74

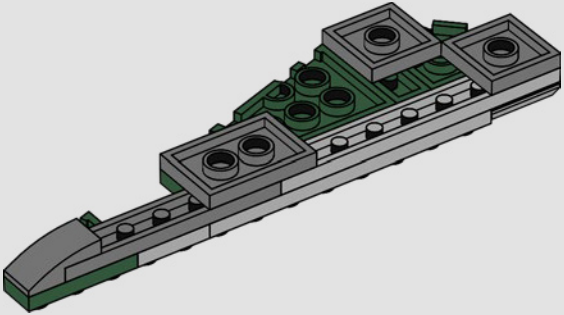

75

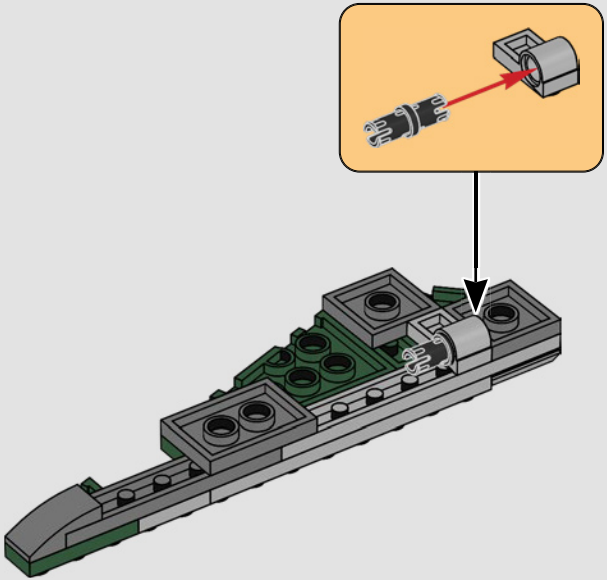

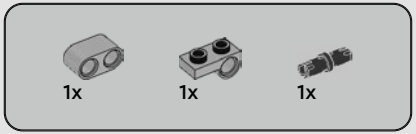

76

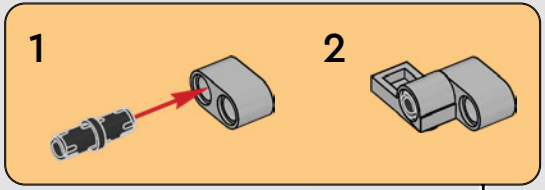

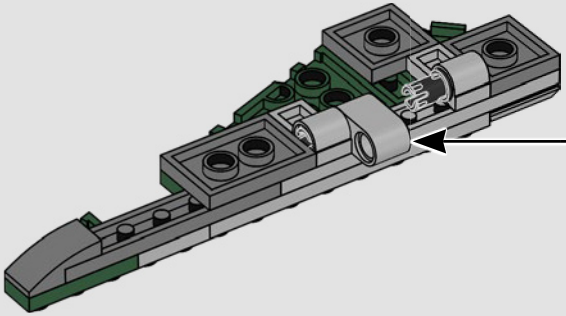

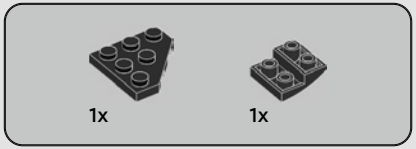

77

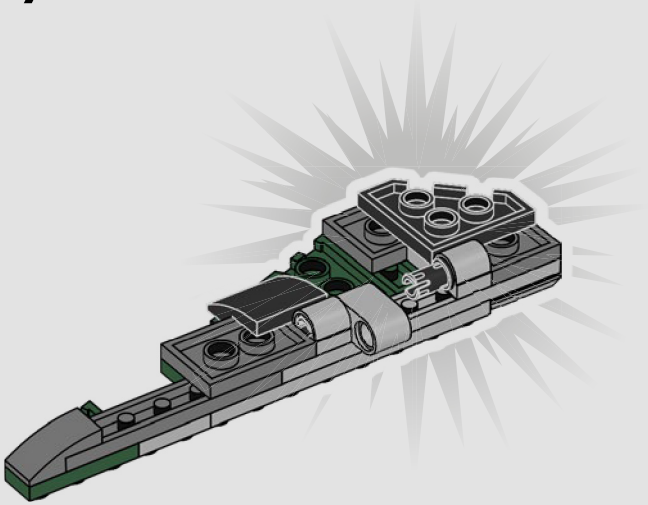

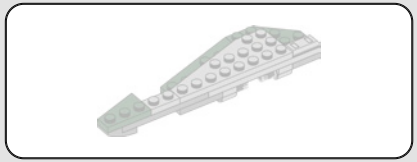

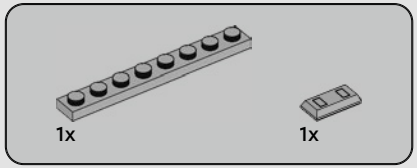

78

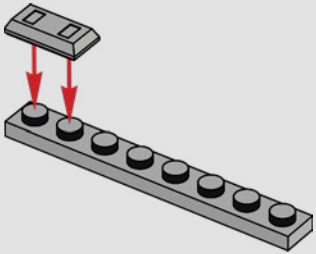

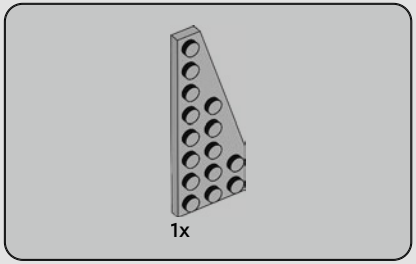

79

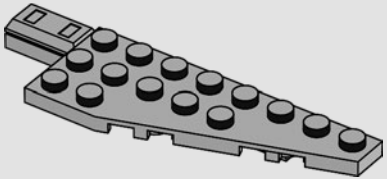

1x

80

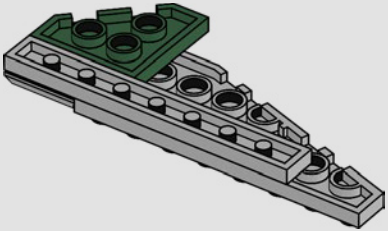

1x

81

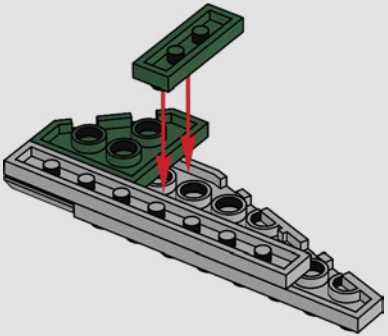

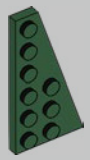

1x

82

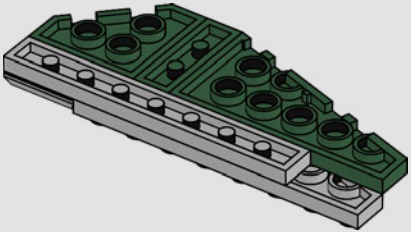

1x

83

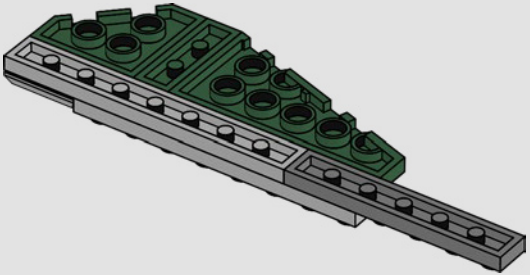

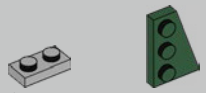

84

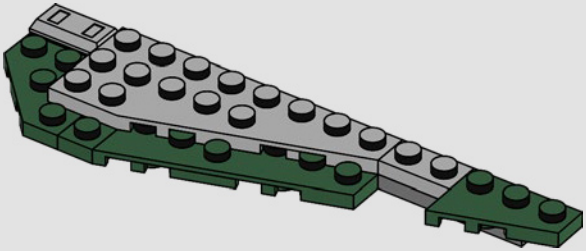

85

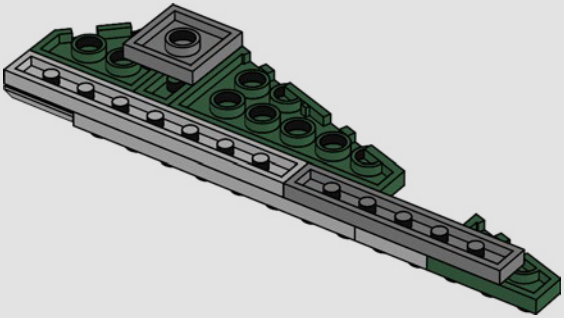

86

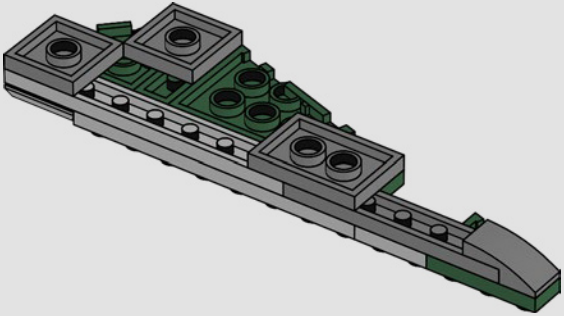

87

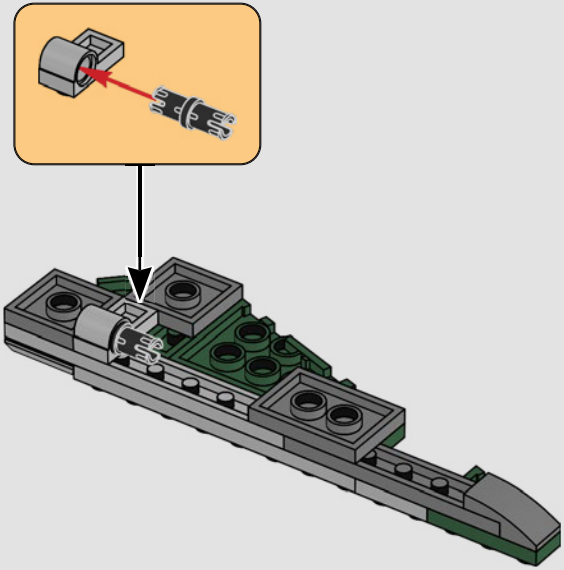

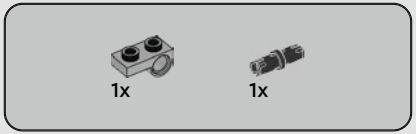

88

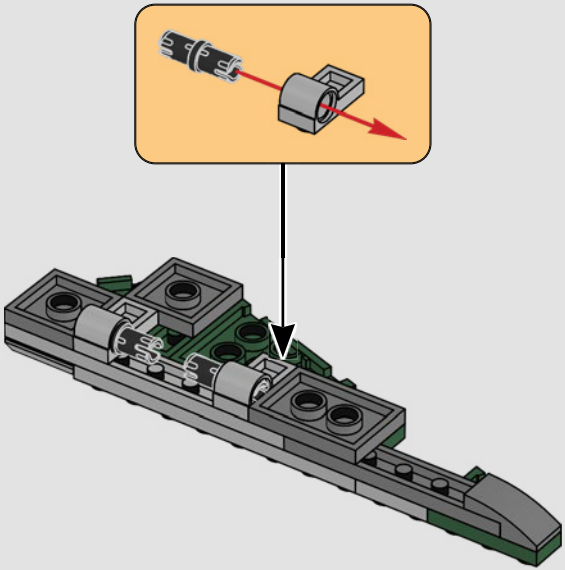

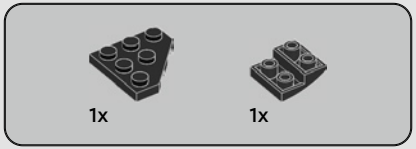

89

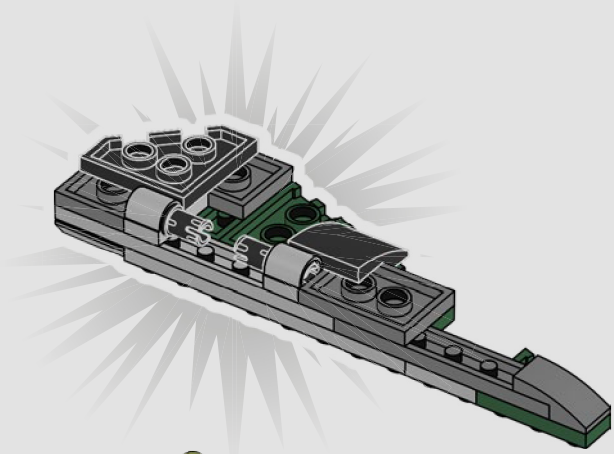

90

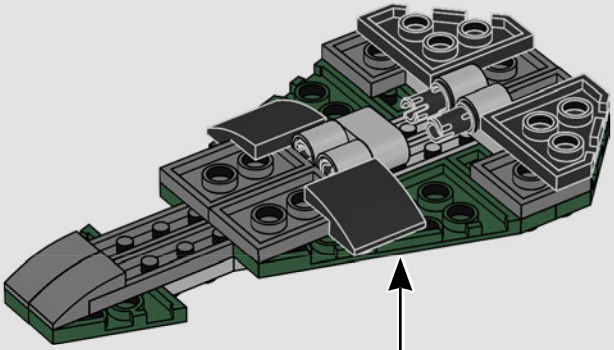

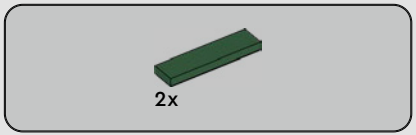

91

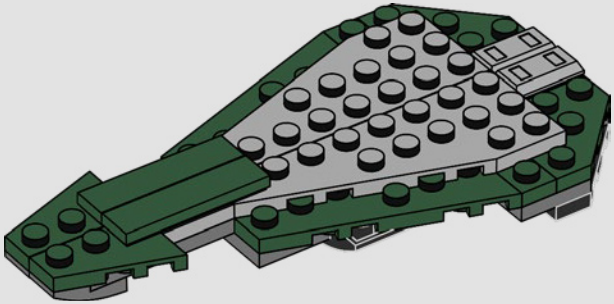

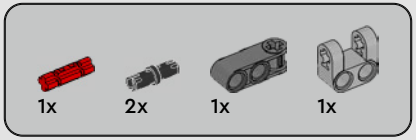

92

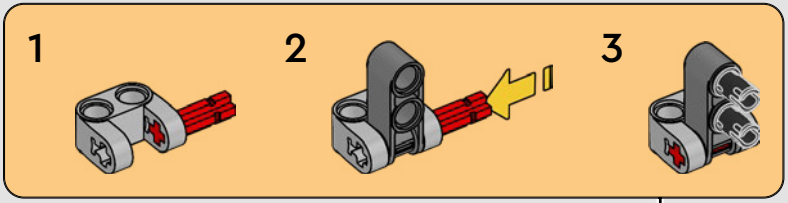

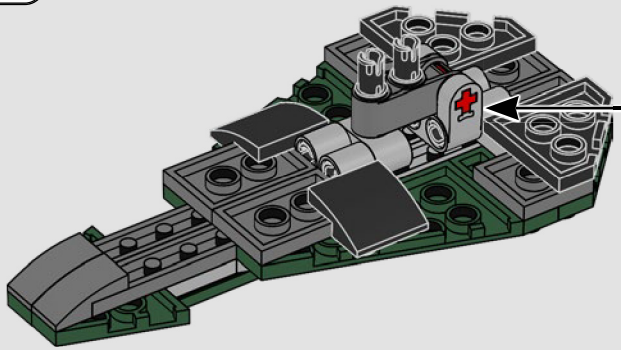

2x

93

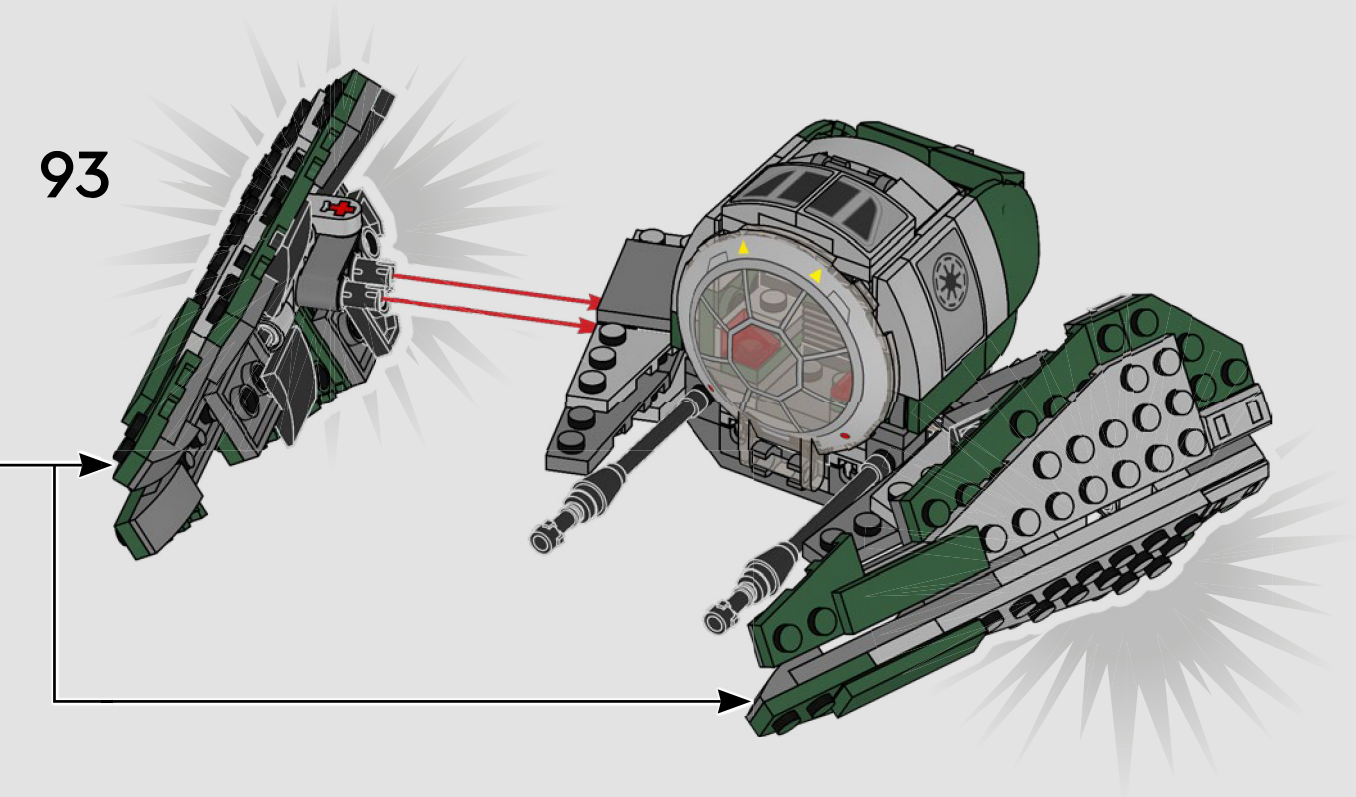

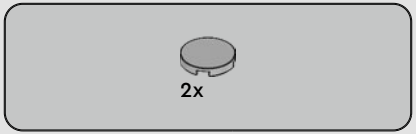

94

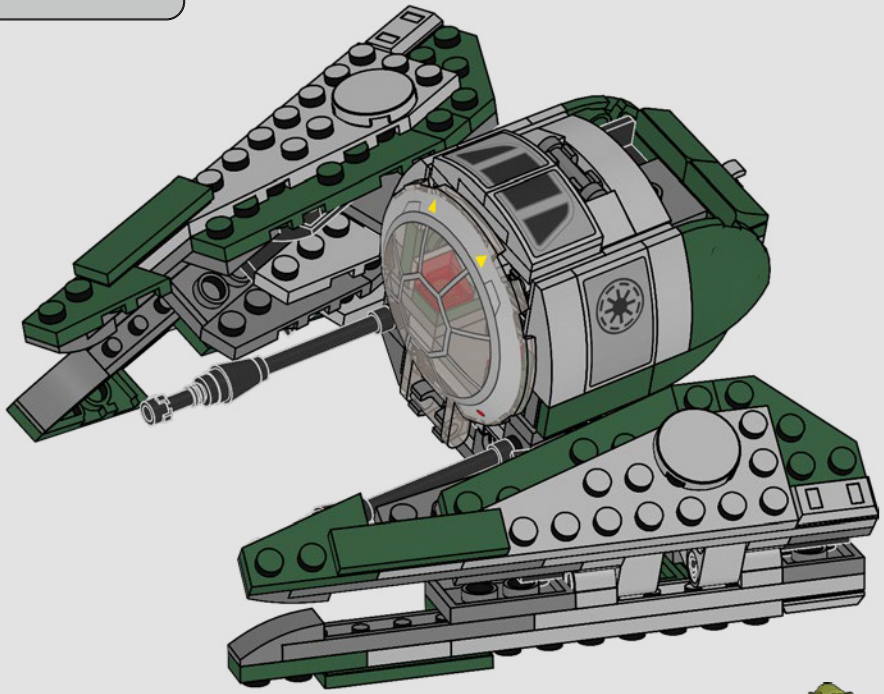

95

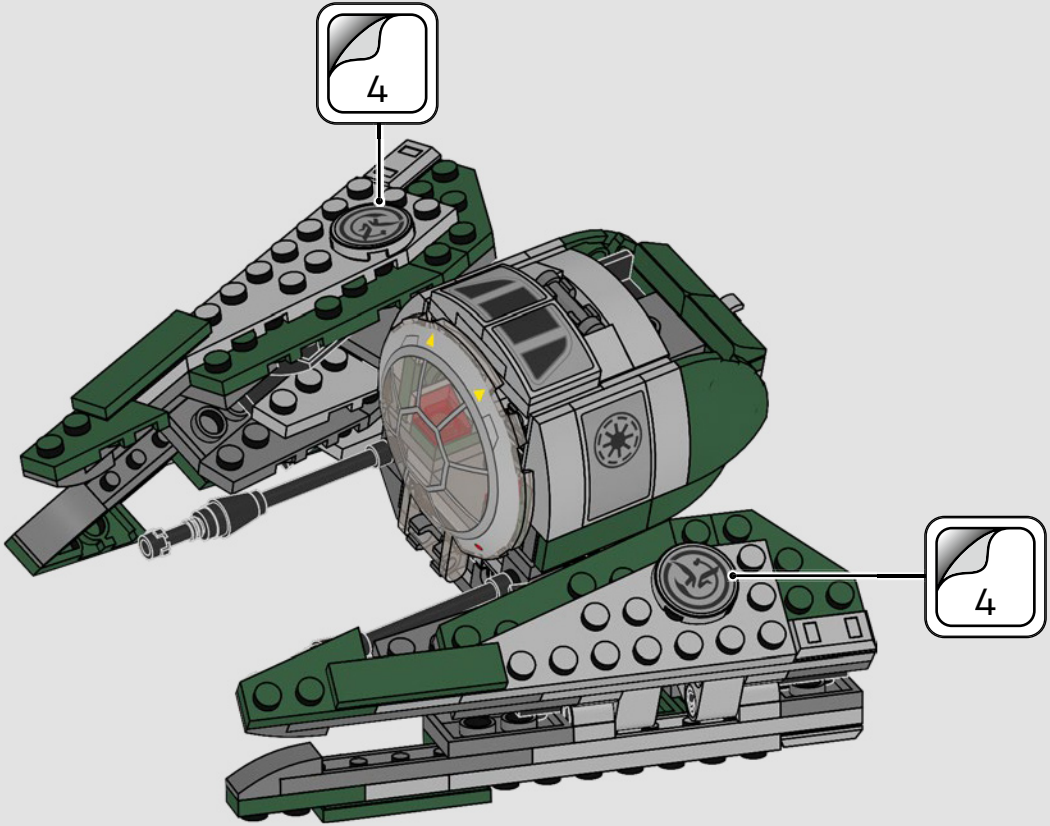

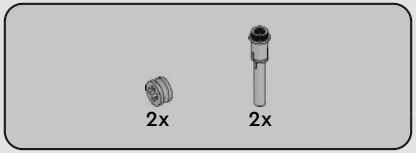

96

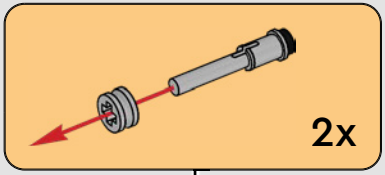

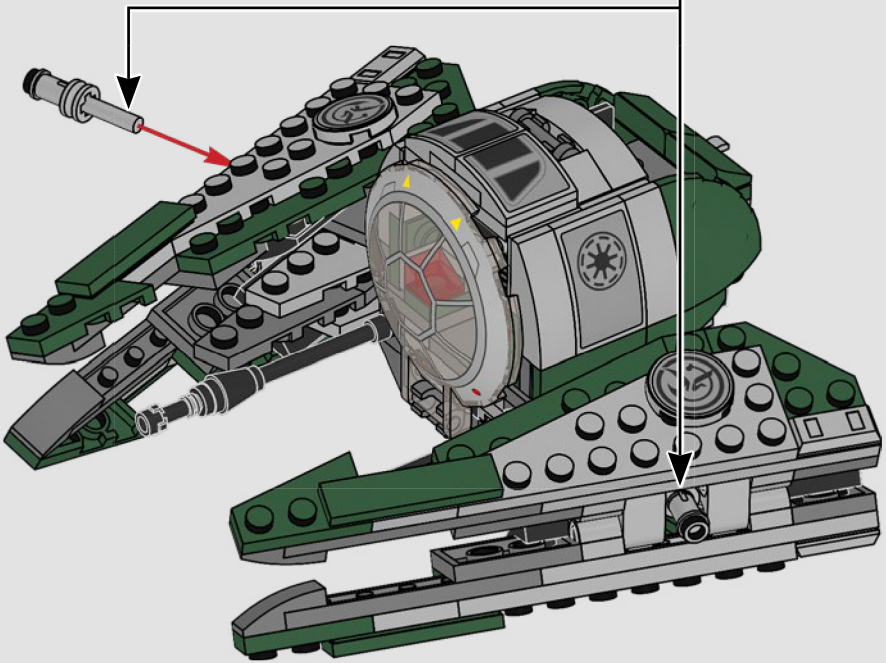

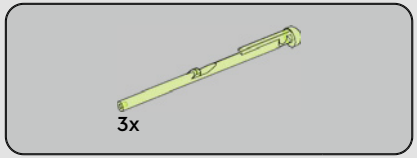

97

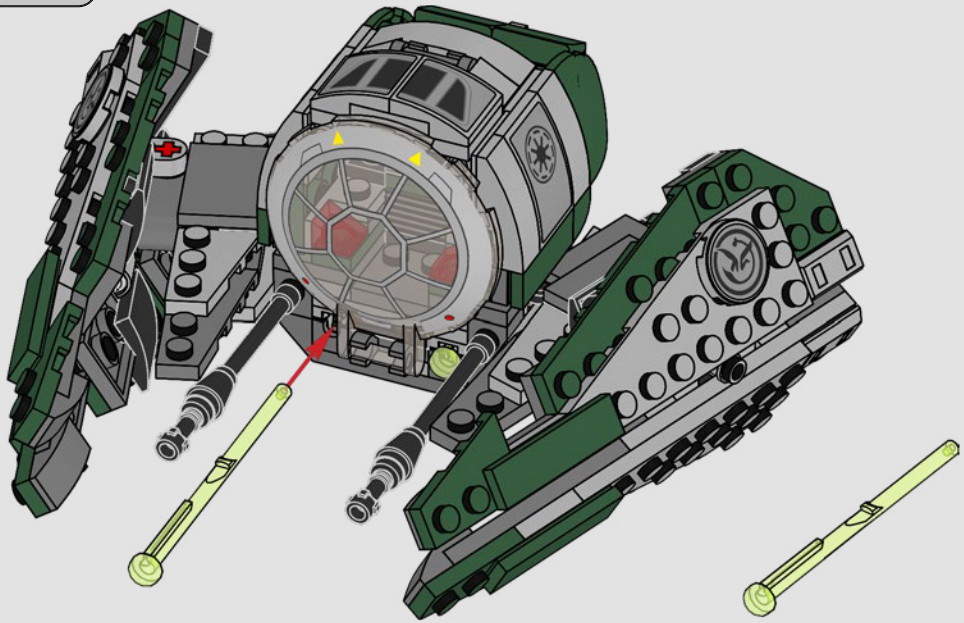

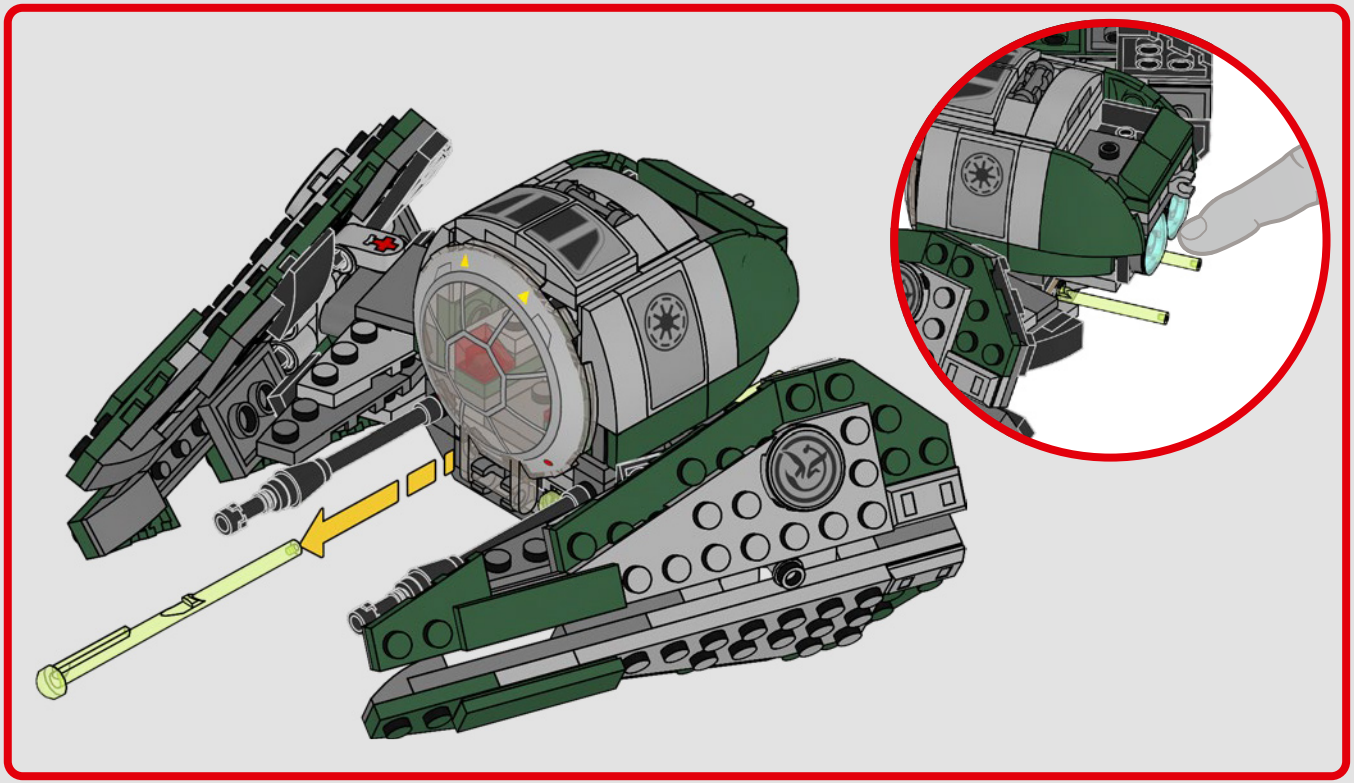

98

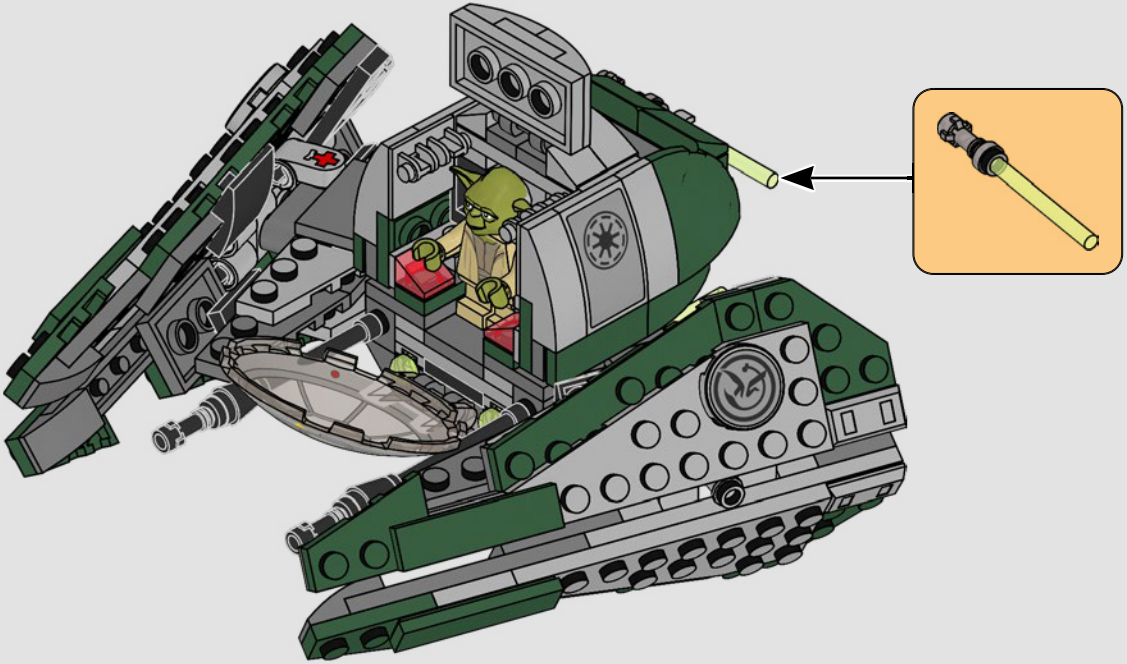

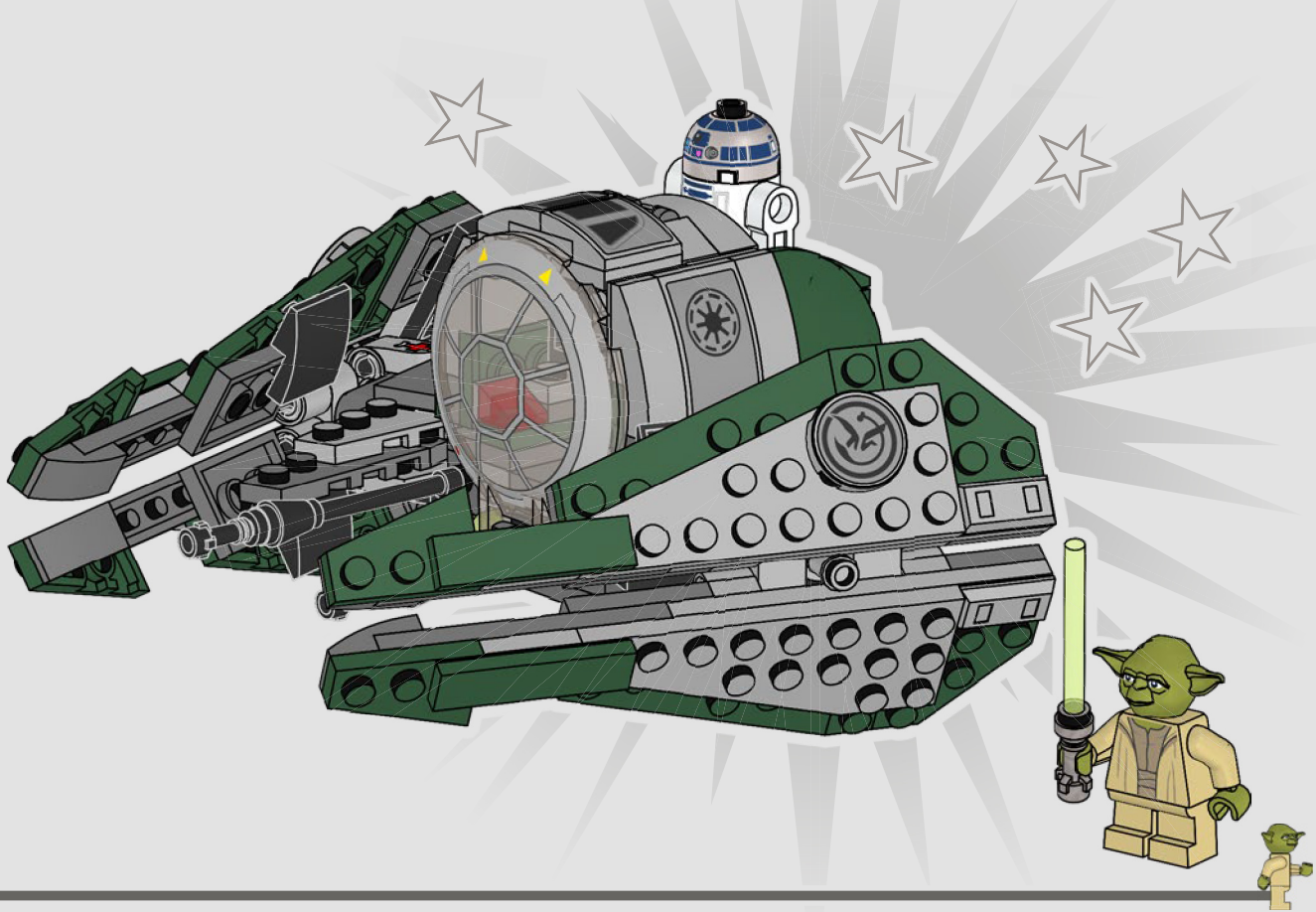

LEGO
STAR WARS
75345
75360
75359

LEGO
STAR WARS
75368
75369
75370

1x
6339214

2x
6278499

1x
4507055

1x
6455376

2x
4142865

1x
302321

2x
614124

1x
300324

2x
4598897

2x
4529236

2x
302426

2x
300526

12x
6279875

4x
302326

2x
6047276

2x
6092585

1x
6156991

4x
6000650

2x
6250020

1x
302226

4x
6211476

4x
4227684

4x
6416444

2x
302026

2x
6170421

1x
6039194

2x
6245252

2x
6171733

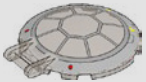
1x
6444187

2x
6047415

2x
6167129

2x
6167130

2x
6168574

2x
6447762

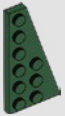
2x
6003994

2x
6447761

2x
4267850

2x
4650622

4x
6013975

4x
6328333

3x
6020923

4x
4543949

3x
4586057

2x
6283412

2x
6347715

2x
6271165

2x
4211525

2x
4521921

4x
4211399

1x
4211794

1x
4211791

2x
6052200

2x
4211862

2x
6349478

1x
6313114

6x
4211398

4x
6134378

8x
6168633

2x
6004990

2x
6102357

1x
4282789

1x
4282786

2x
4258275

2x
4258273

4x
4211397

2x
4211881

4x
4251163

1x
6435930

2x
6168615

2x
6132207

2x
6324200

1x
4211394

1x
4622803

4x
4211445

5x
4211395

4x
4211425

2x
4558955

1x
4210788

1x
4210782

2x
4211042

1x
4210636

2x
6344754

4x
6215212

1x
6350292

1x
6146321

2x
6273715

4x
4210635

1x
6126083

5x
6309059

8x
4211094

2x
4568734

4x
4211133

4x
6214341

2x
6187008

4x
4211043

4x
4211056

1x
4243831

1x
4549999

1x
6258883

3x
6287551

1x
6290309

1x
6032857

1x
6051389

YOU COULD

WIN

Scan this QR code or go to **LEGO.COM/PRODUCTFEEDBACK** and give us your short feedback about this LEGO® set for a chance to win a cool LEGO prize.

Terms and Conditions apply*

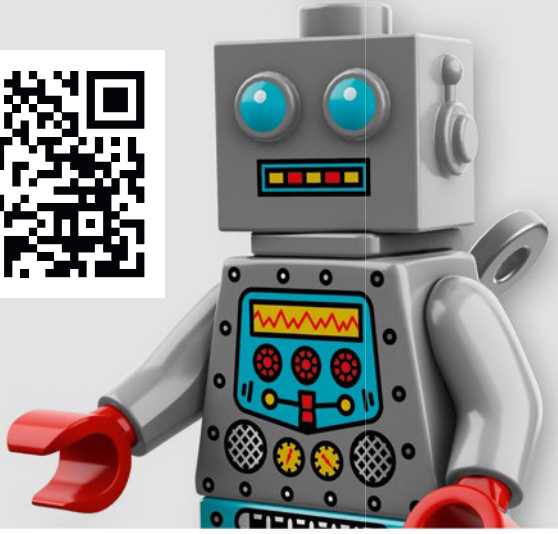

EN: YOU COULD WIN. Terms and Conditions apply* **DE: Du könntest GEWINNEN.** Es gelten die Teilnahmebedingungen* **FR: Tu pourrais GAGNER.** Des conditions s'appliquent* **IT: Potresti VINCERE tu.** Termini e condizioni sono applicabili* **ES: Puedes GANAR.** Aplican términos y condiciones* **PT: Poderá GANHAR.** Aplicam-se termos e condições* **ZH:** 轻松获奖. 条款和条件适用* **PL: Szansa na WYGRANĄ.** Obowiązują warunki korzystania* **CS: Máte šanci VYHRÁT.** Platí všeobecné smluvní podmínky* **SK: Máte šancu VYHRAŤ.** Platia všeobecné zmluvné podmienky* **HU: TE IS NYERHETSZ.** Felhasználási feltételek érvényesek* **RO: Ai putea CÂȘTIGA.** Se aplică termeni și condiții* **BG: Можете да СПЕЧЕЛИТЕ.** Има определени правила и условия* **LV: Tu vari LAIMĒT.** Ir spēkā noteikumi un nosacījumi.* **ET: Sul on võimalus VÕITA.** Kehtivad tingimused* **LT: Jūs galite LAIMĖTI.** Taikomos sąlygos*

**LEGO.com/productfeedback-terms*

LEGO and the LEGO logo are trademarks of the LEGO Group. ©2023 The LEGO Group.
© & ™ Lucasfilm Ltd.

6500744