LEGO Technic

Electric
SYSTEM
9V

MULTI CONTROL
MOTOR
MOTOR

8082

120734

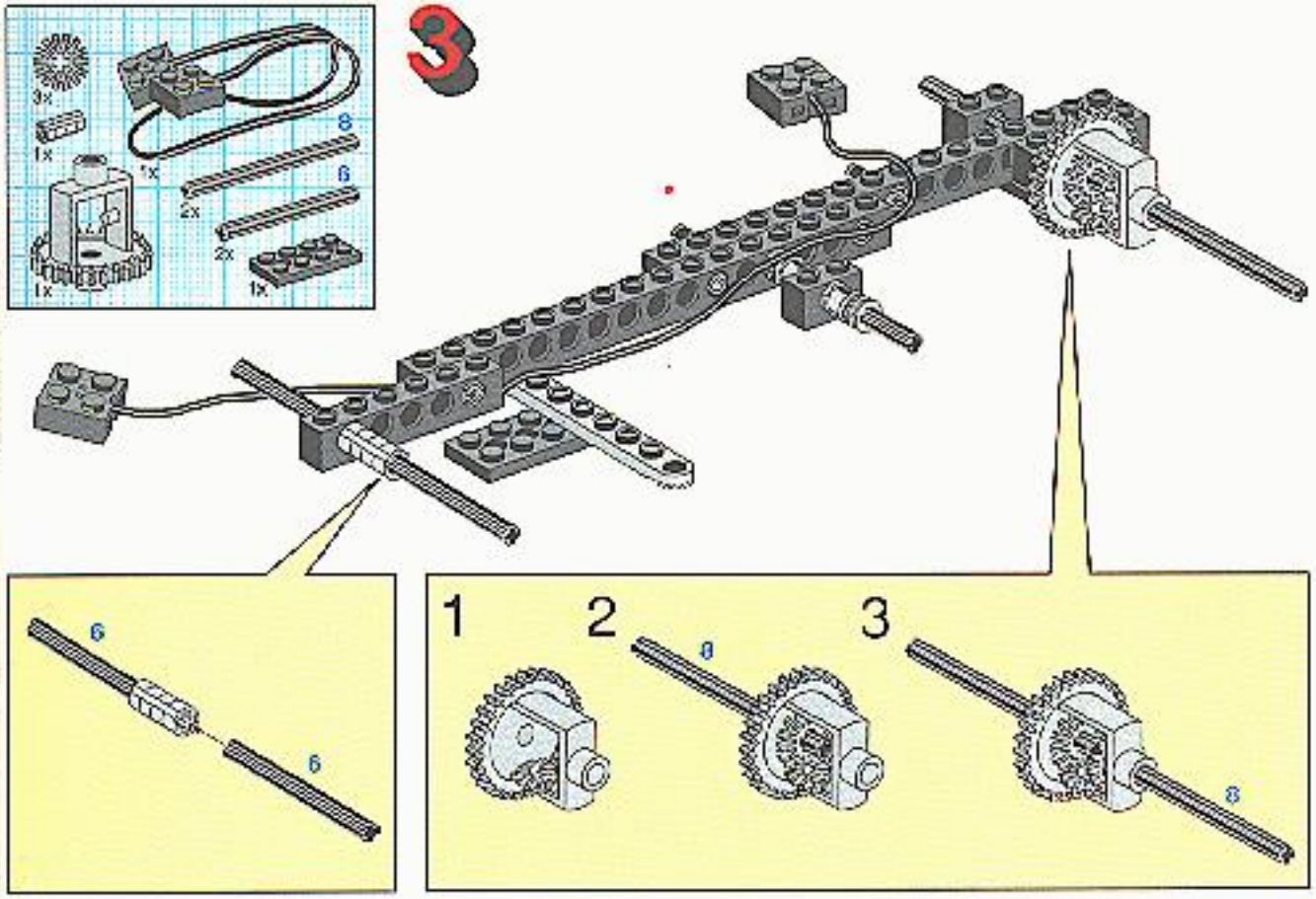
3
3x
1x
1x
8
2x
6
2x
1x
1x
6
6
1
2
3
8
8

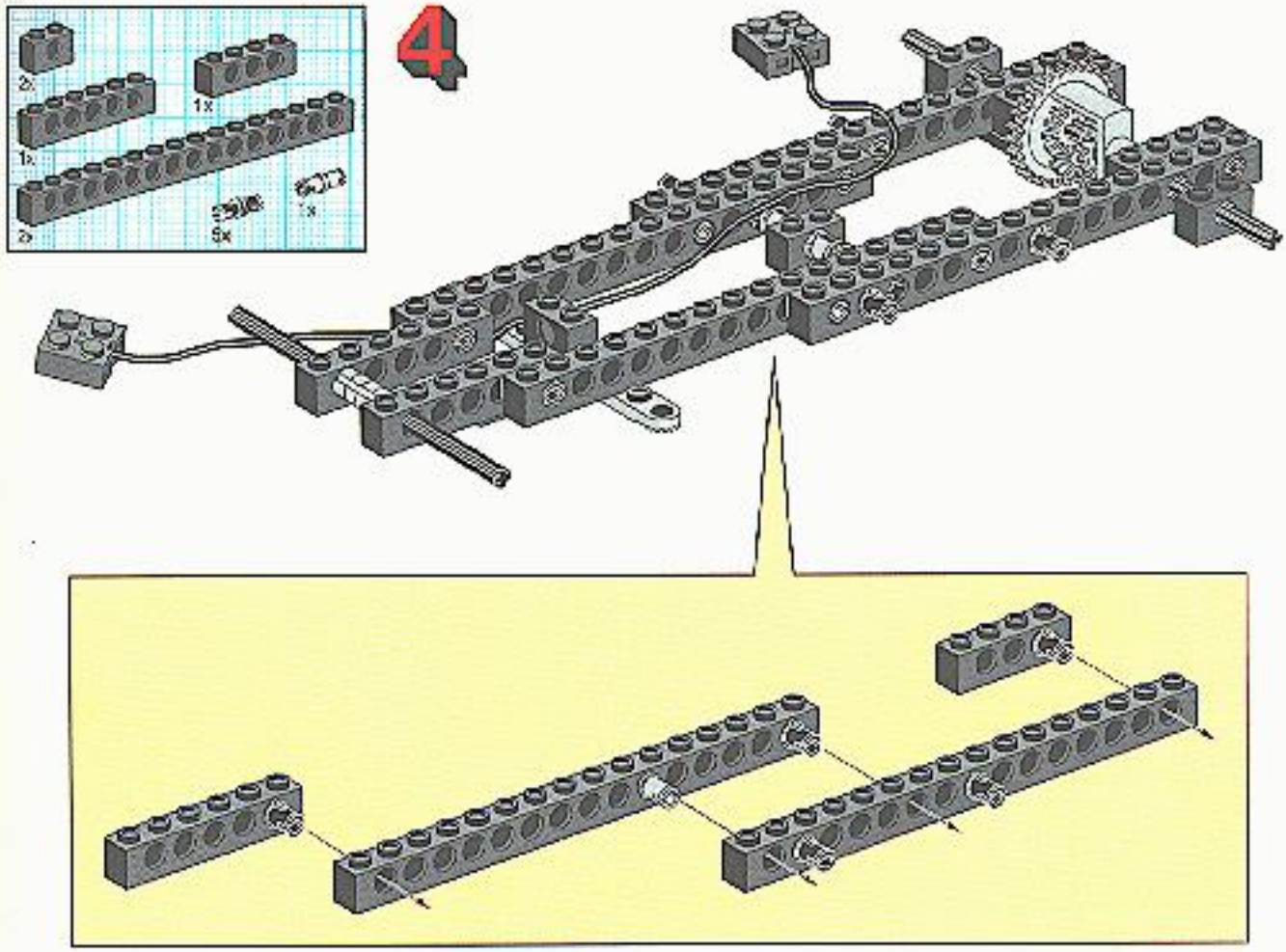
4
2x
1x
1x
2x
5x
1x

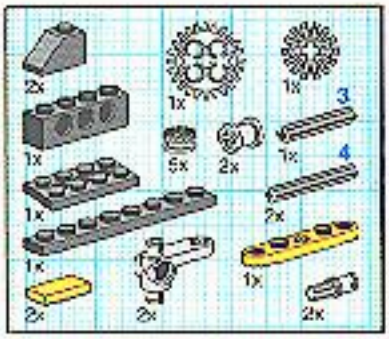
2x
1x
1x
3
1x
5x
2x
1x
4
1x
2x
1x
1x
2x
2x
2x

5

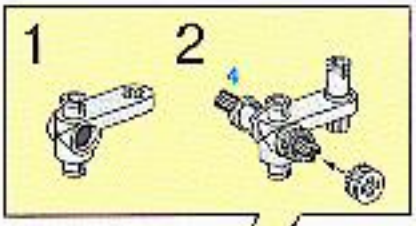
1
2
4

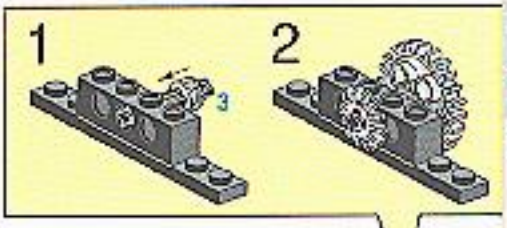
1
2
3

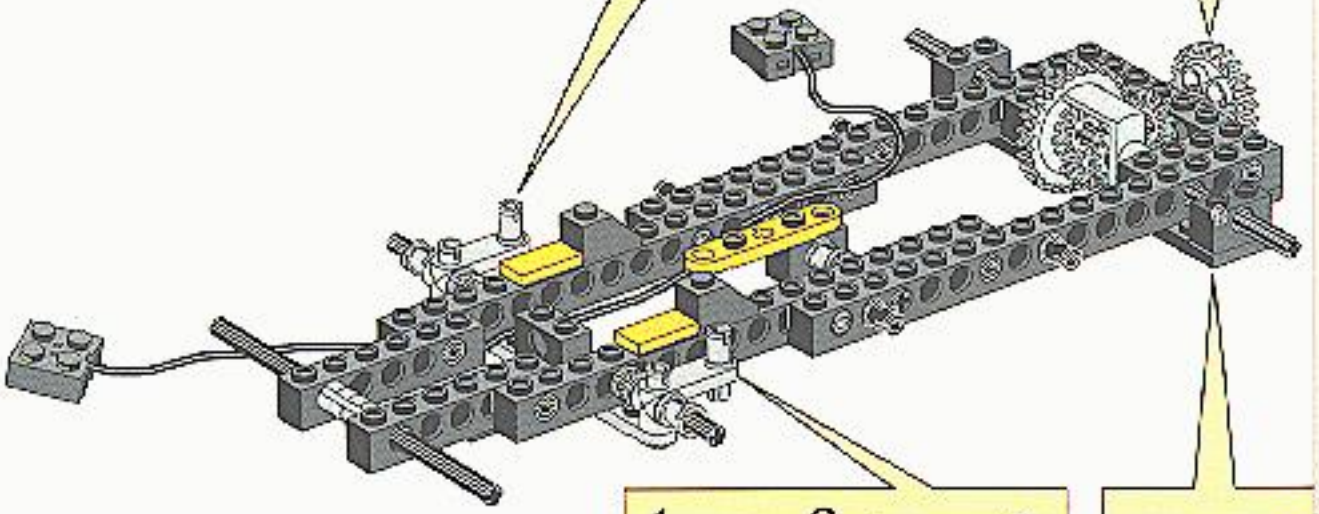

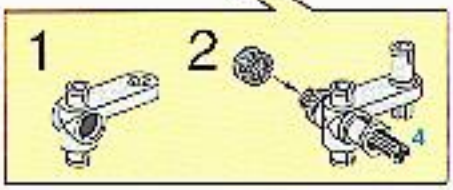
1
2
4

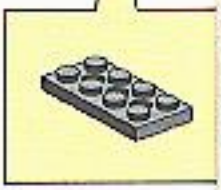

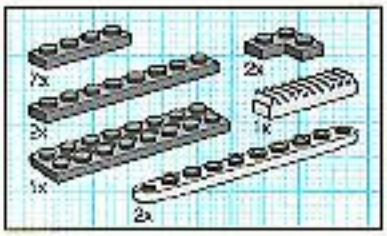
7x
2x
3x
1x
1x
2x

6

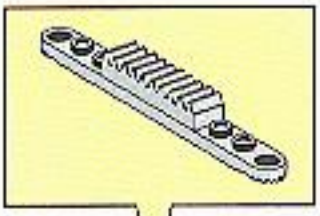

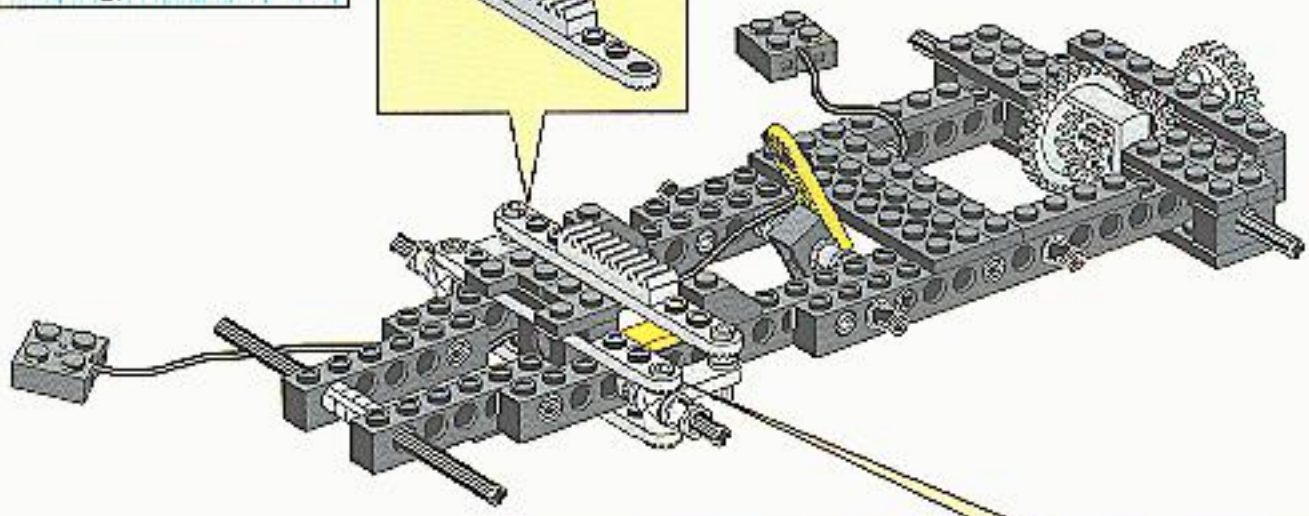

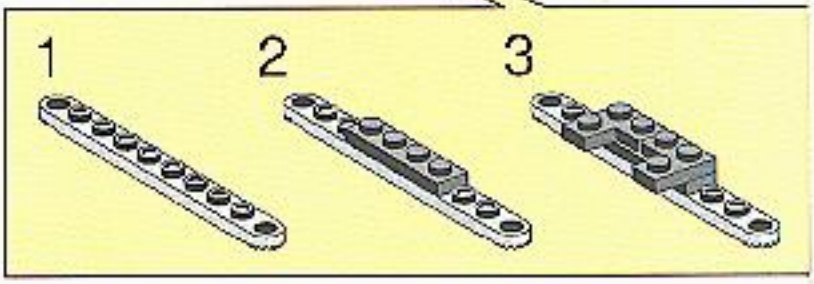
1
2
3

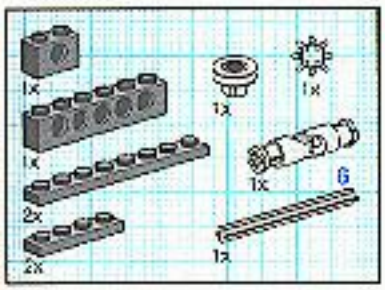
1x
1x
1x
1x
1x
6
2x
1x
2x

7

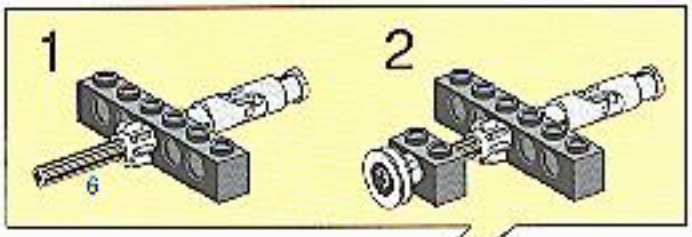
1
2
6

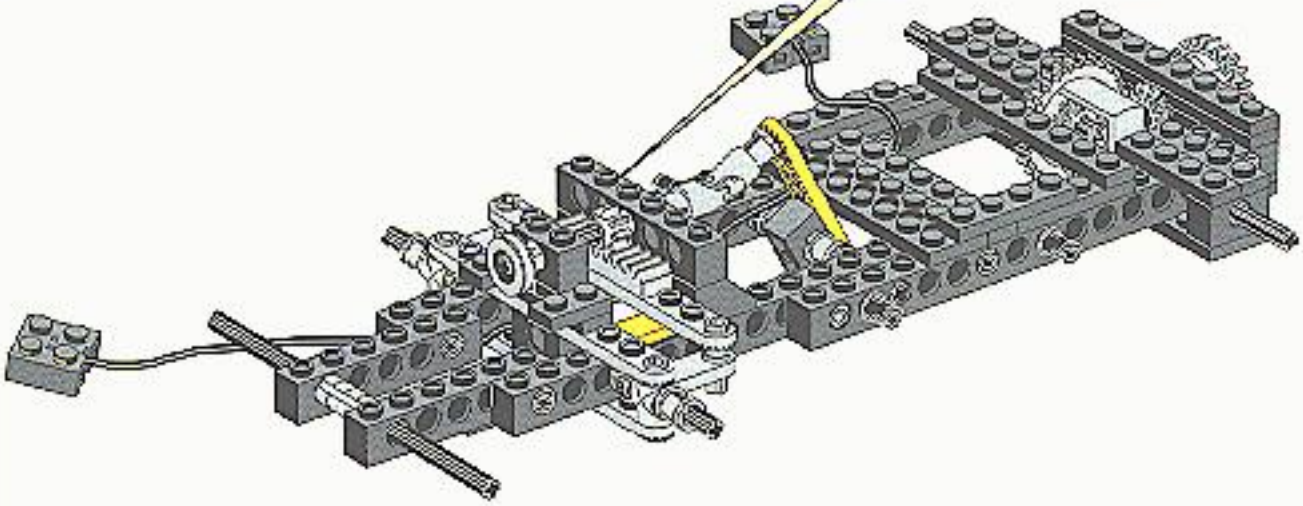

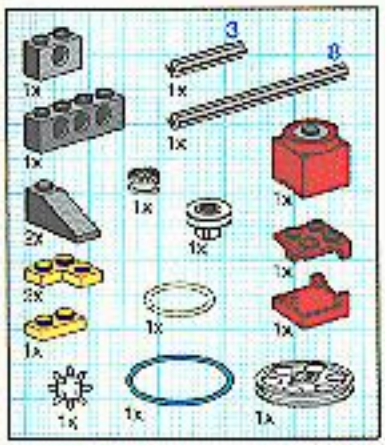
3
8
1x
1x
1x
1x
1x
1x
1x
2x
1x
1x
2x
1x
1x
1x
1x
1x
1x
1x

8

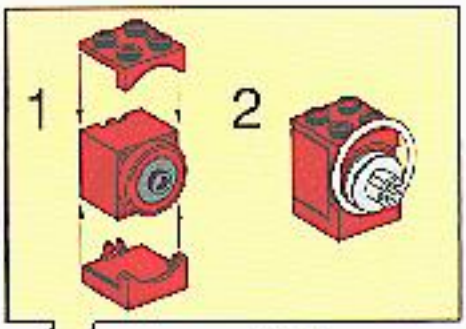
1
2

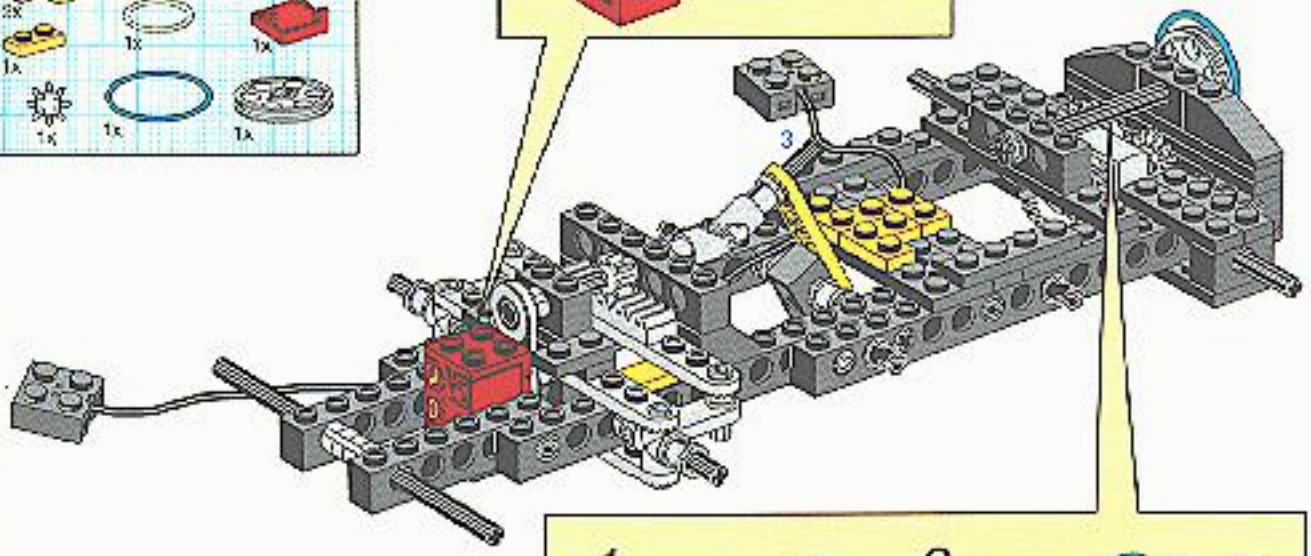
3

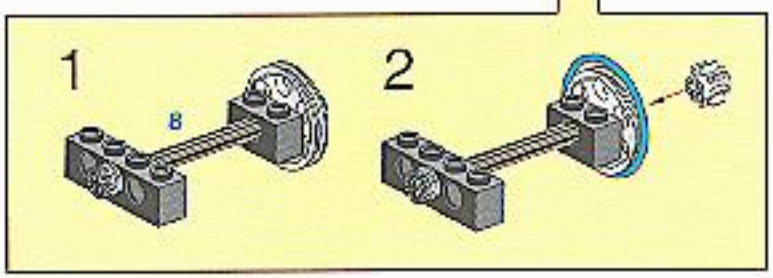
1
2
8

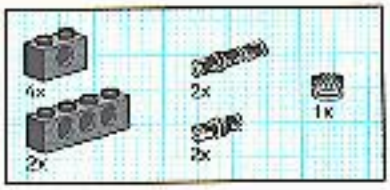

9

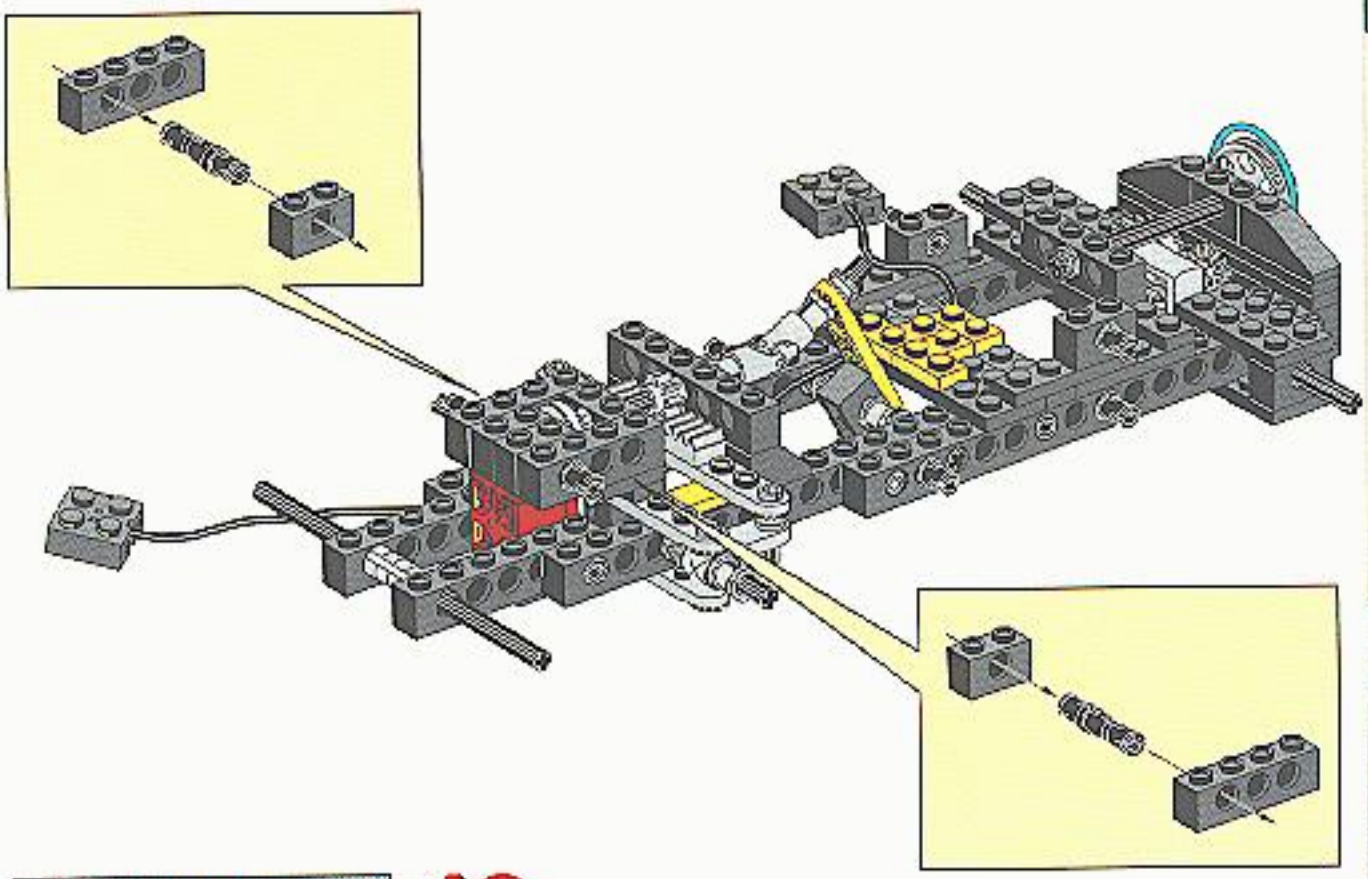

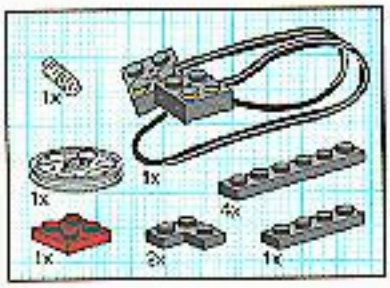

10

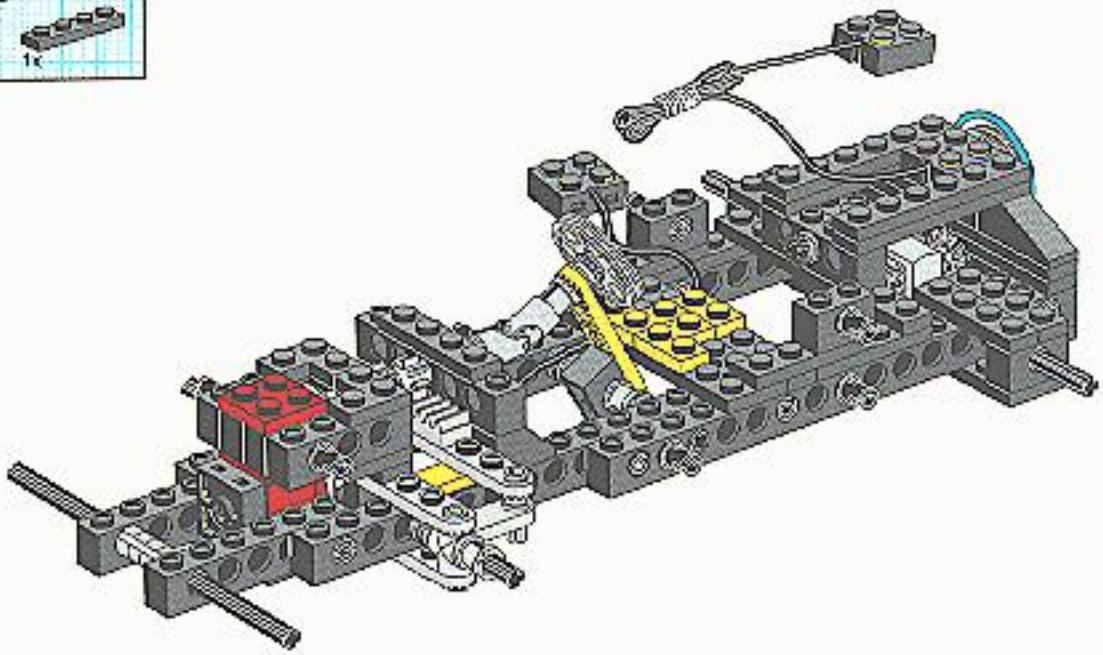

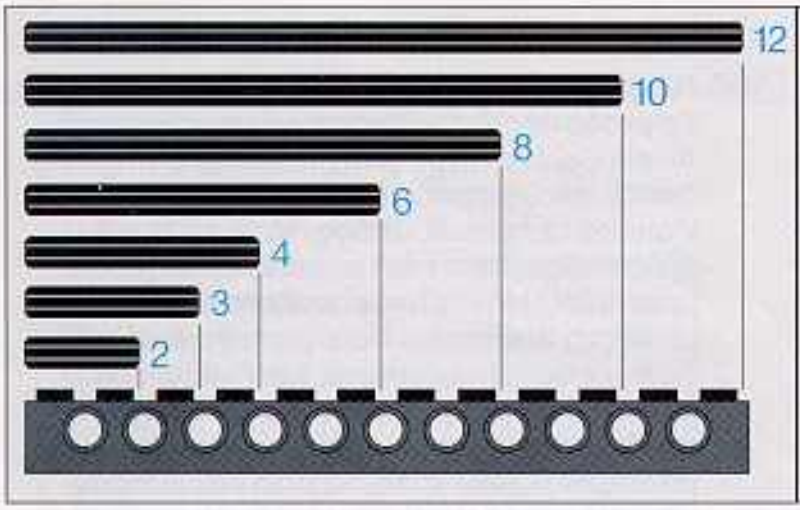

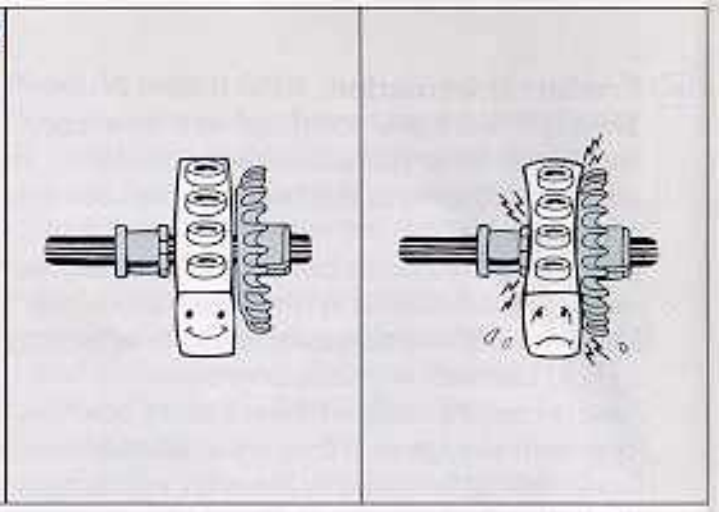

1

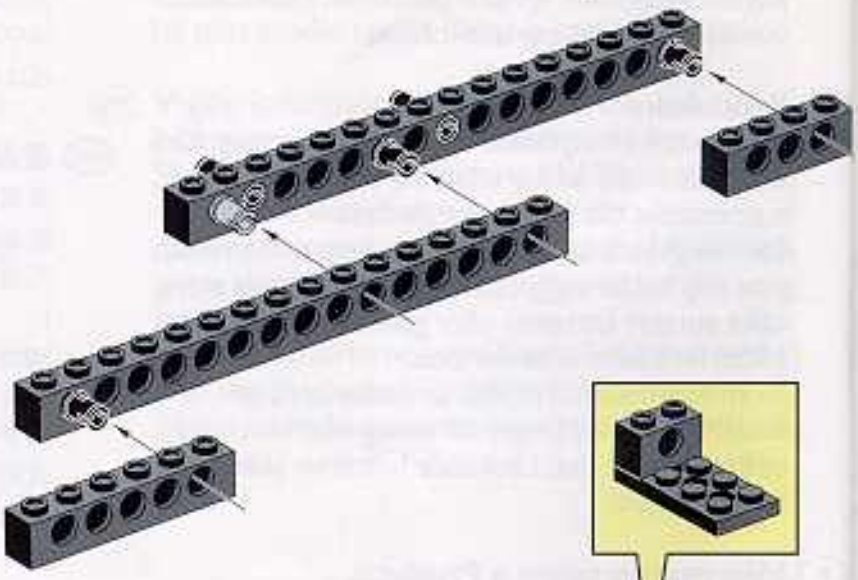

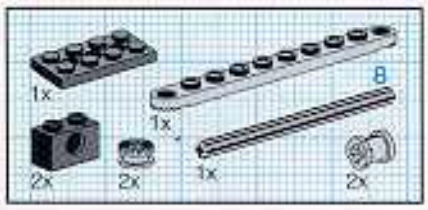

2

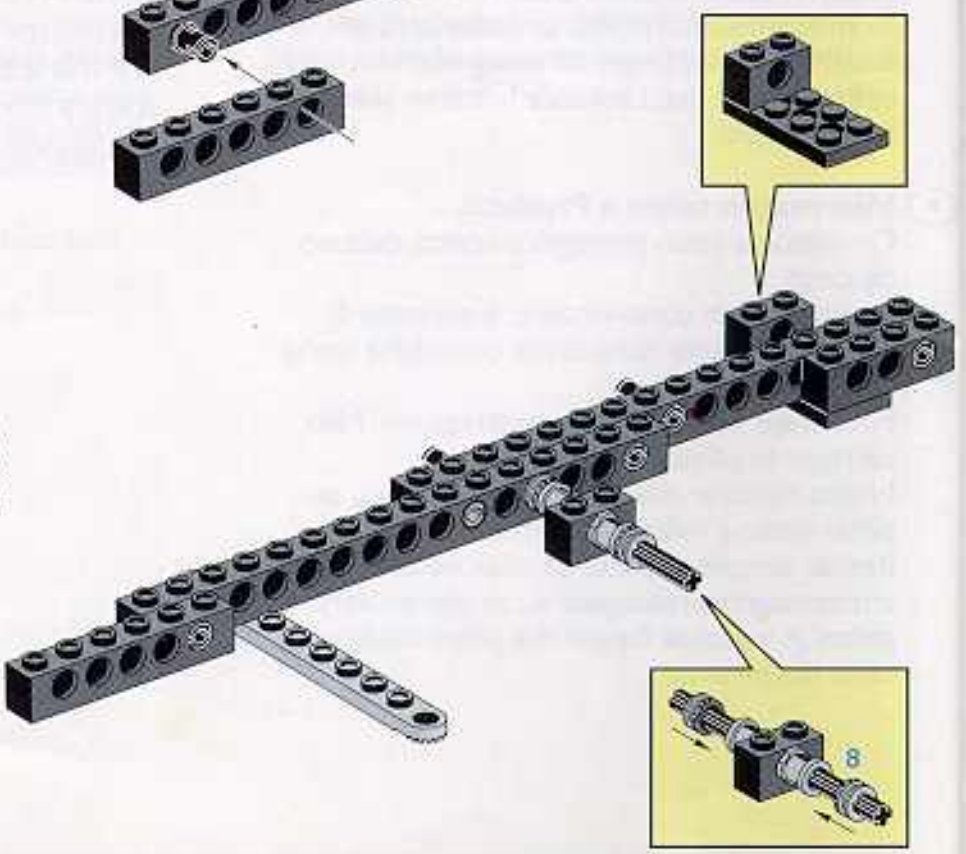

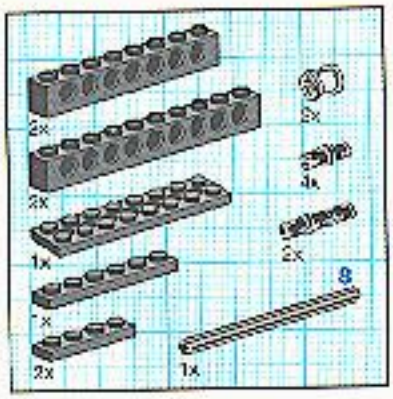

13

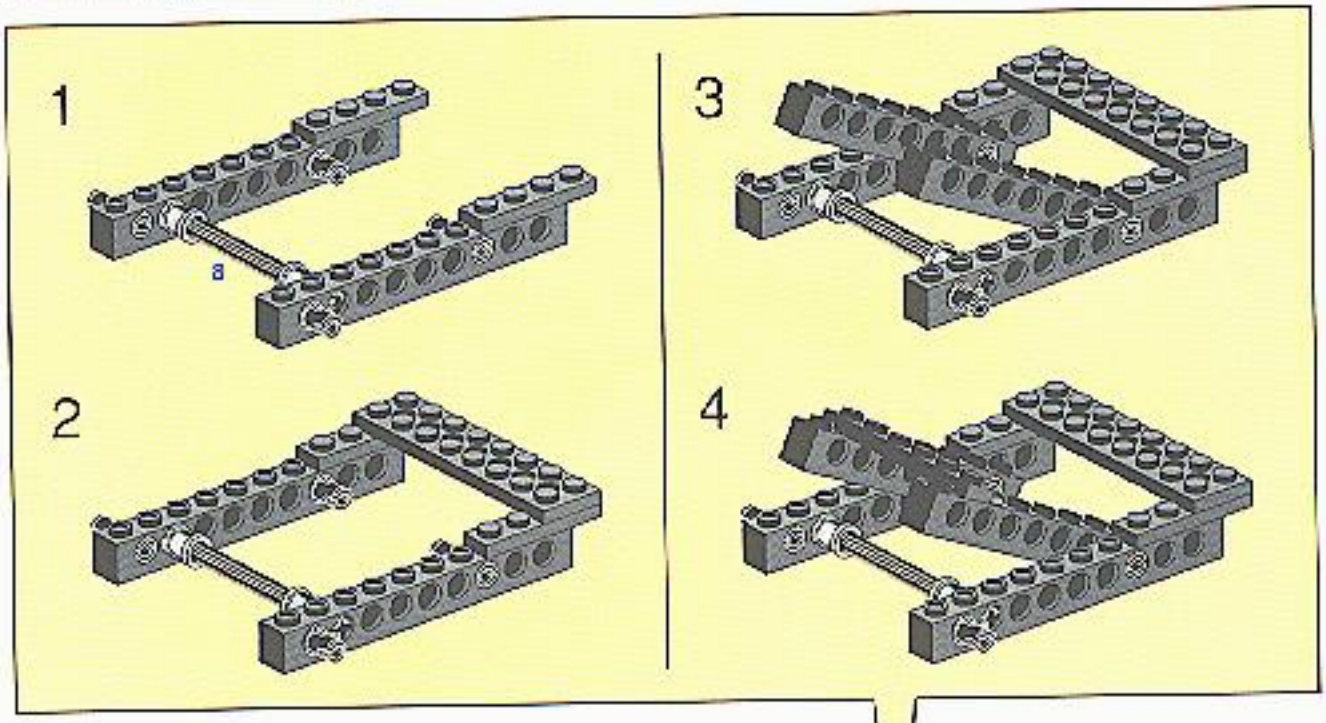

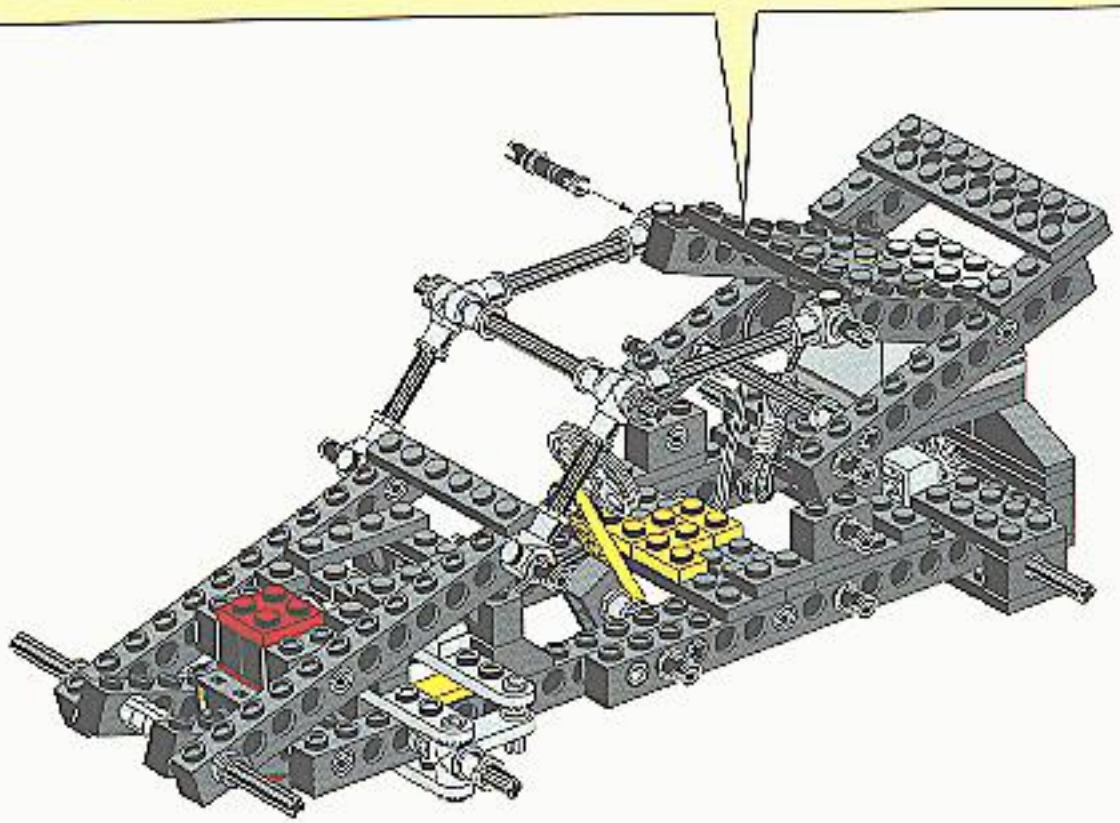

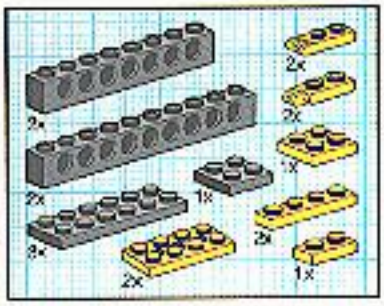

14

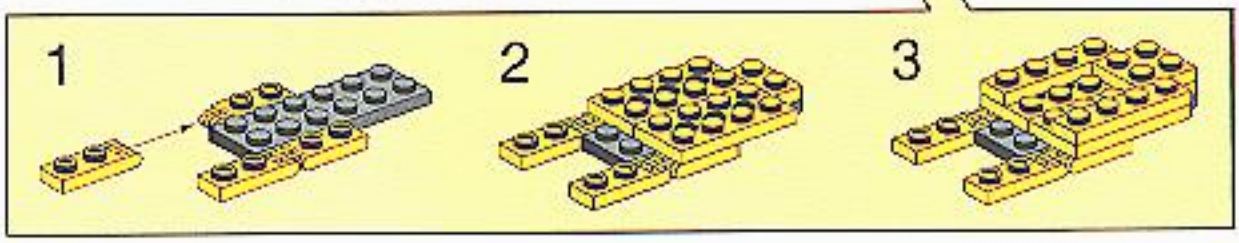

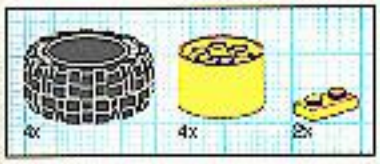

15

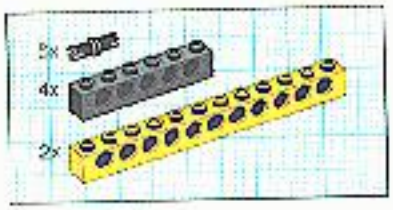

1

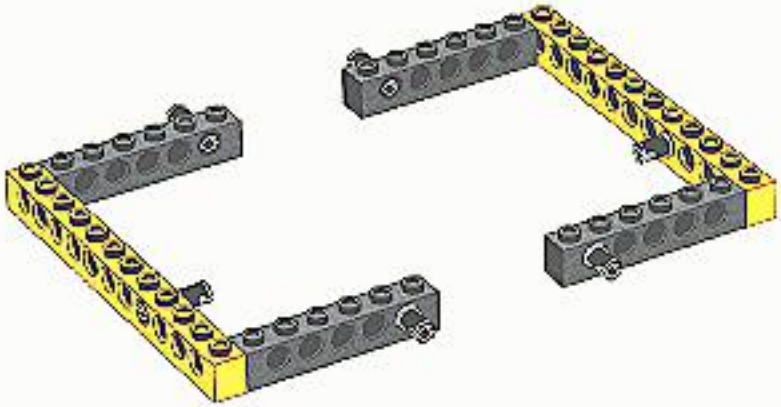

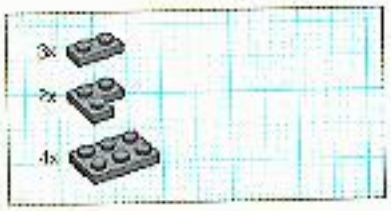

2

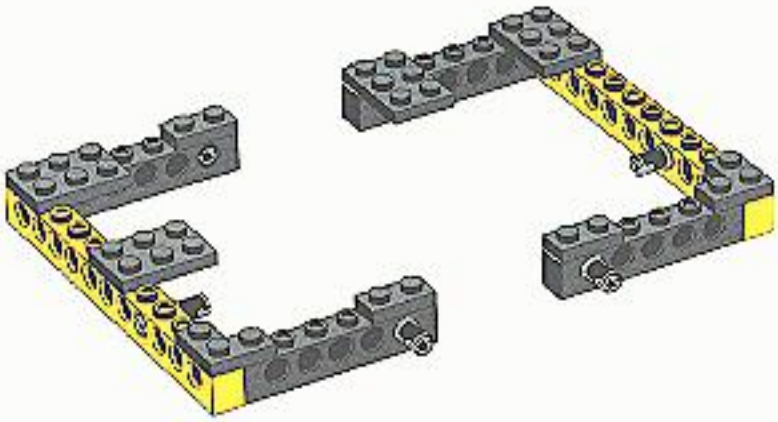

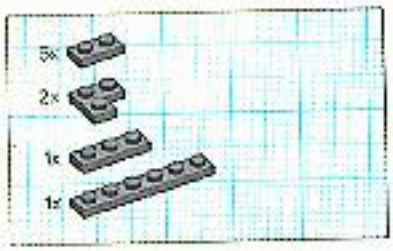

3

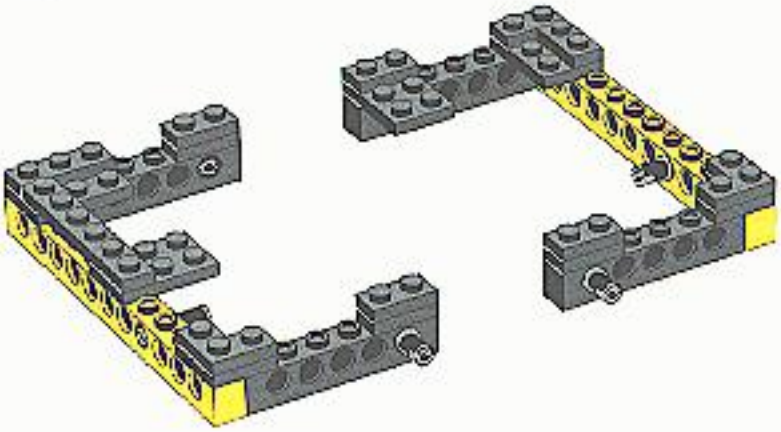

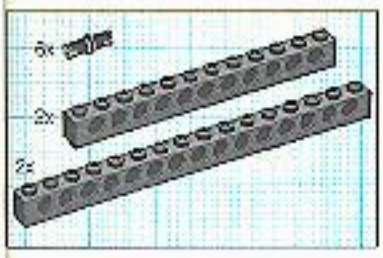

4

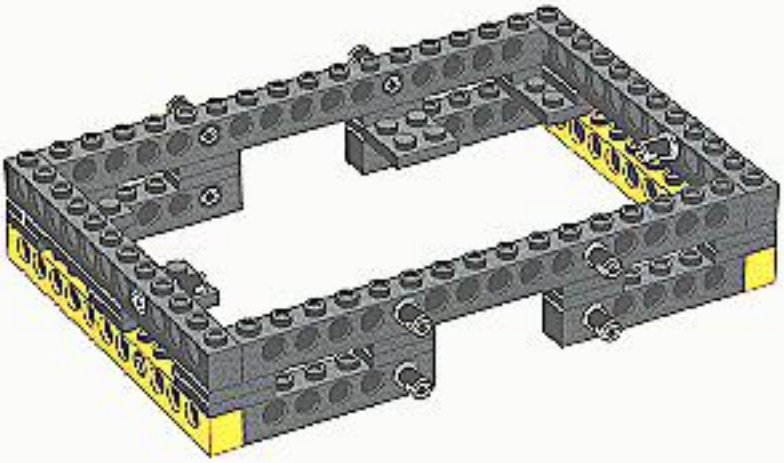

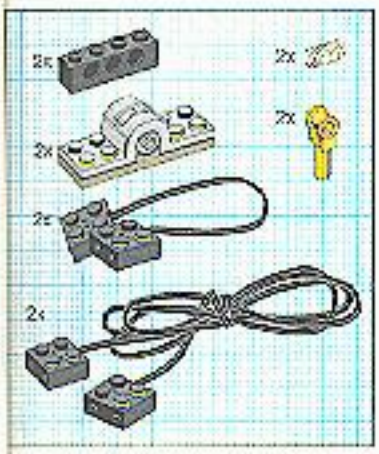

5

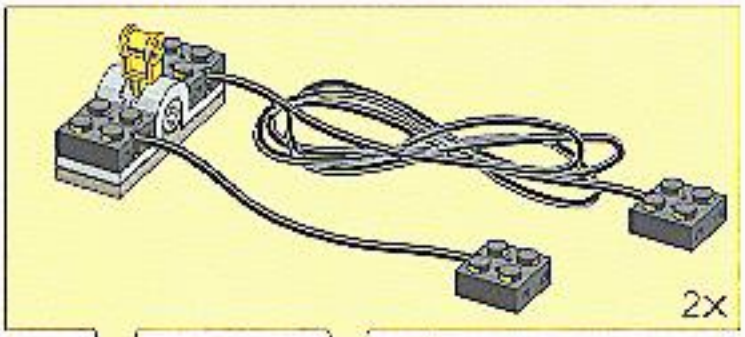

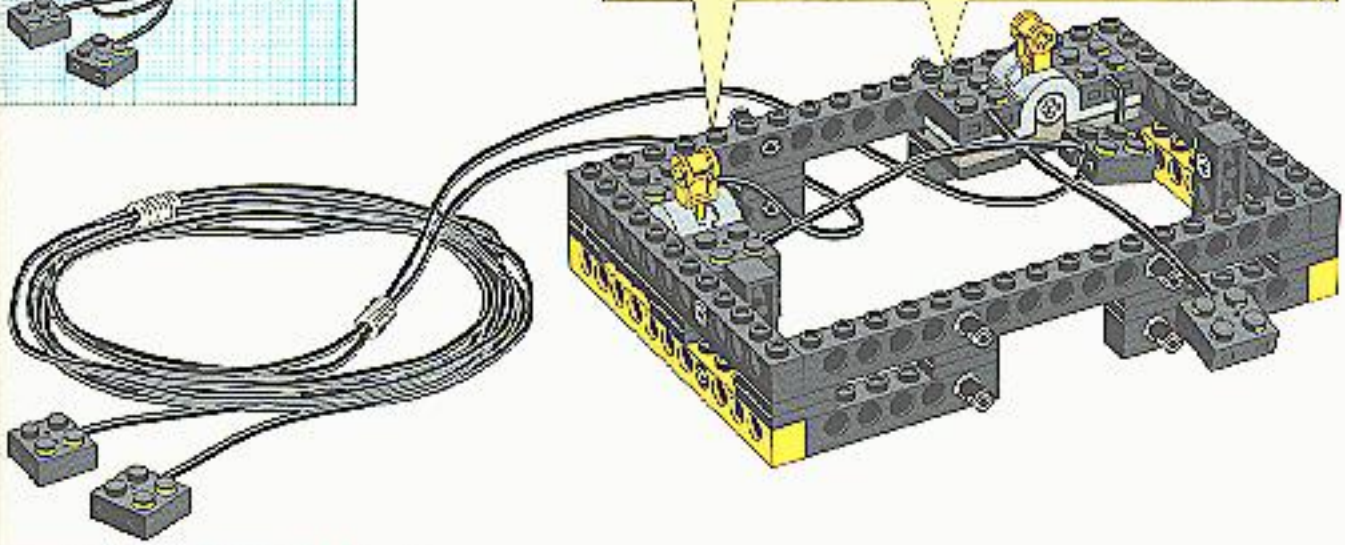

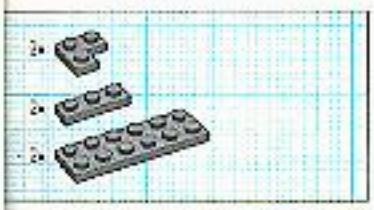

6

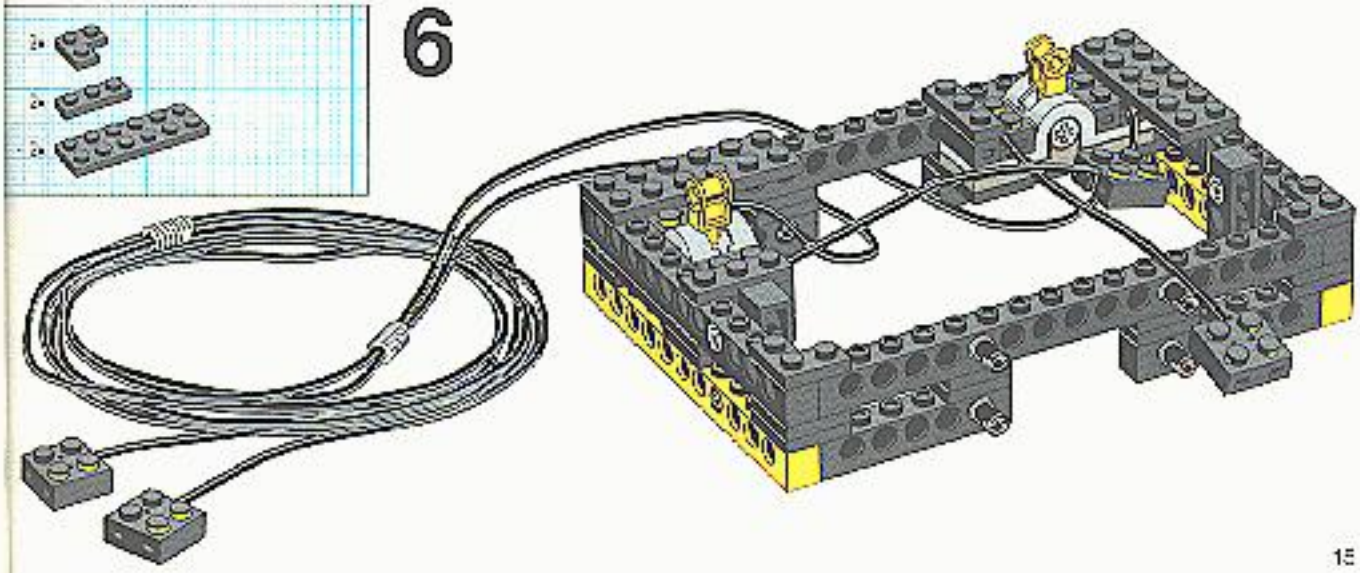

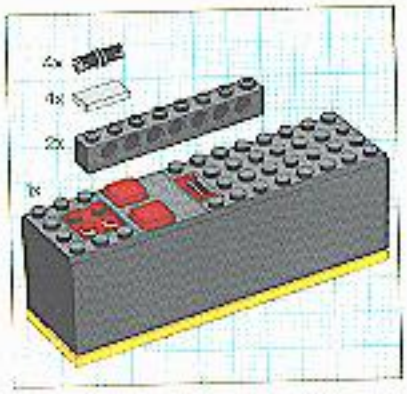

7

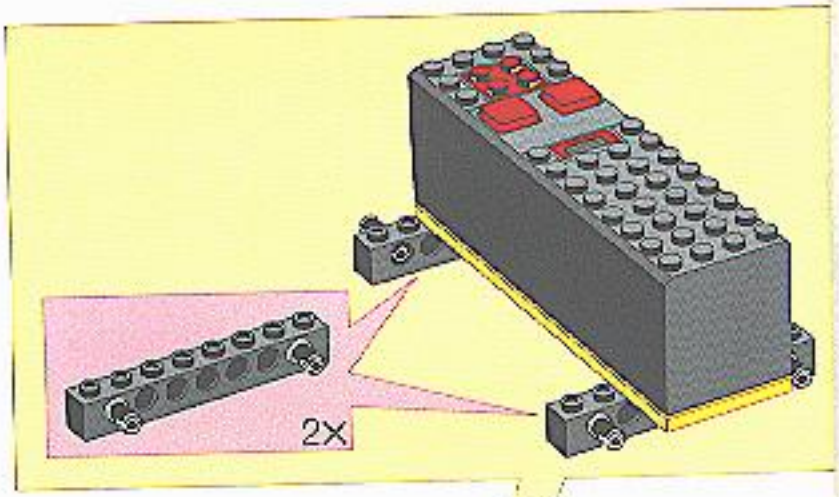

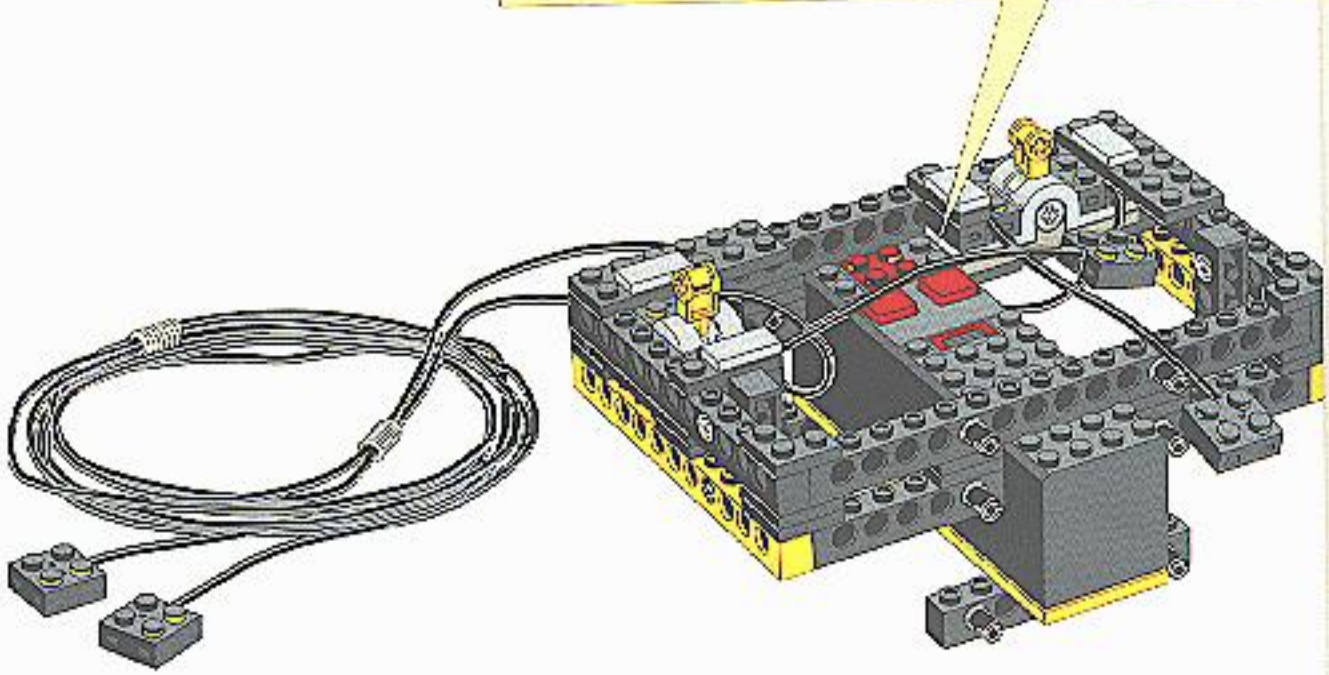

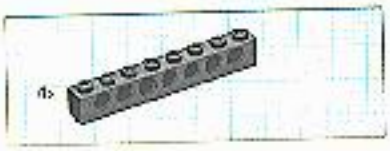

8

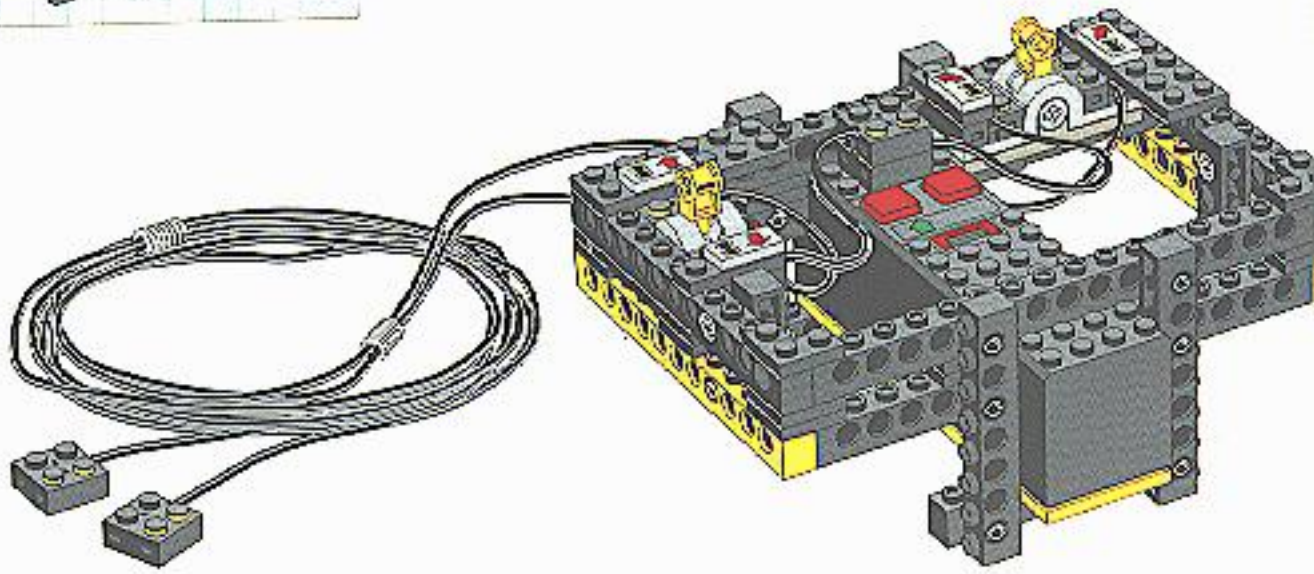

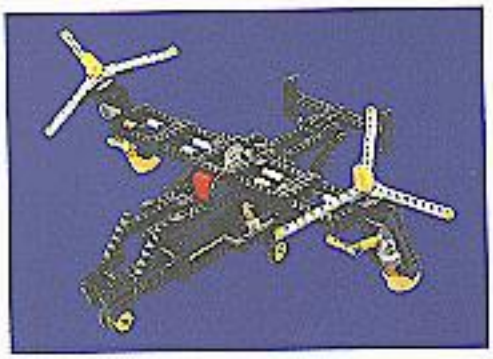

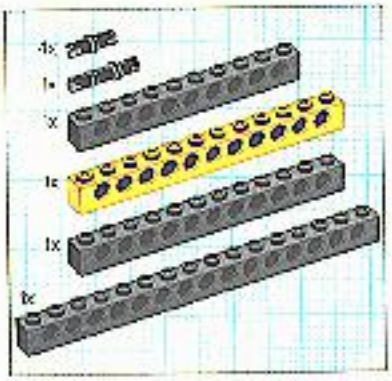

1

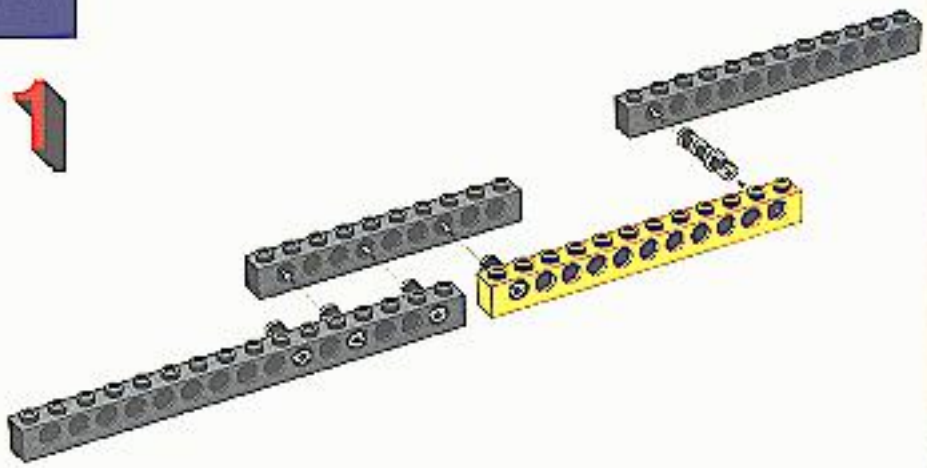

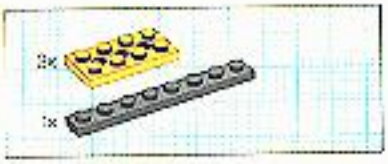

2

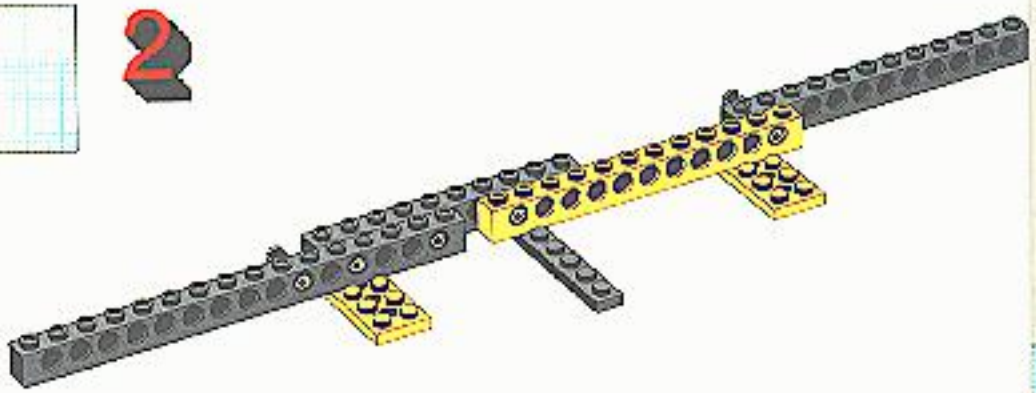

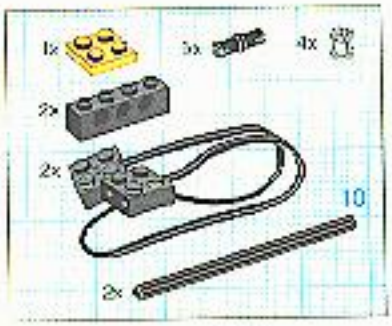

3

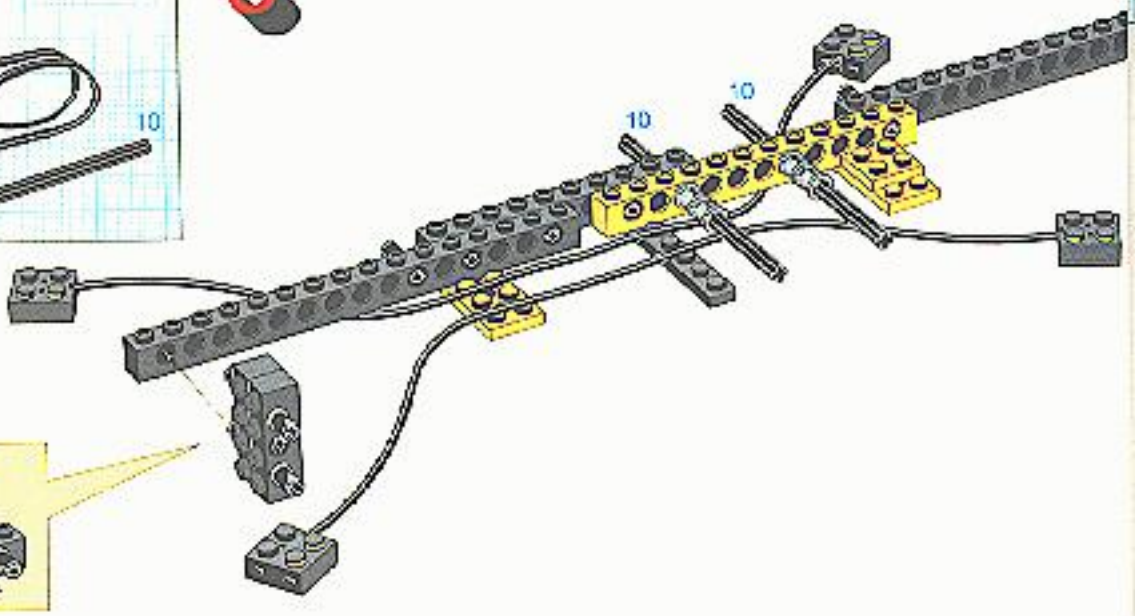

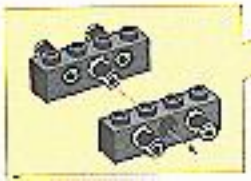

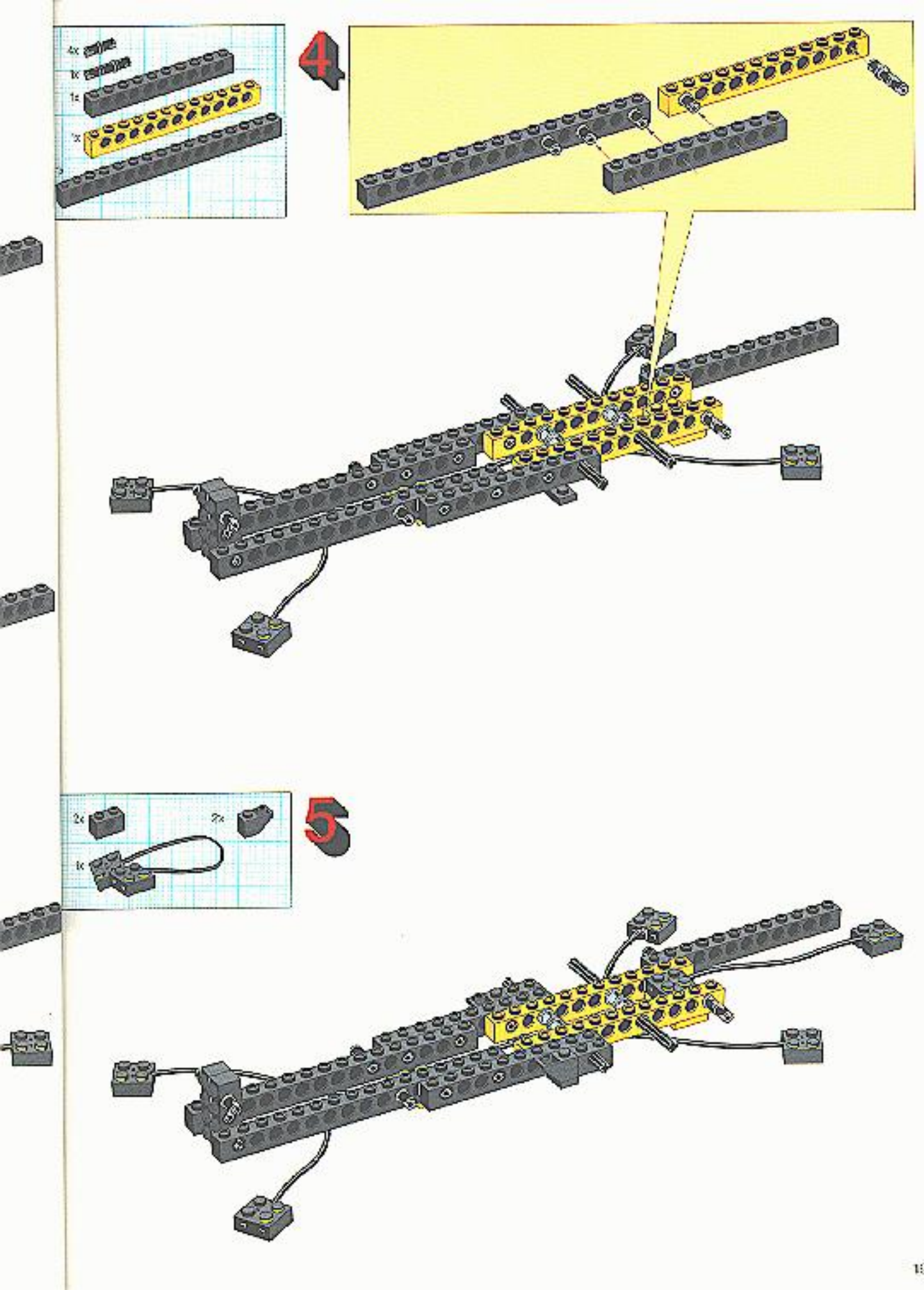
4
5

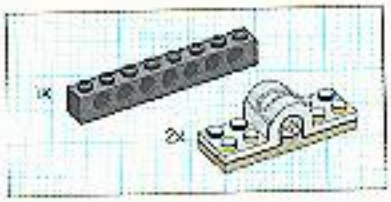

6

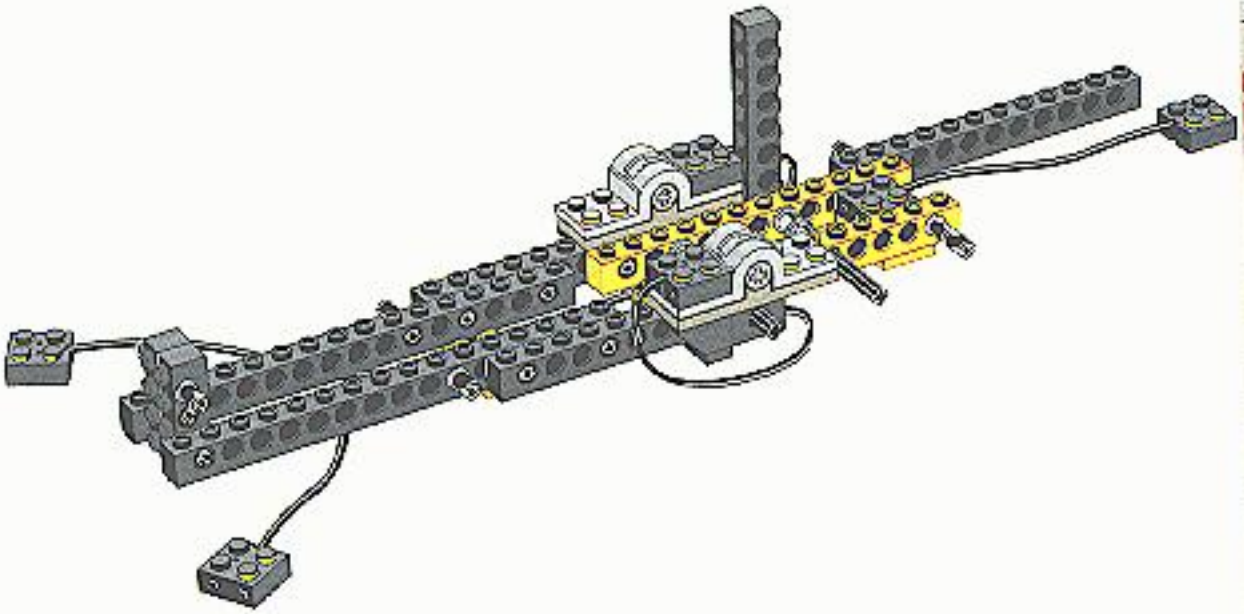

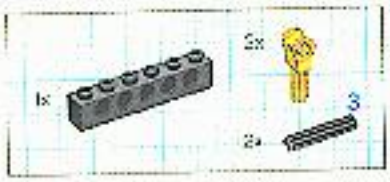

7

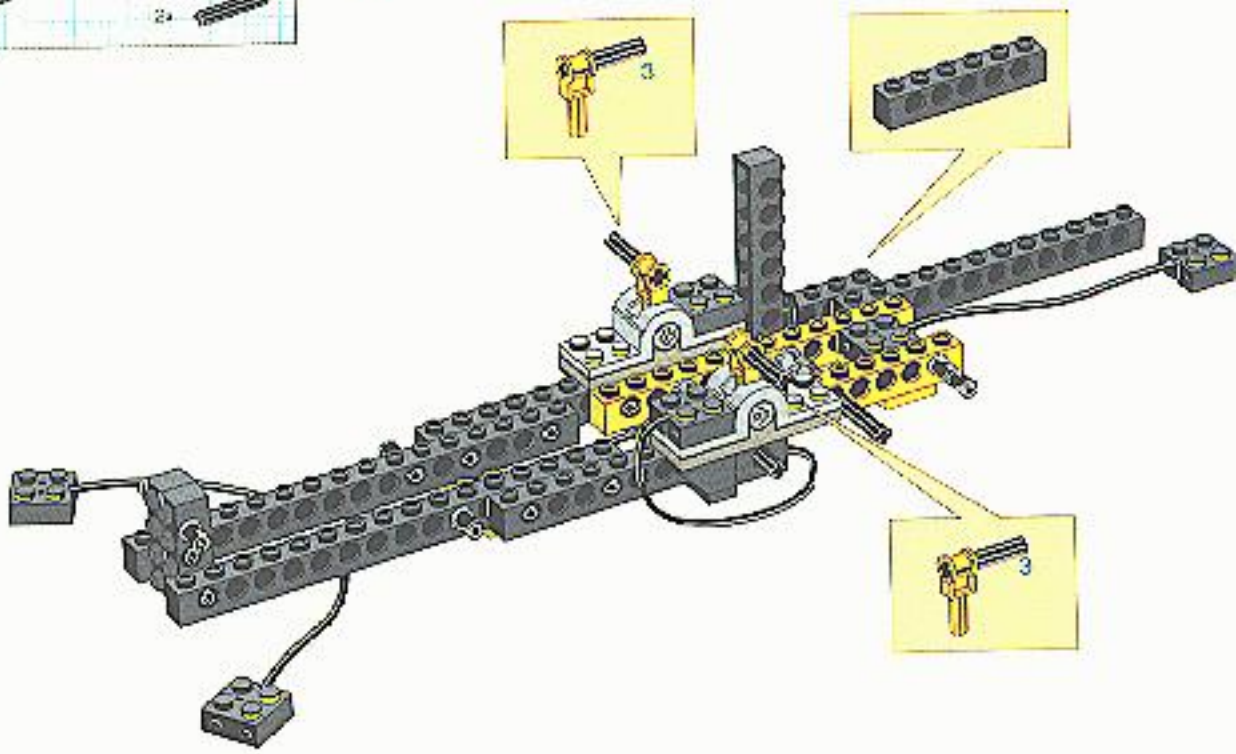

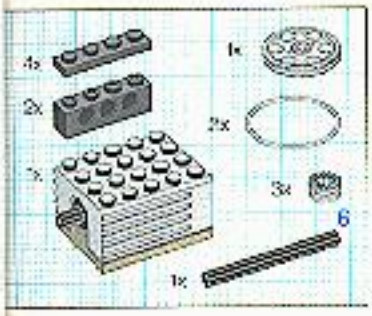

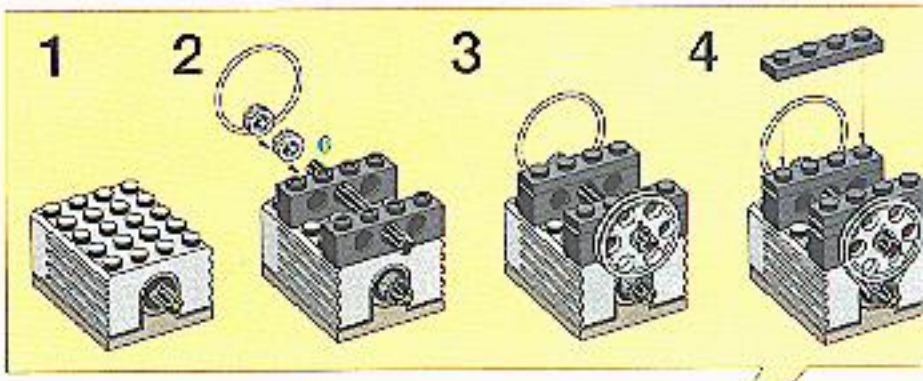

8

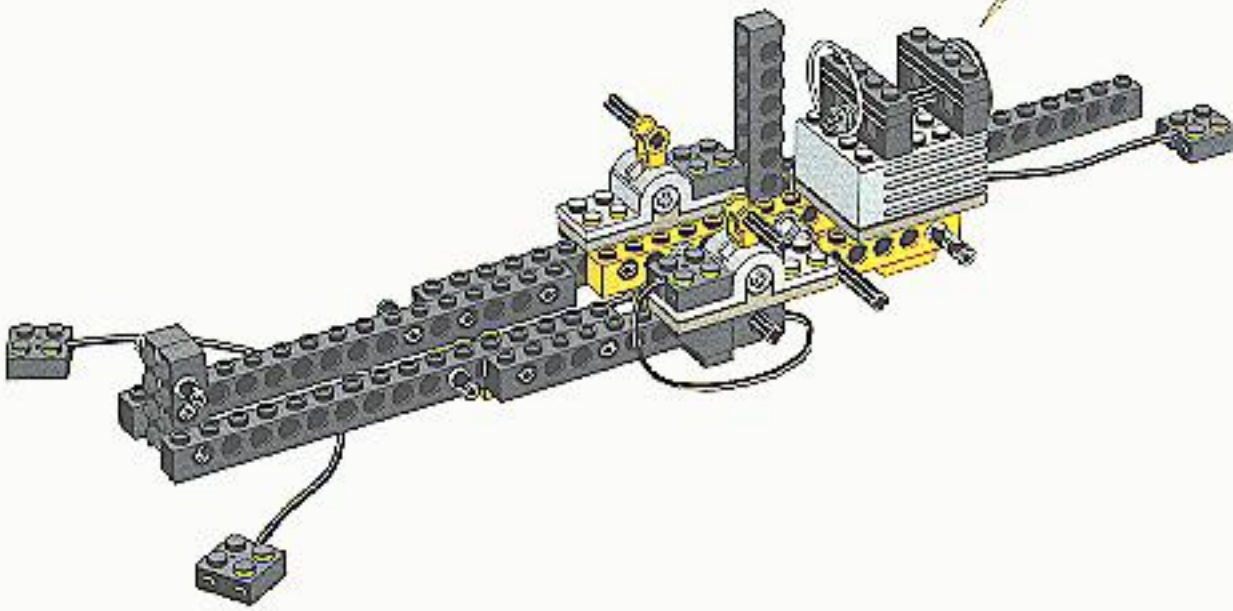

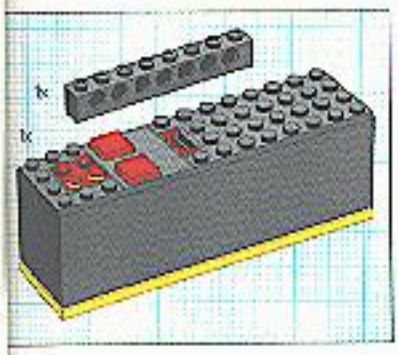

9

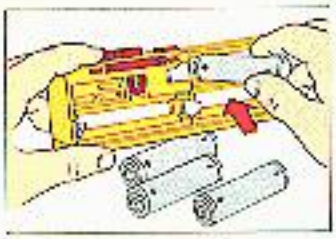

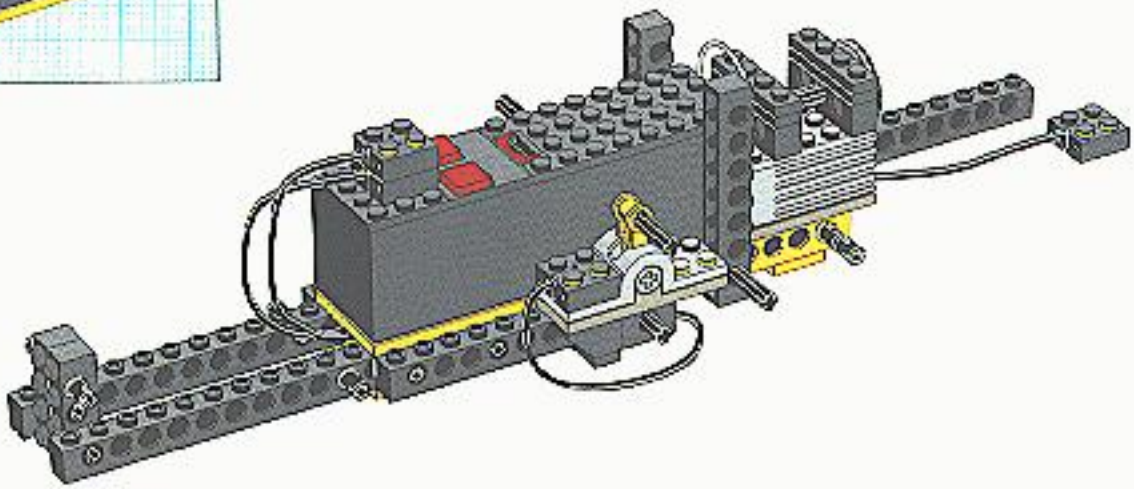

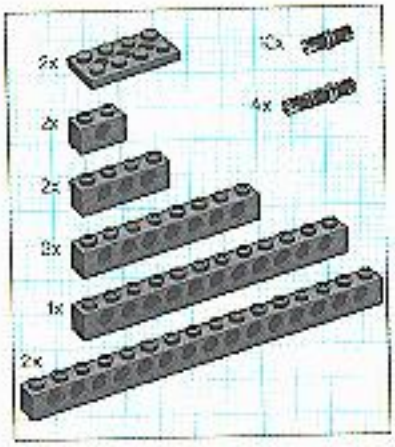

10

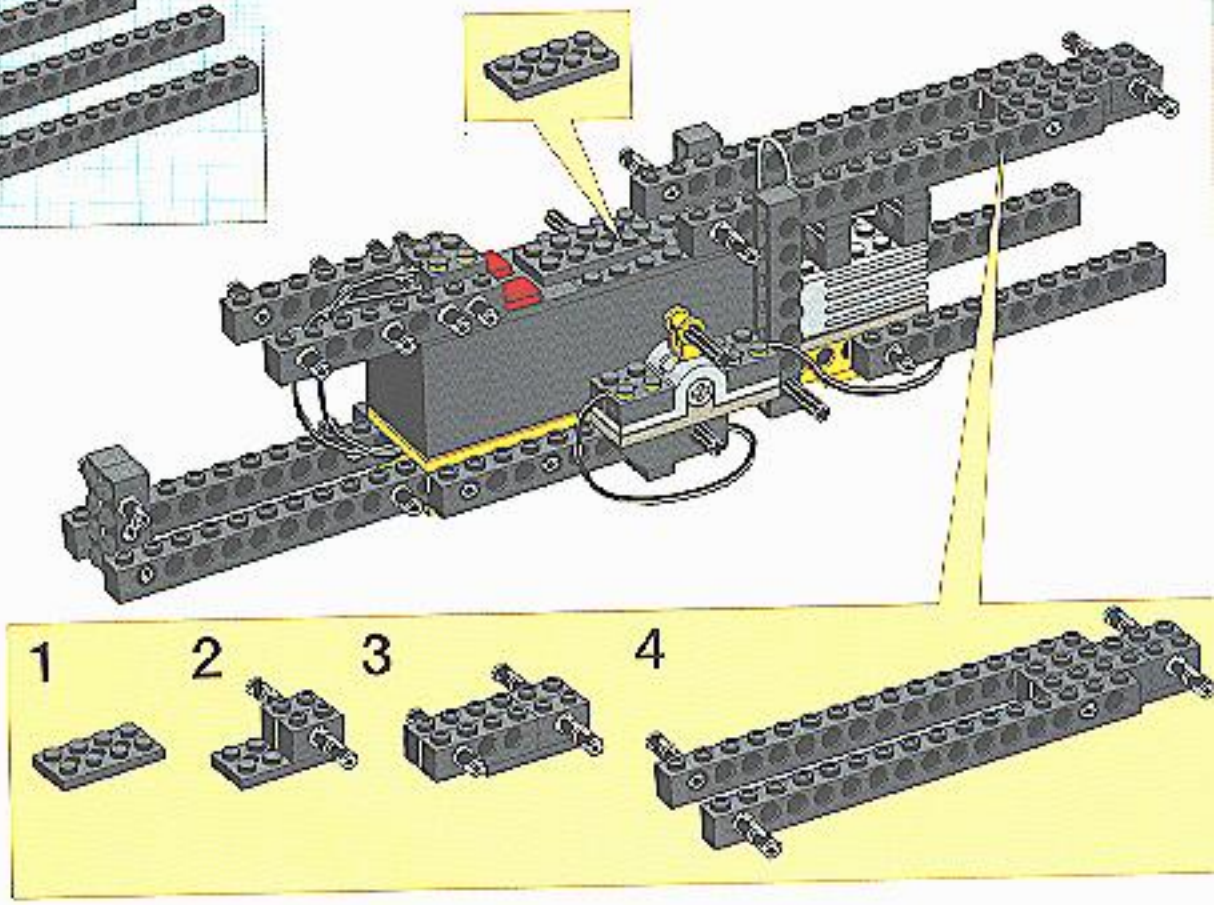

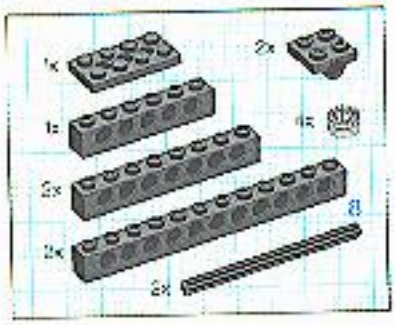

11

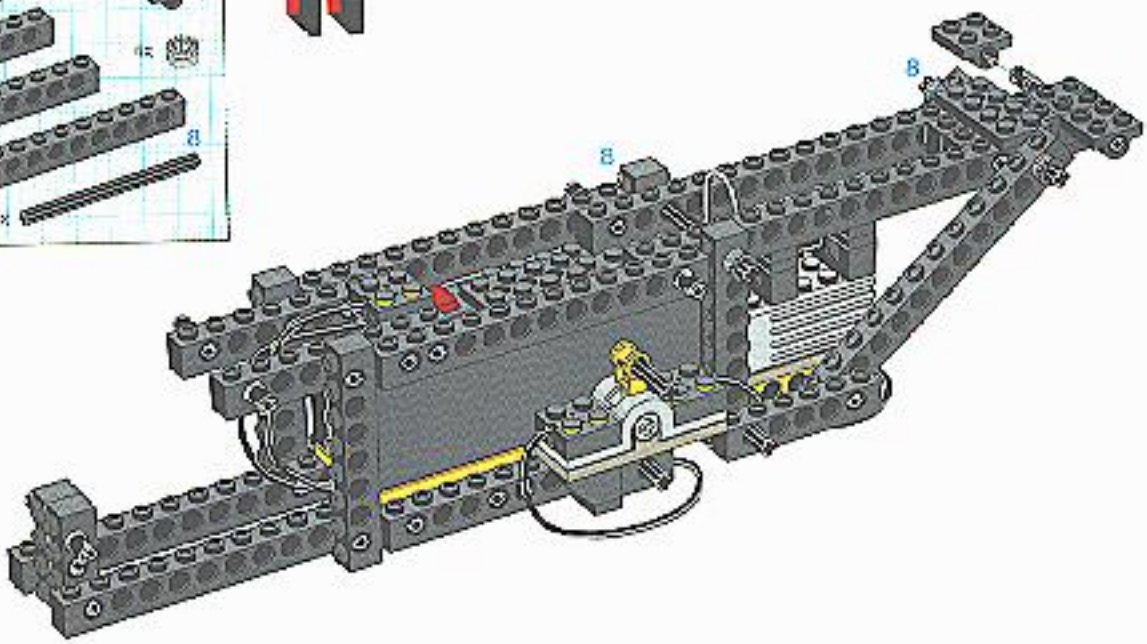

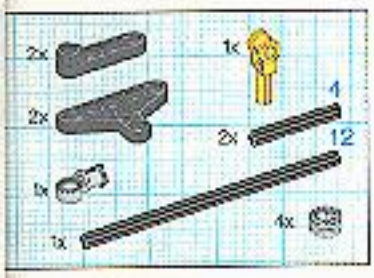

12

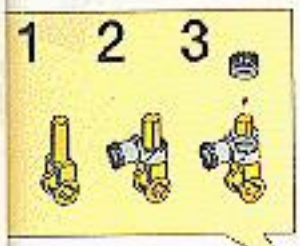

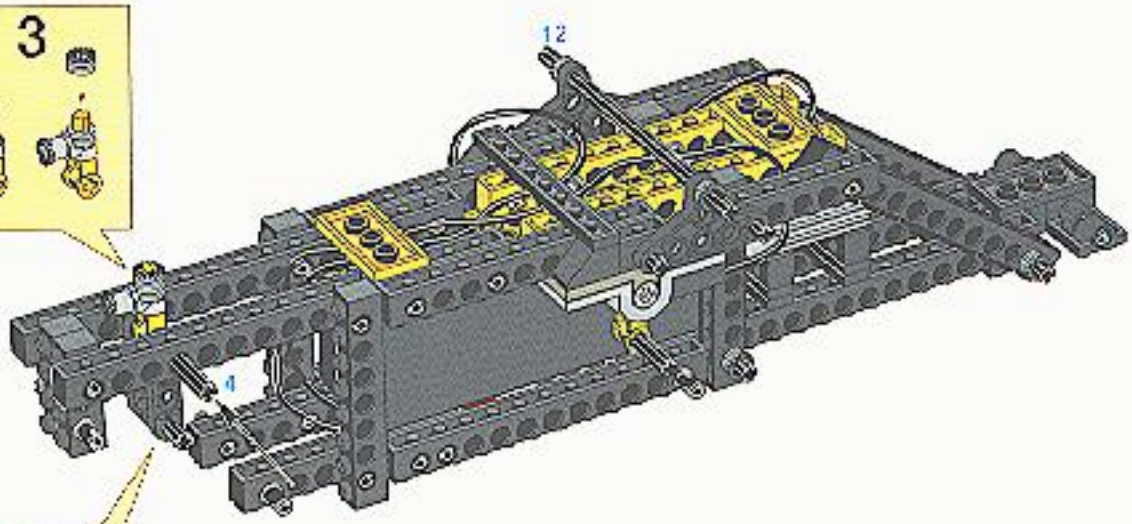

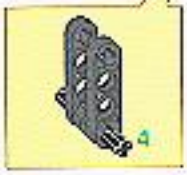

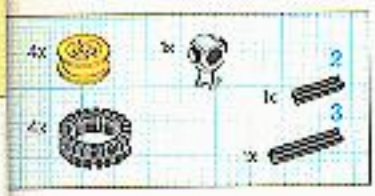

13

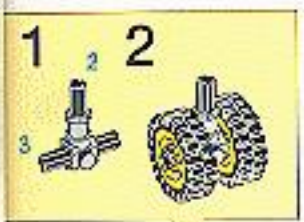

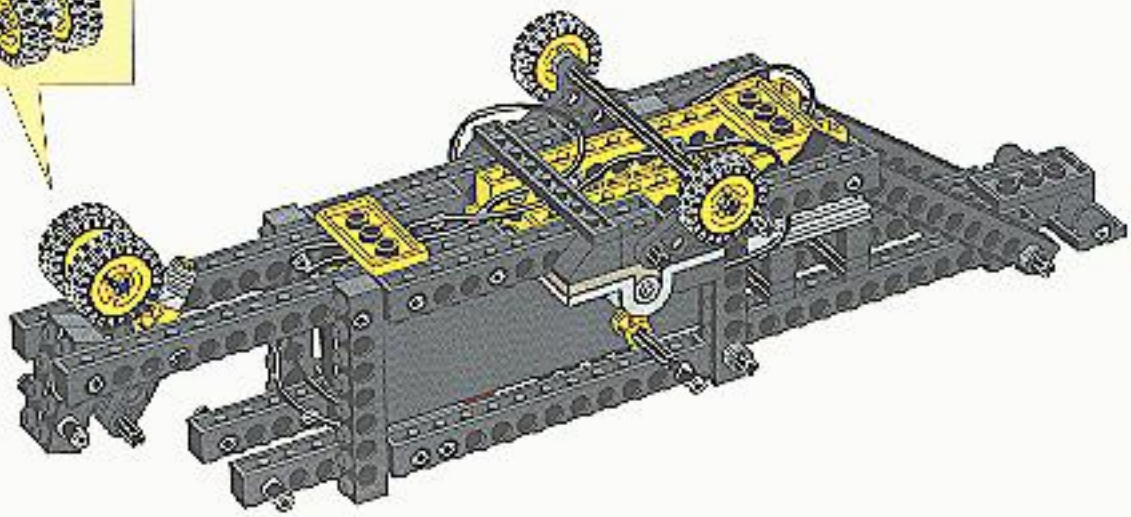

1

2

3

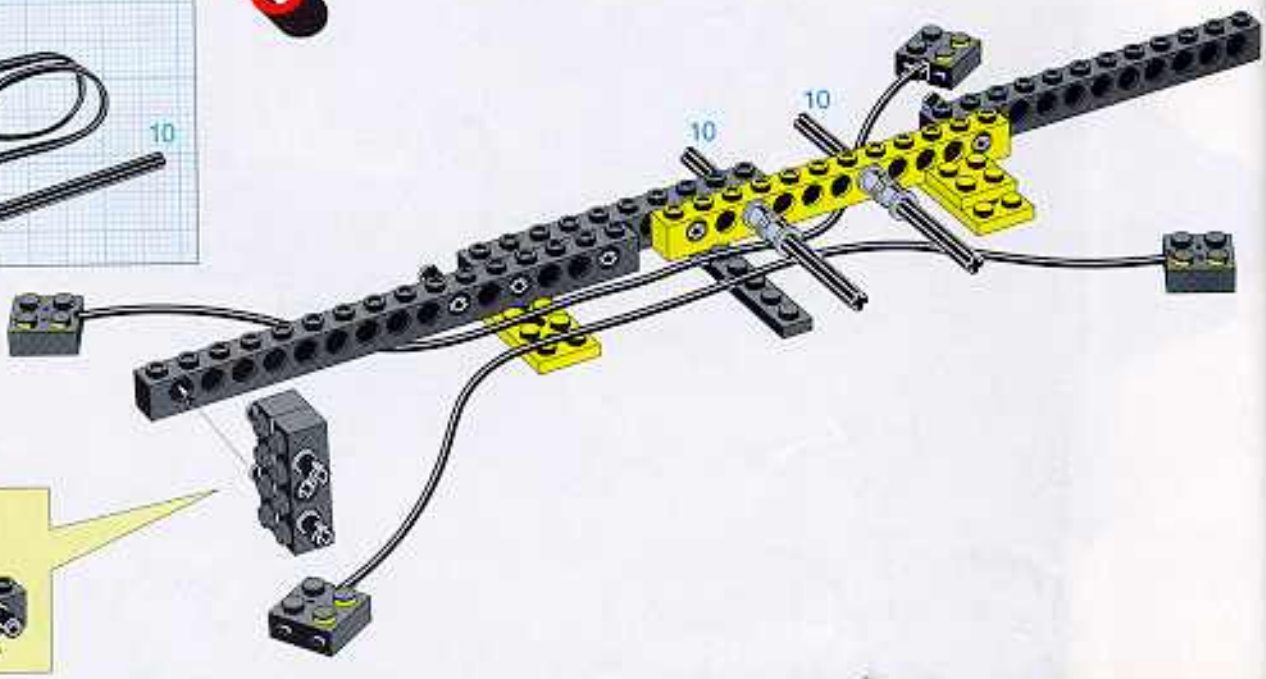

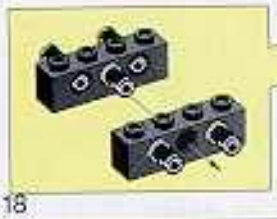

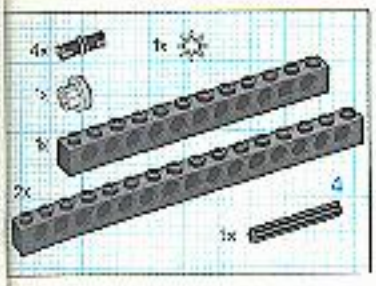

16

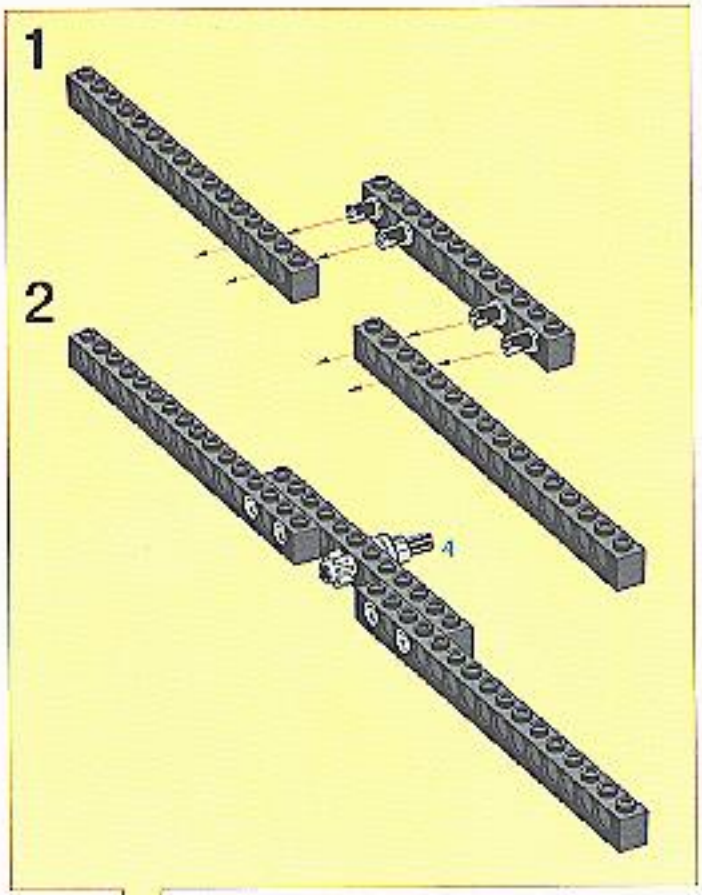

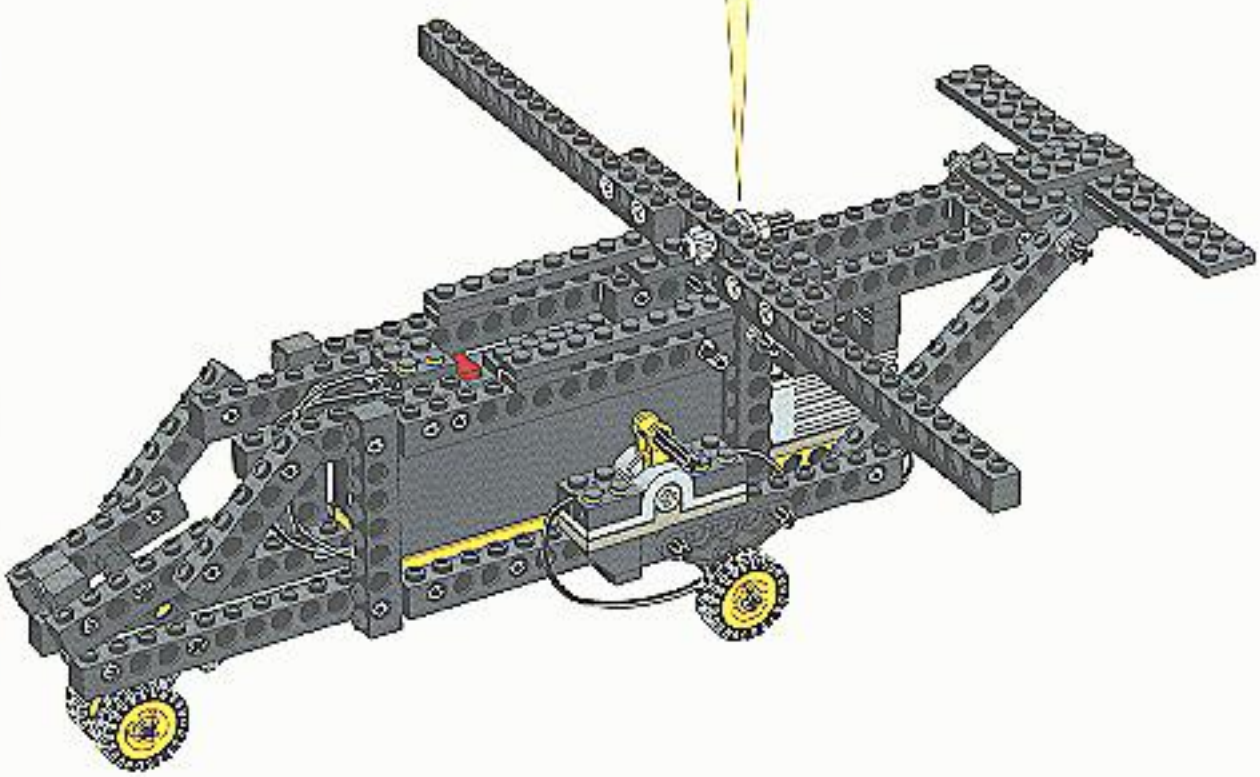

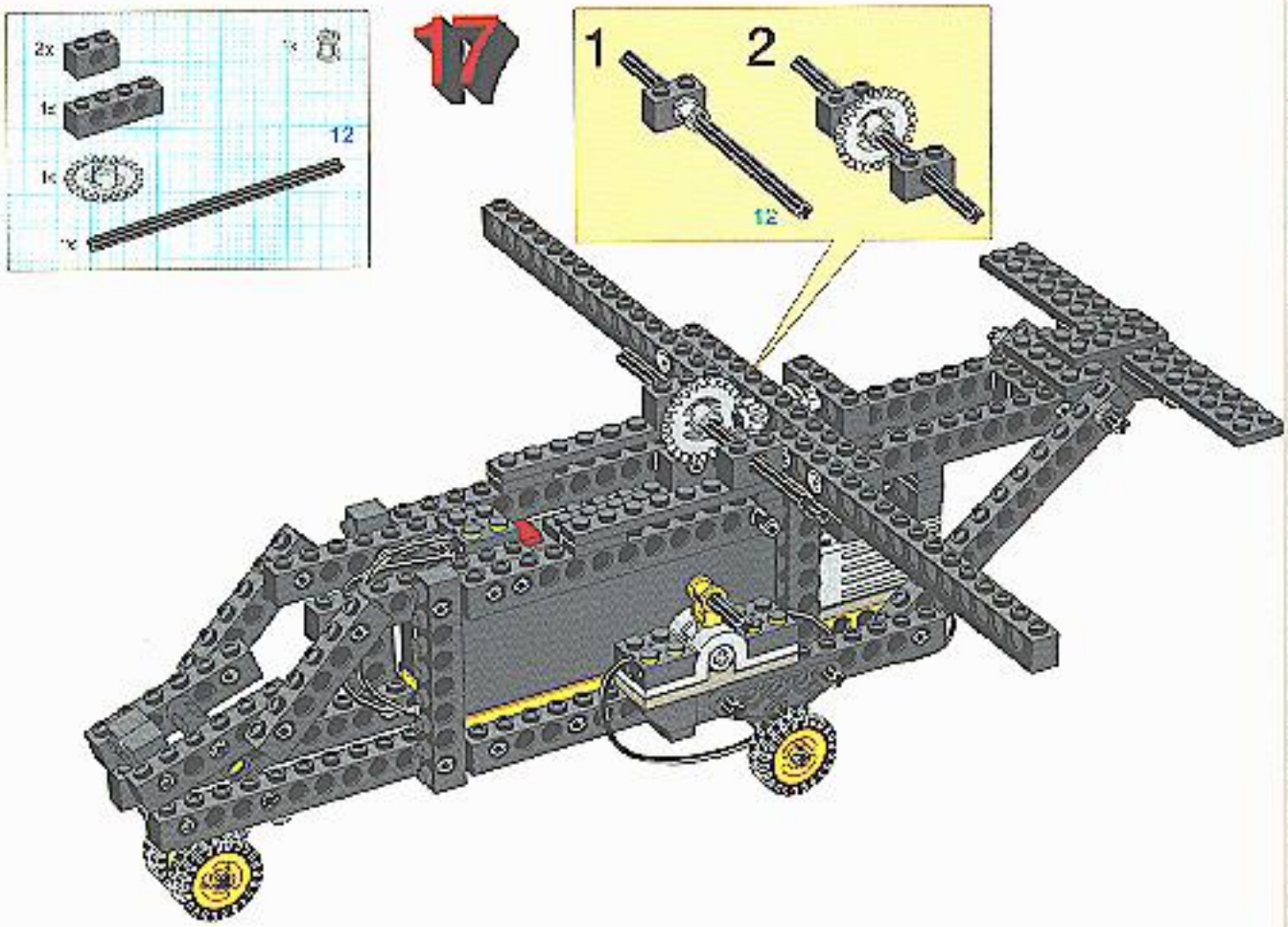
17
2x
1x
1x
1x
12
1
2
12

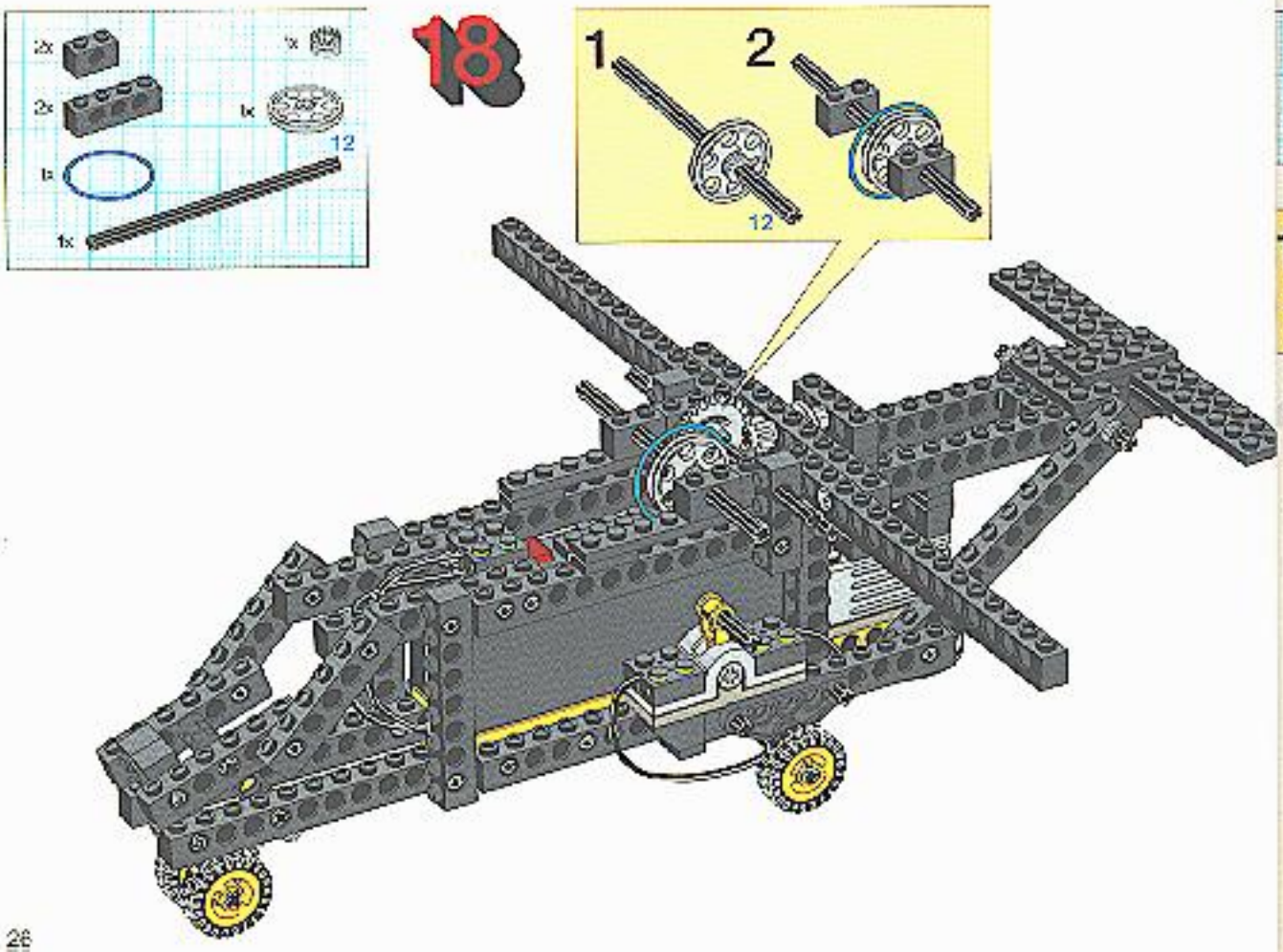
18
2x
2x
1x
1x
1x
1x
12
1
2
12

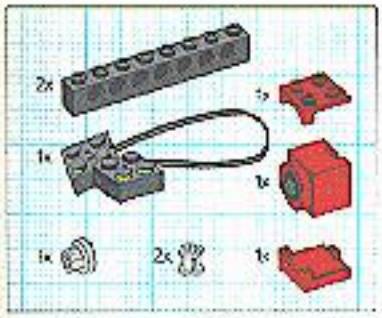

19

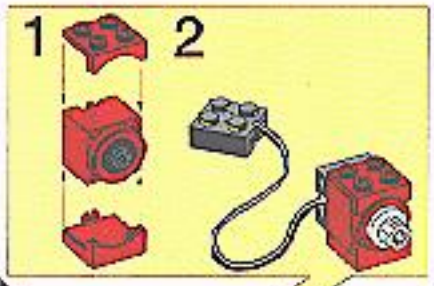

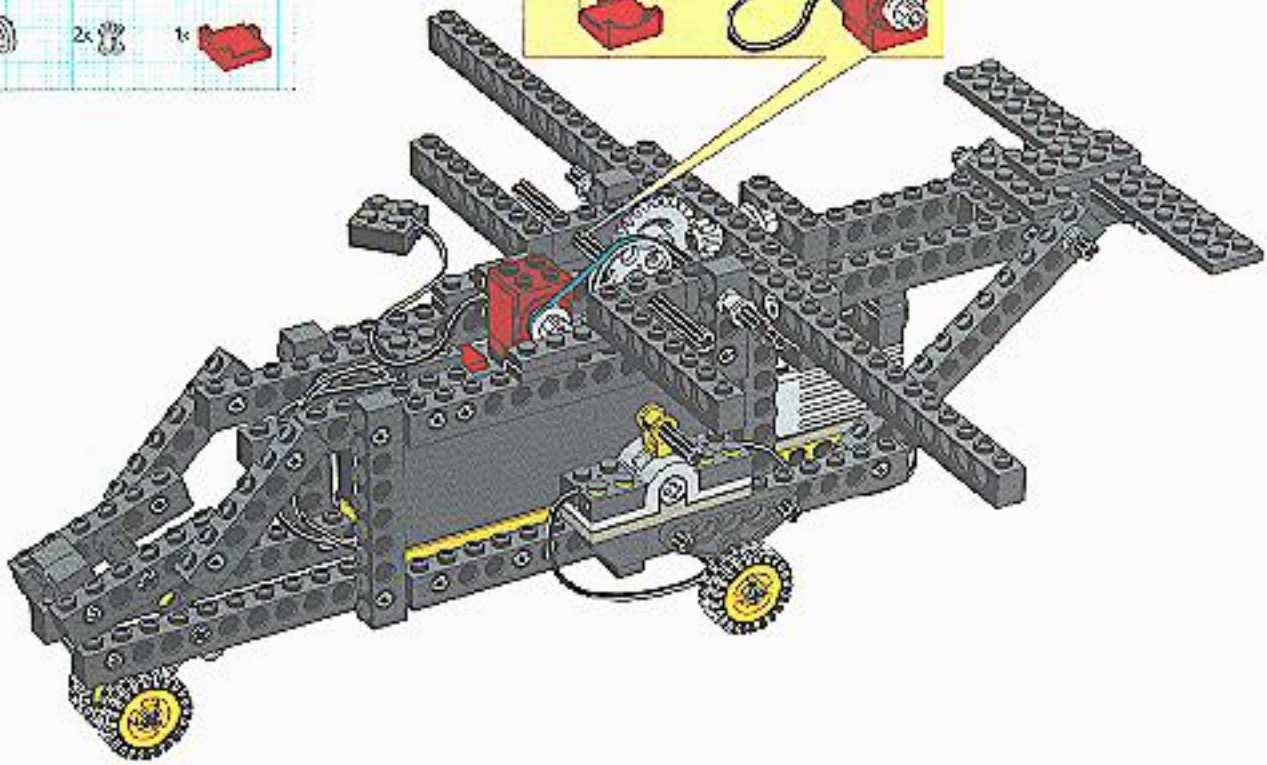

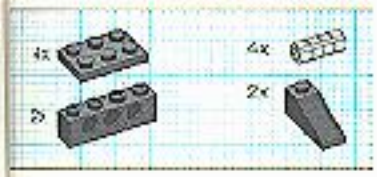

20

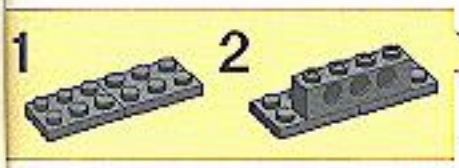

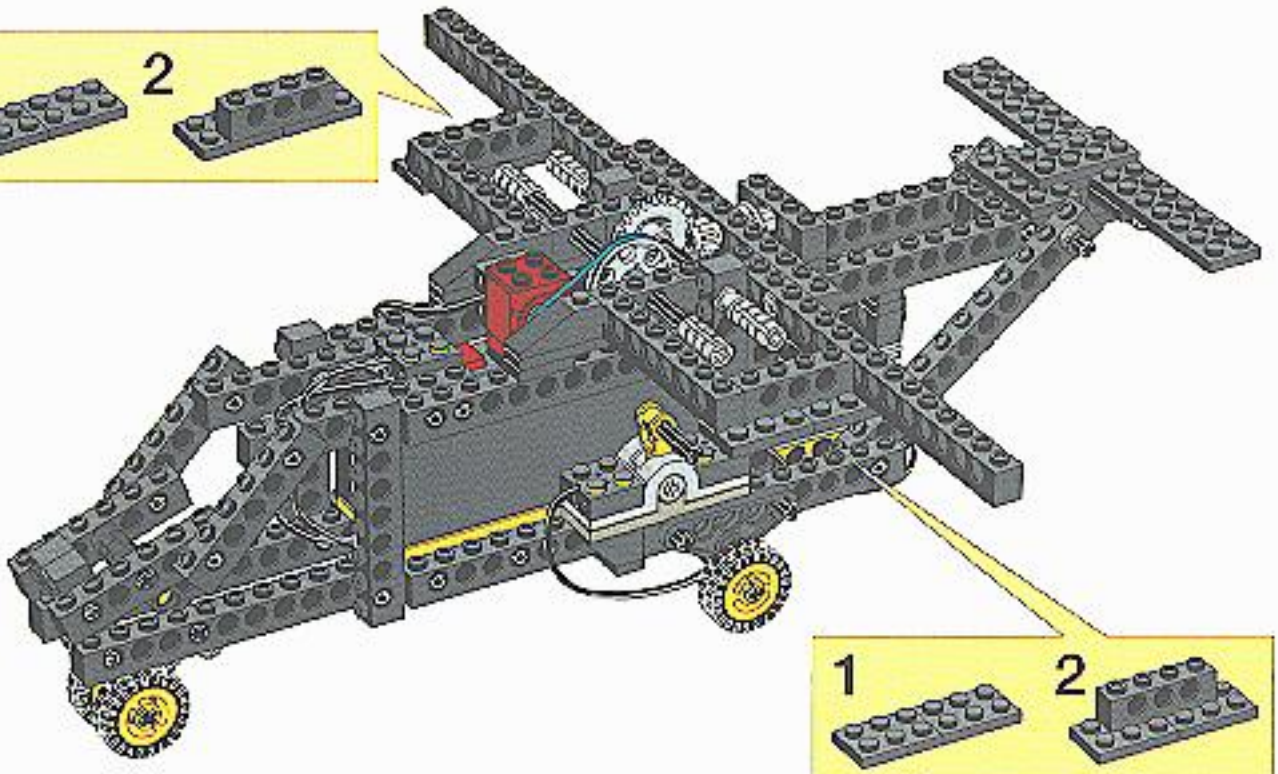

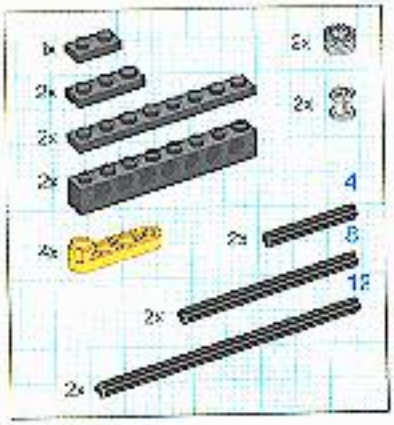

21

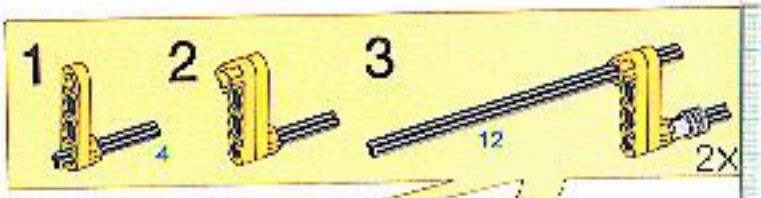

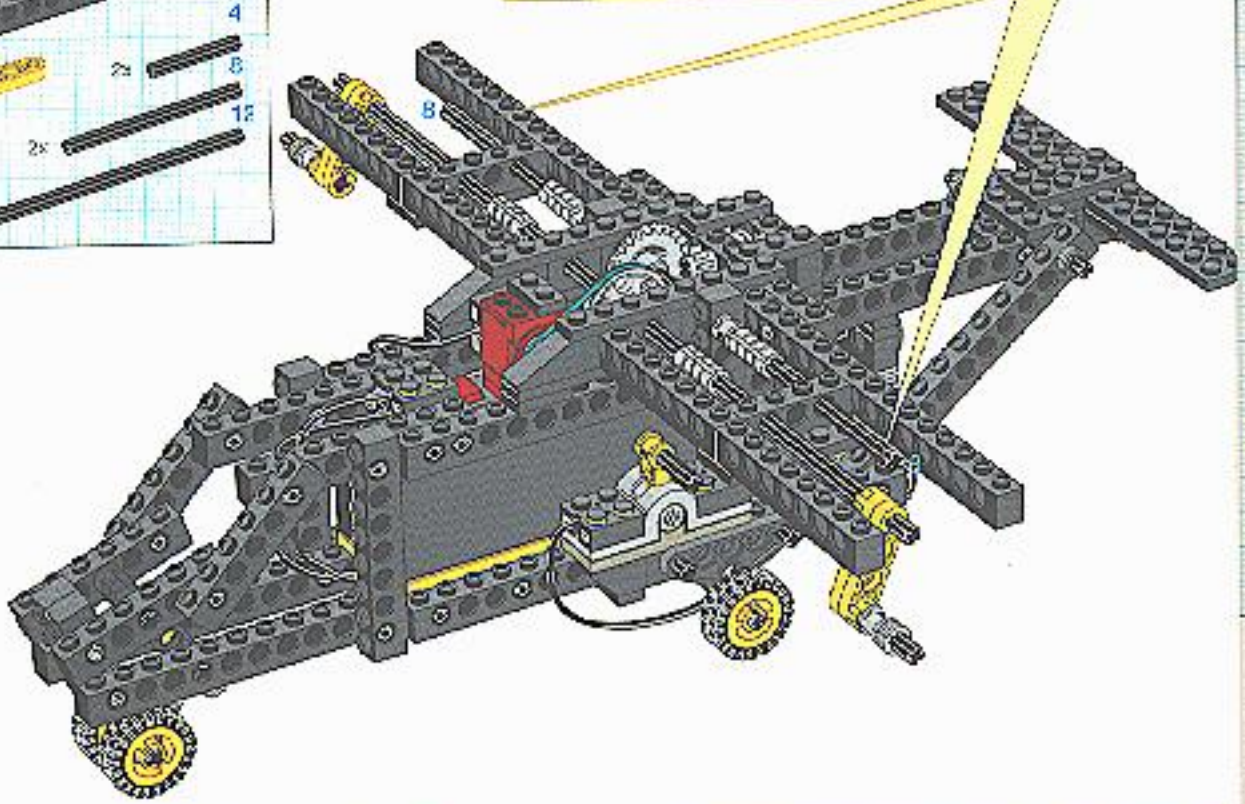

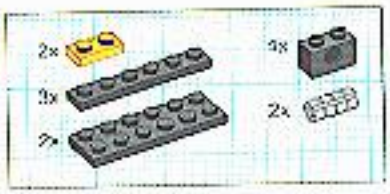

22

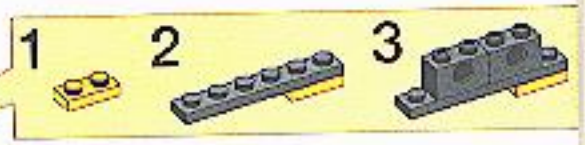

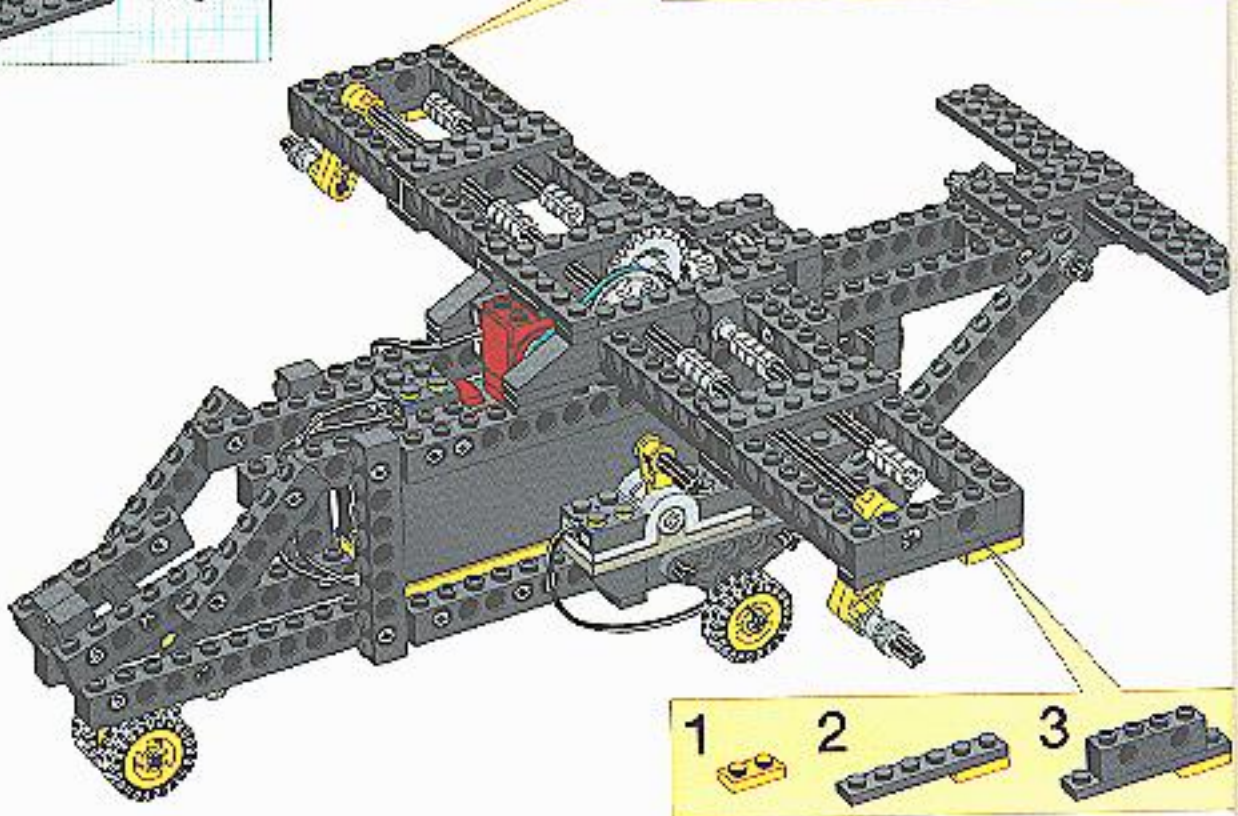

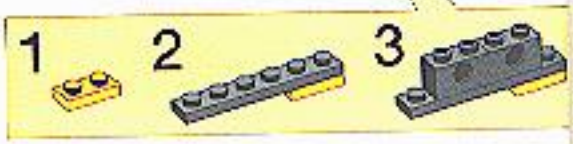

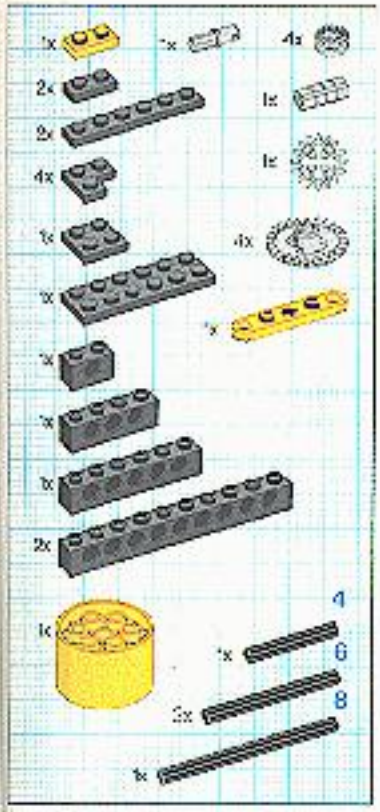
1x
1x
4x
2x
1x
2x
1x
4x
1x
4x
1x
1x
1x
1x
1x
2x
1x
4
1x
6
2x
8
1x

23

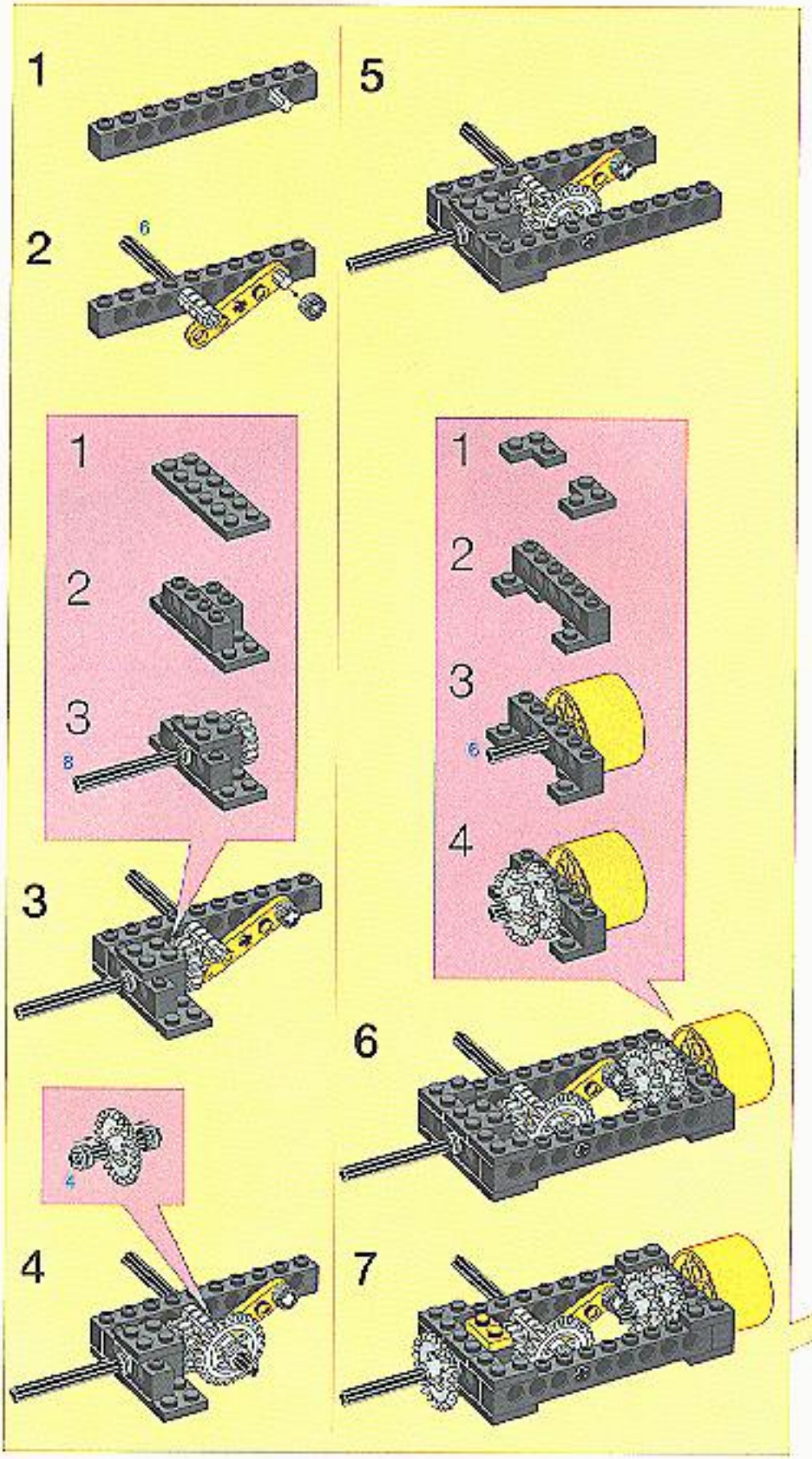
1
2
6
3
4
5
6
7

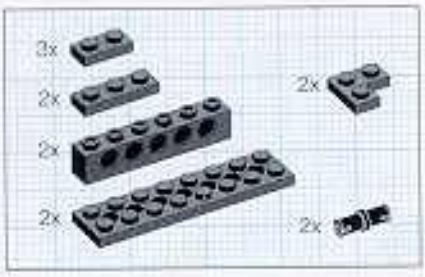

14

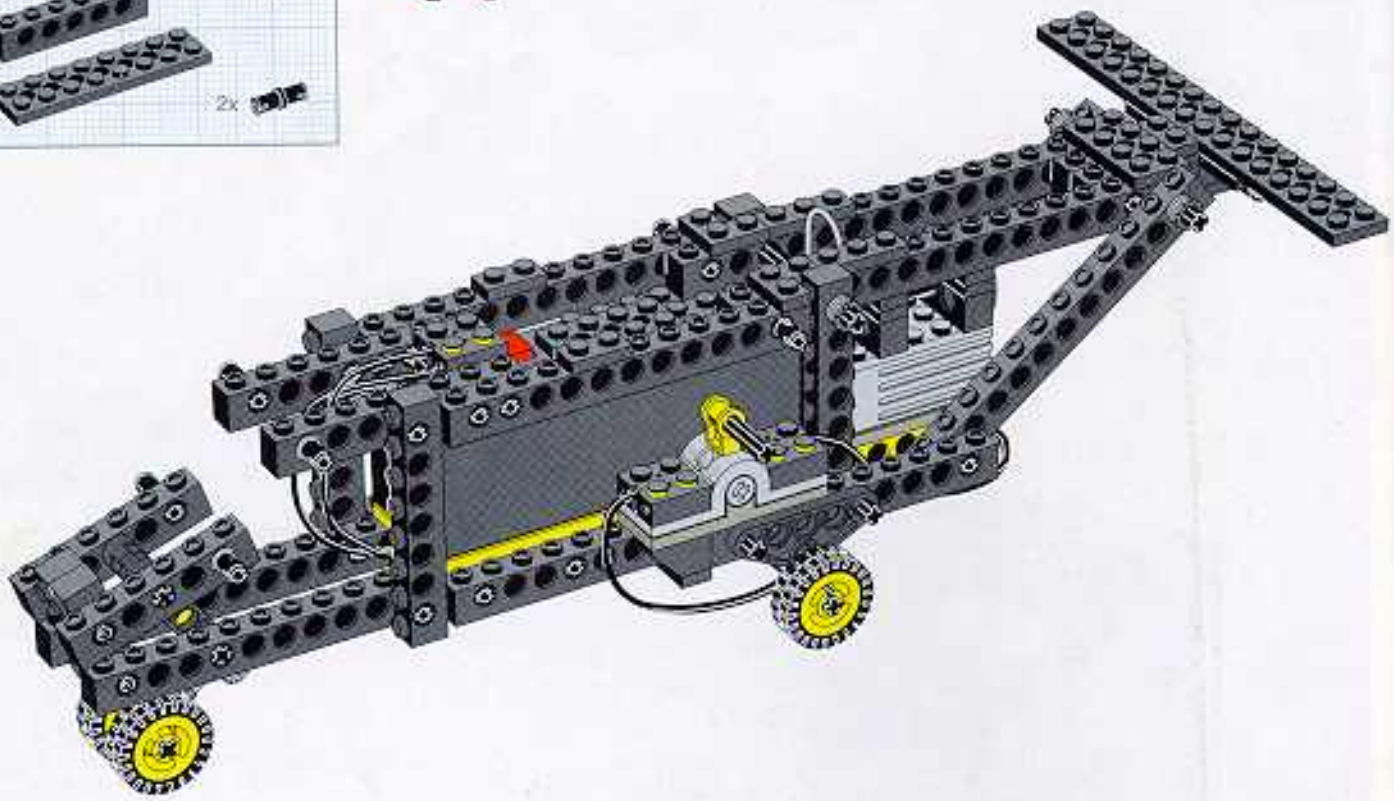

15

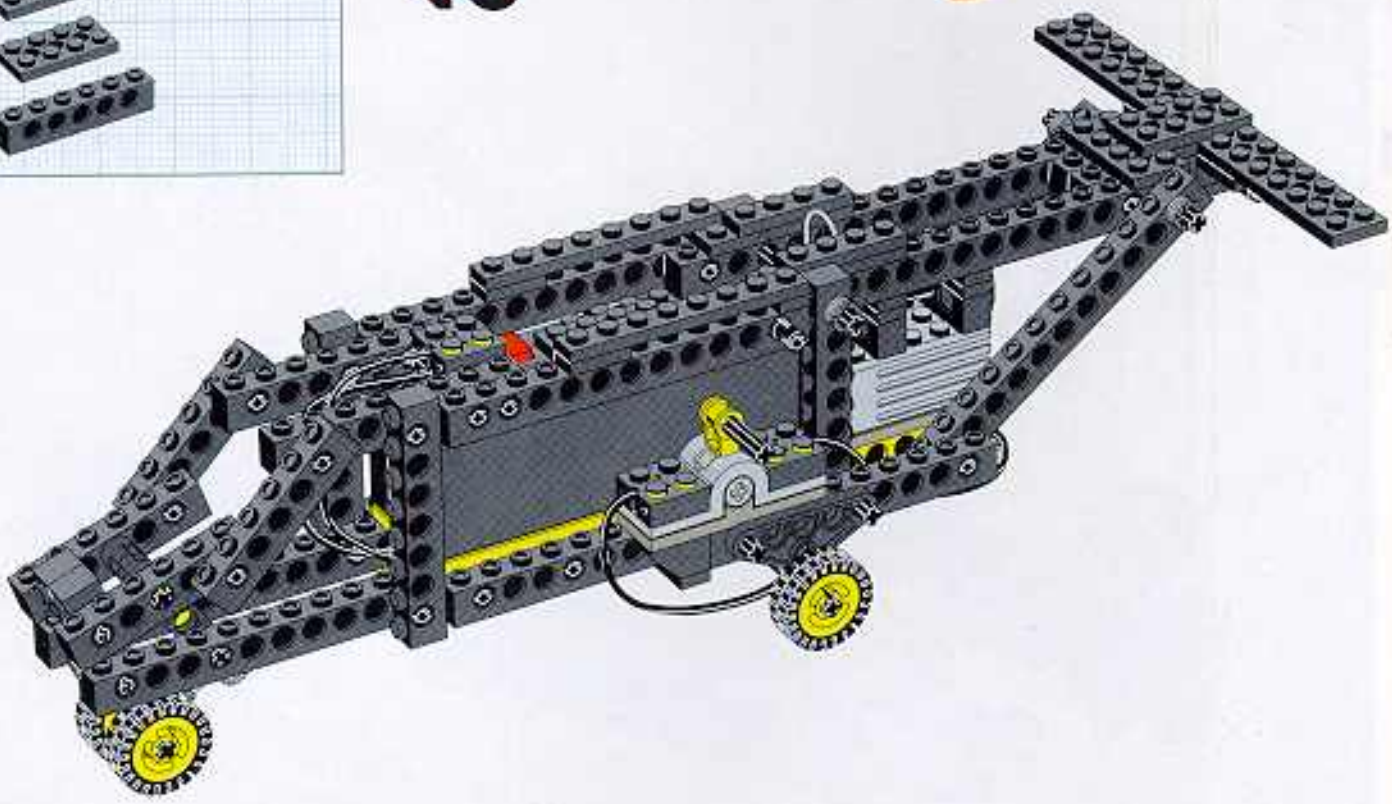

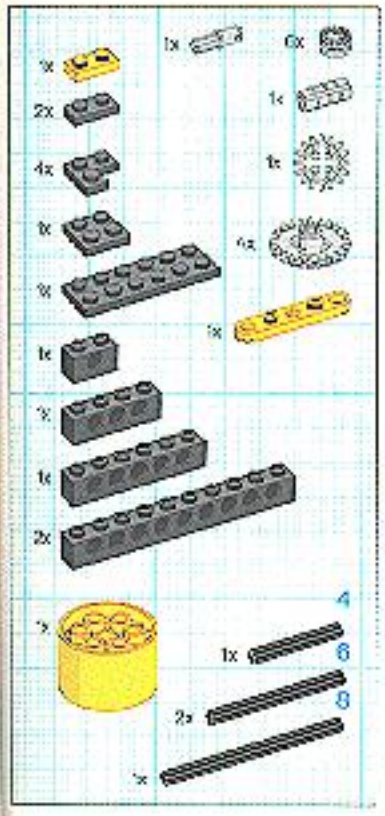

24

1

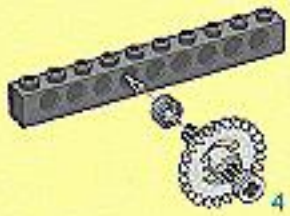

1

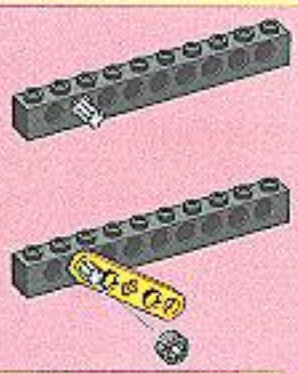

2

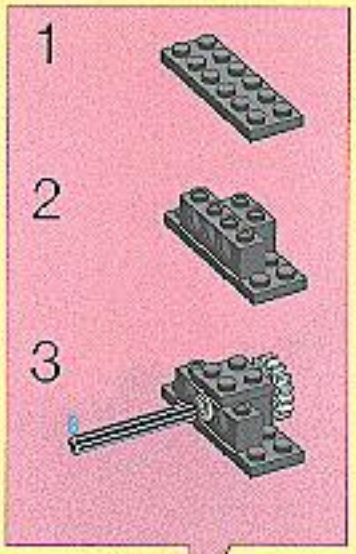

4

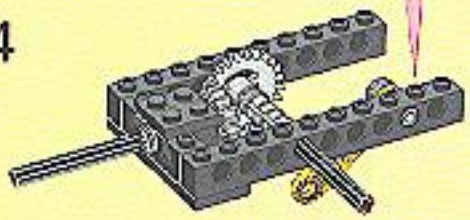

2

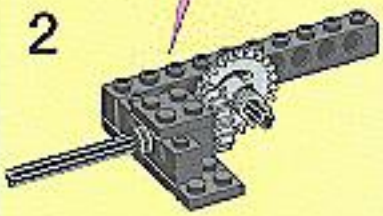

1

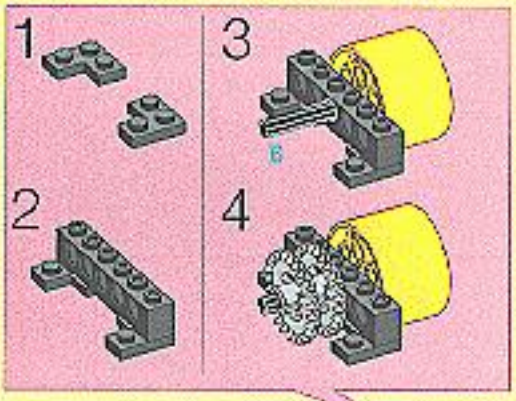

5

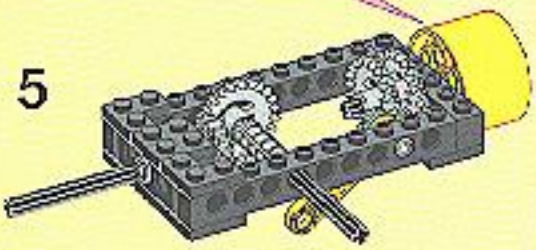

3

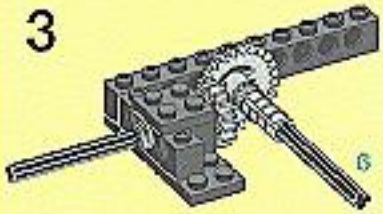

6

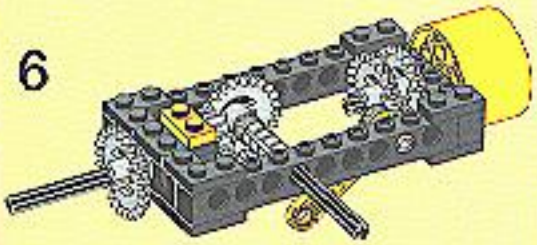

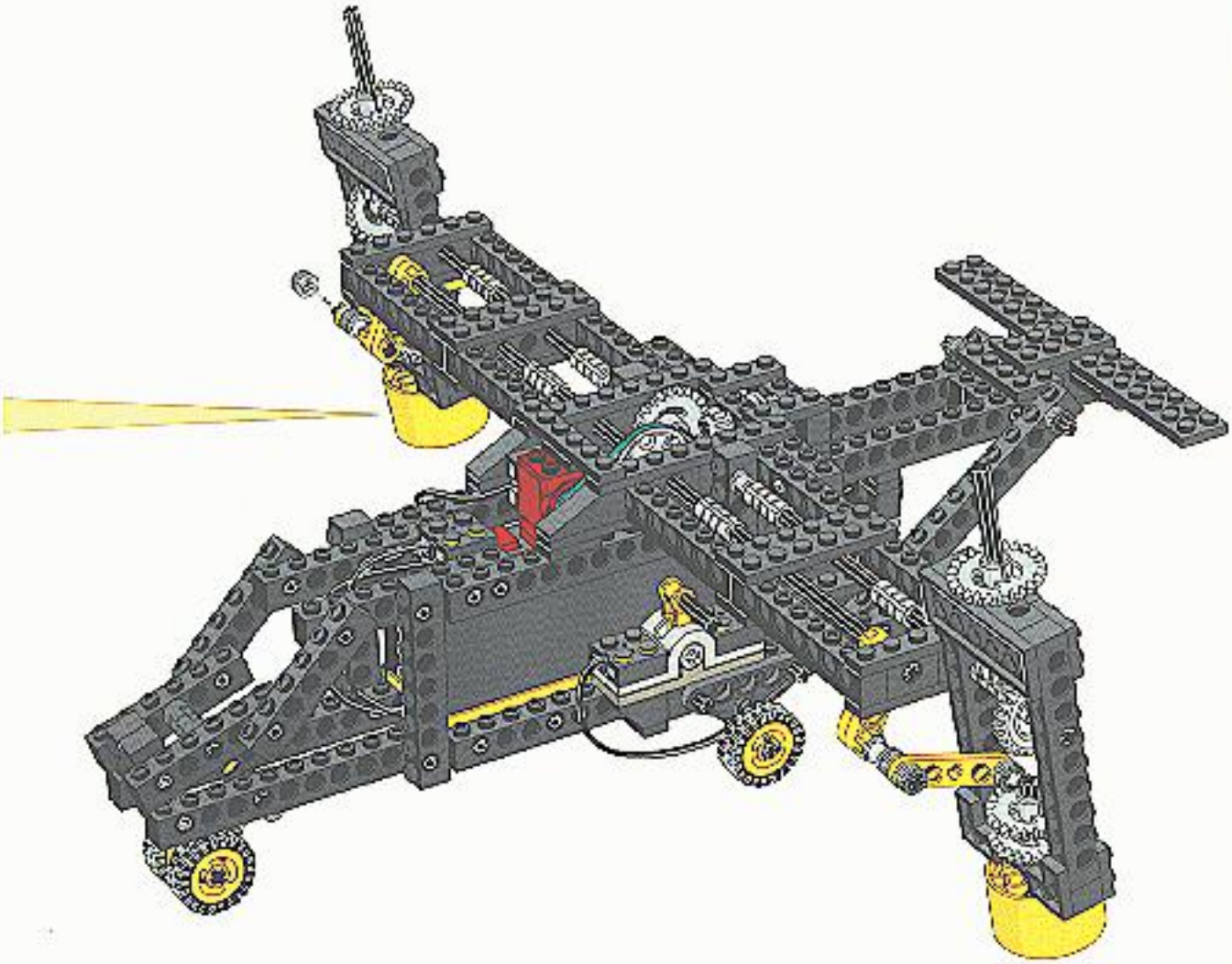

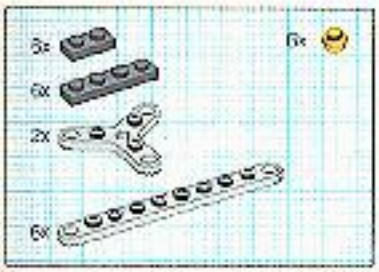

25

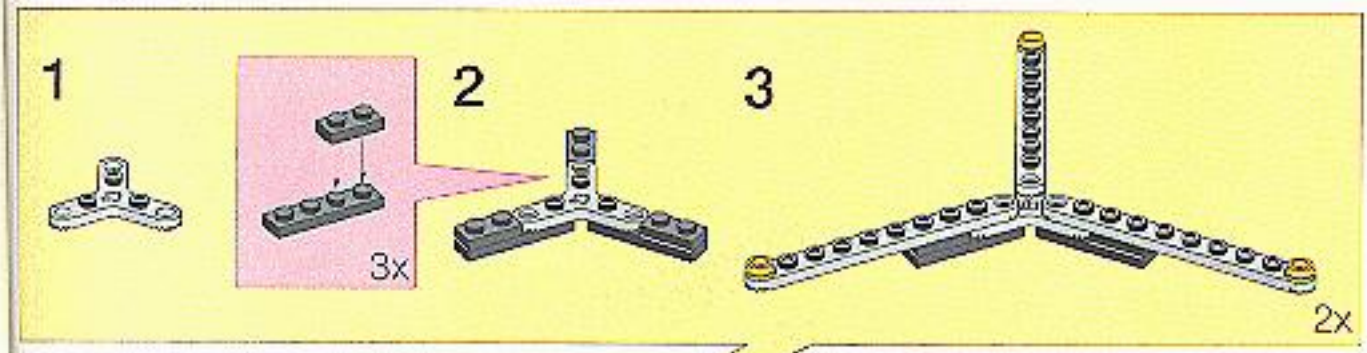

26

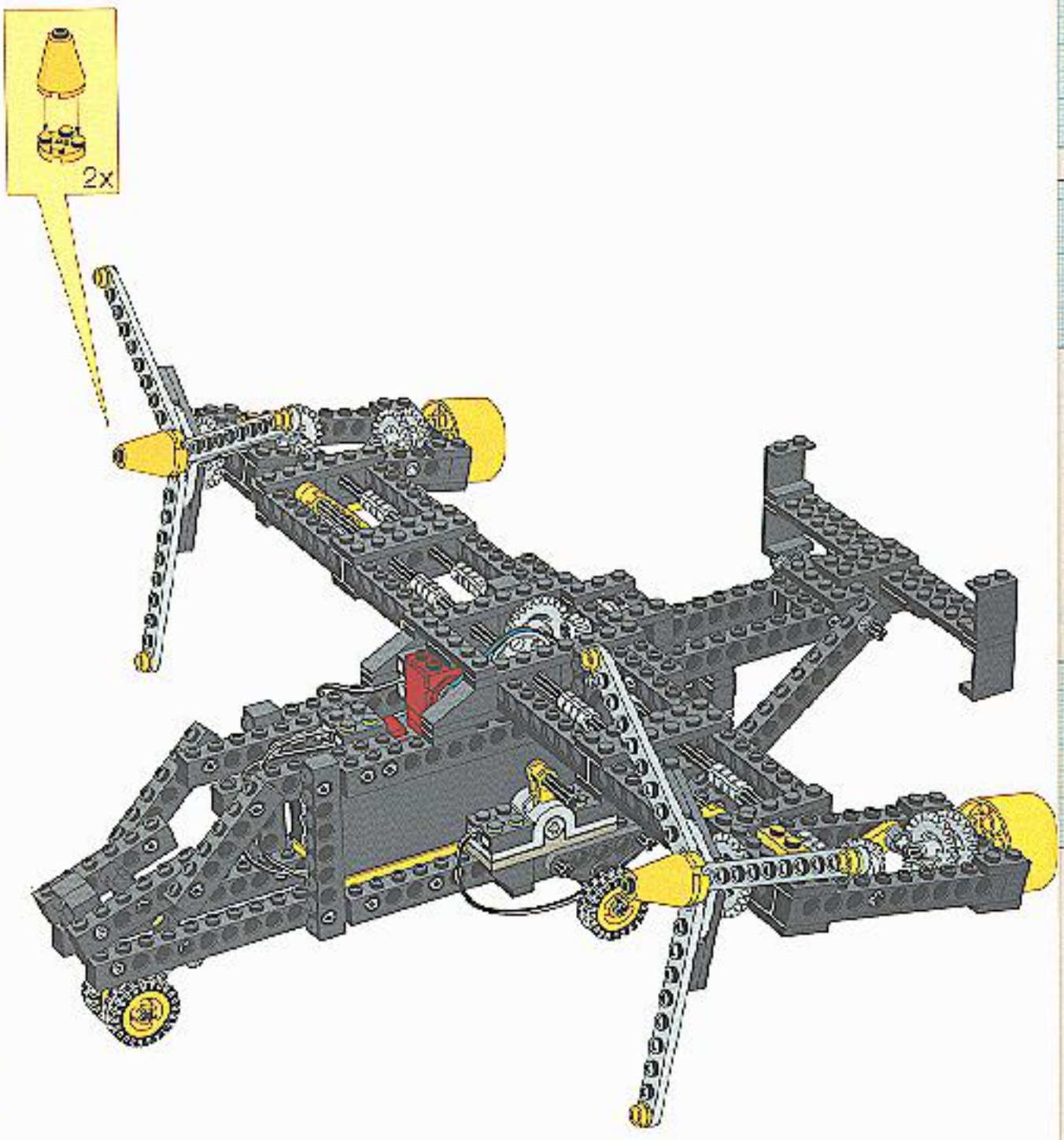

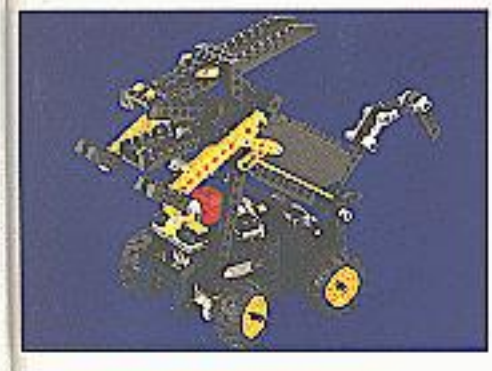

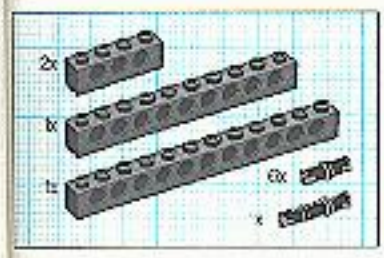

1

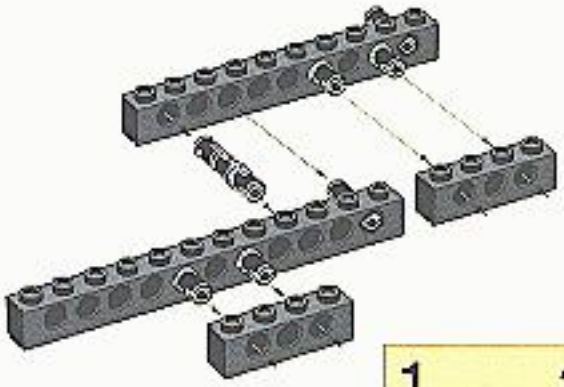

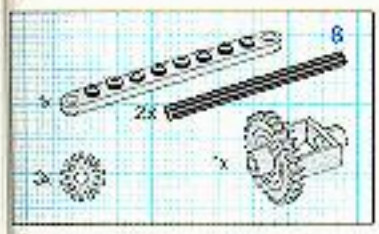

2

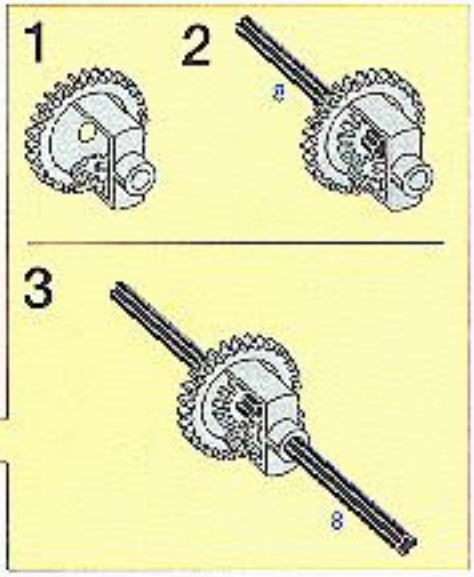

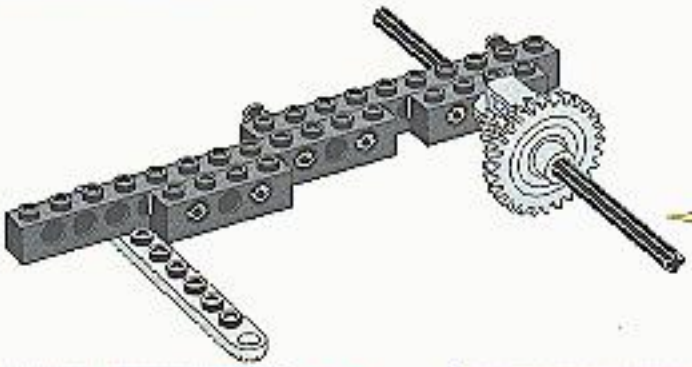

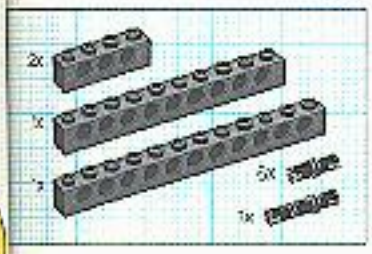

3

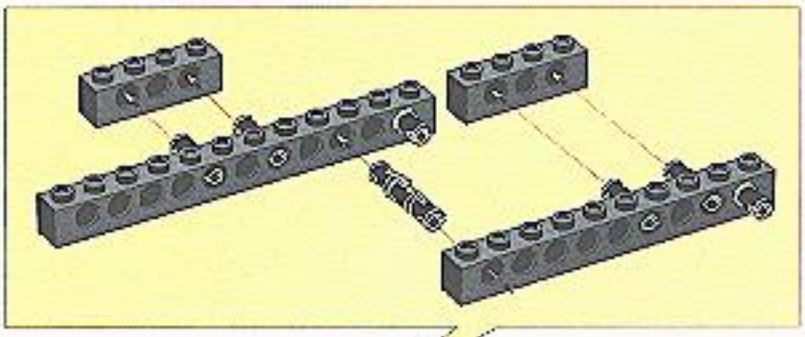

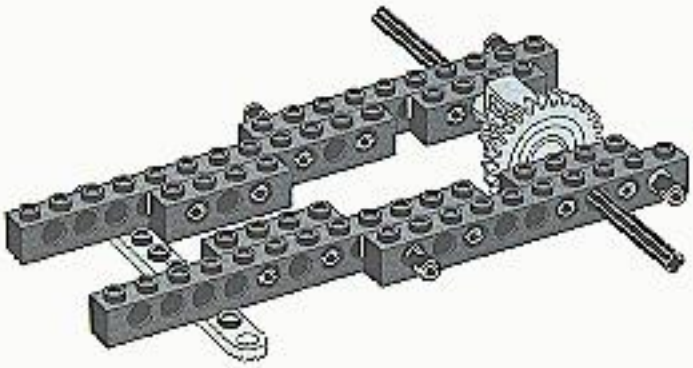

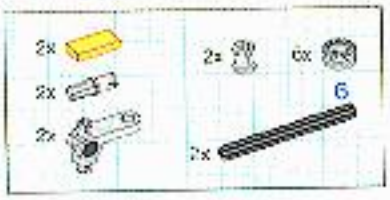

4

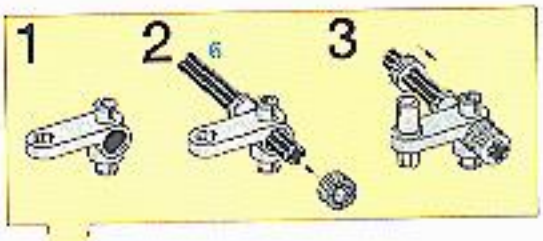

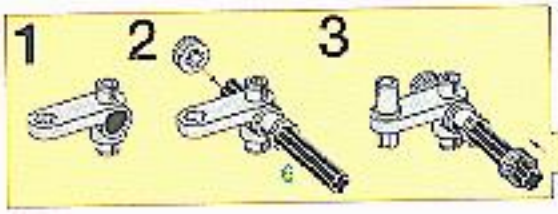

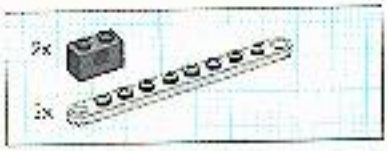

5

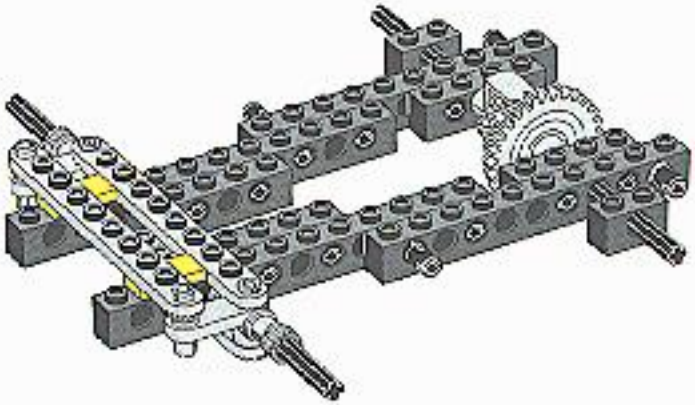

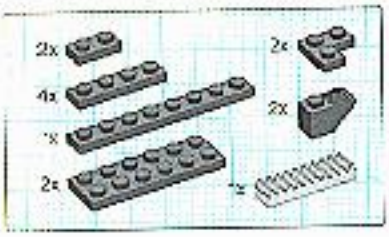

6

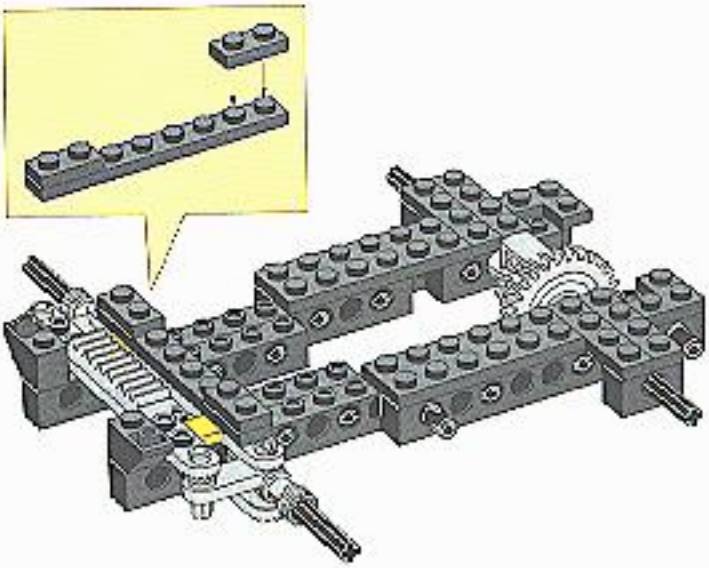

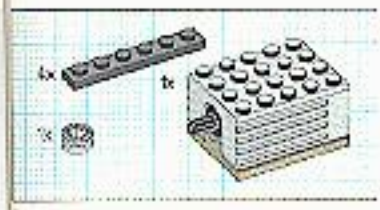

7

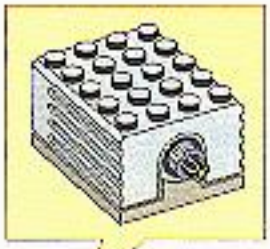

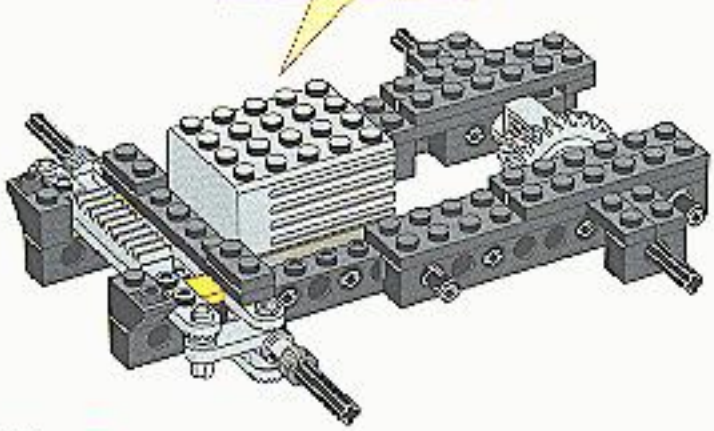

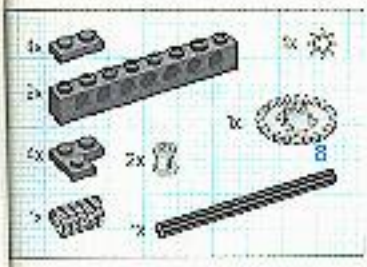

8

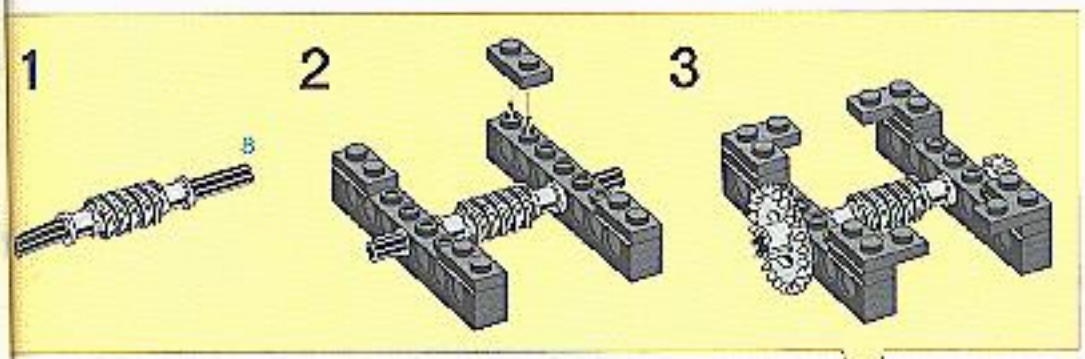

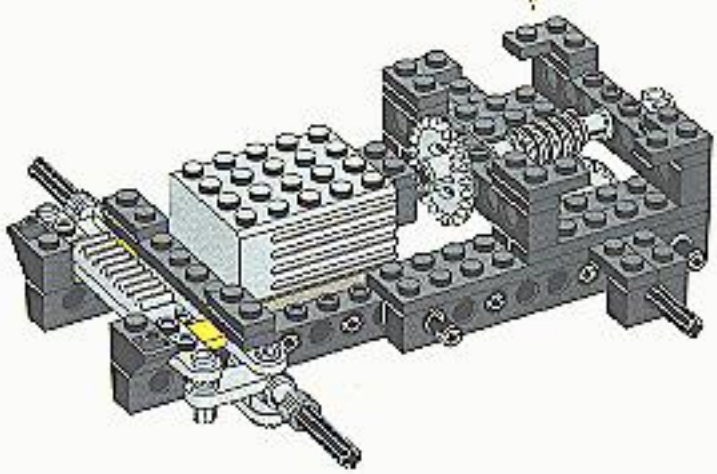

9

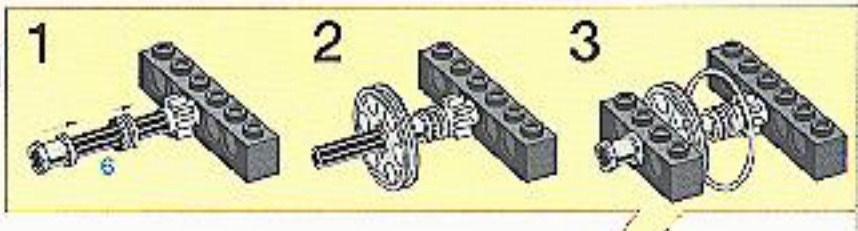

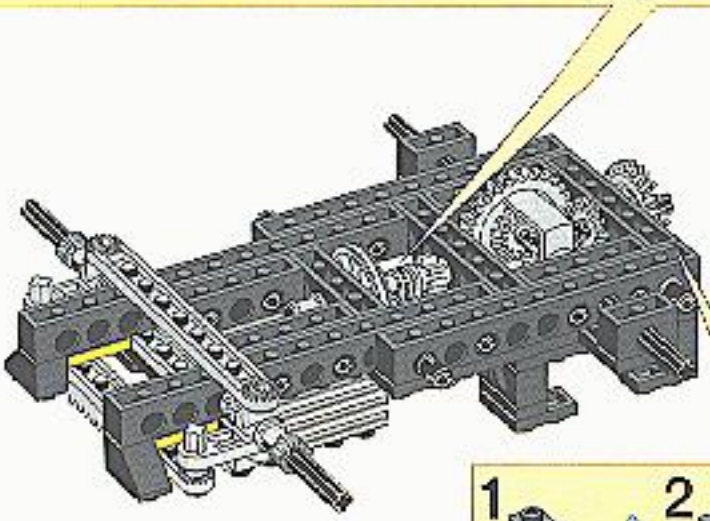

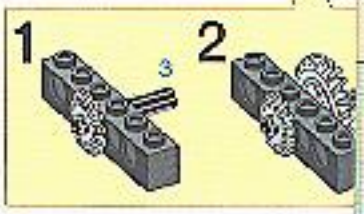

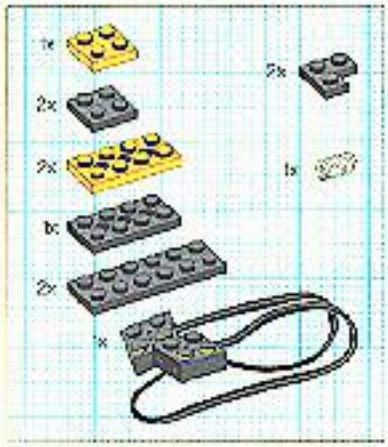

10

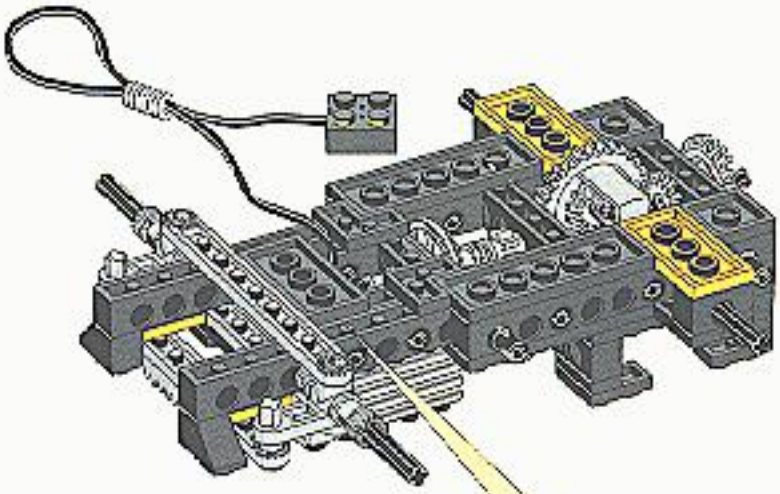

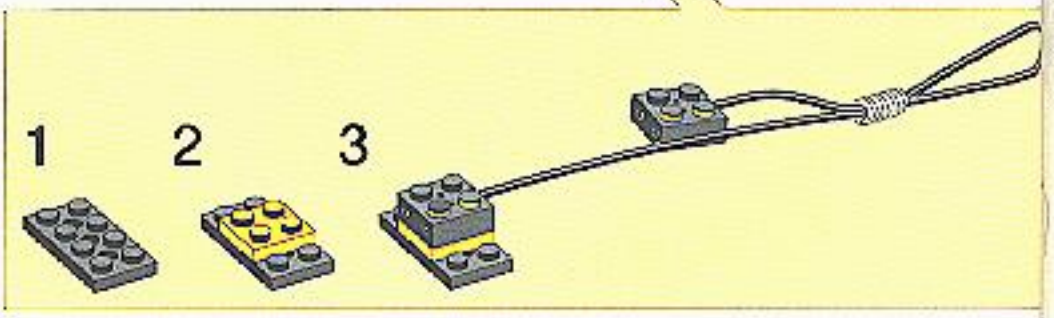

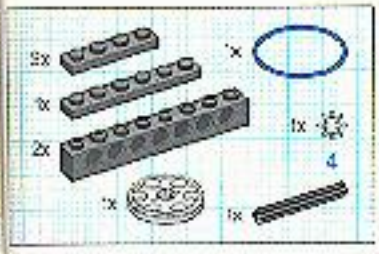
2x
1x
1x
2x
1x
1x
1x
4

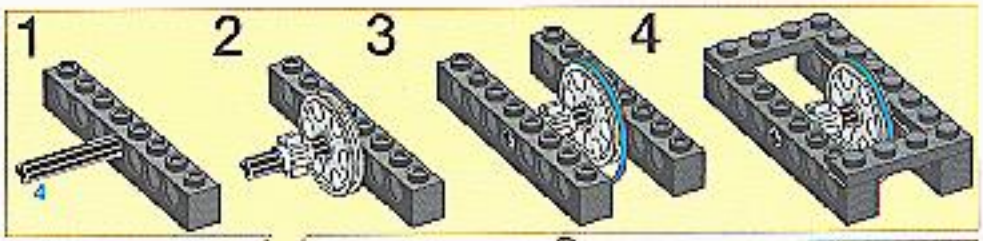
1
2
3
4
4

11

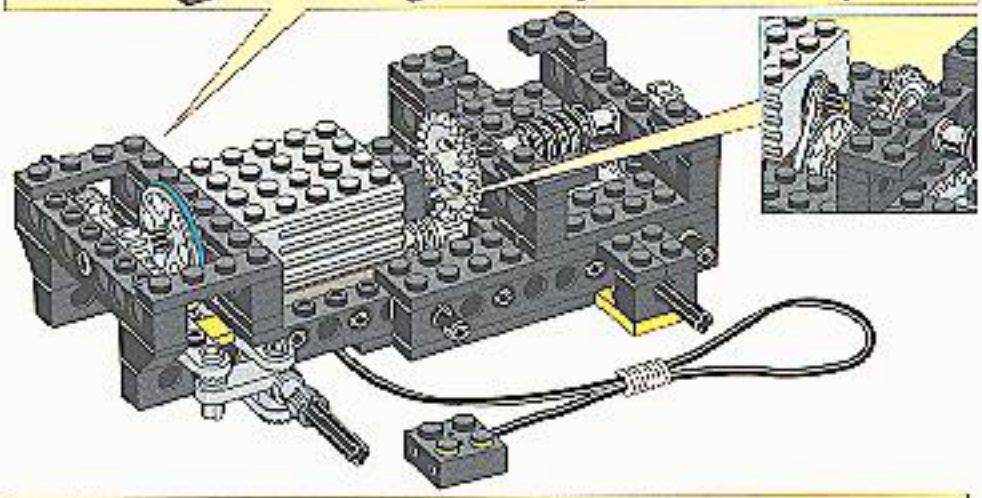

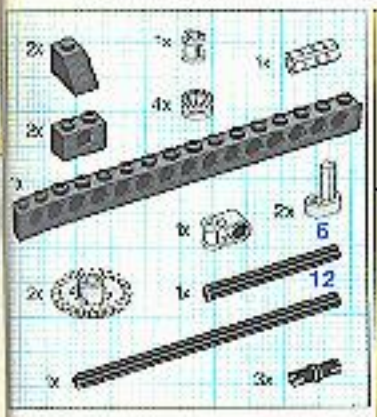
2x
1x
1x
4x
2x
1x
2x
6
2x
1x
12
1x
3x

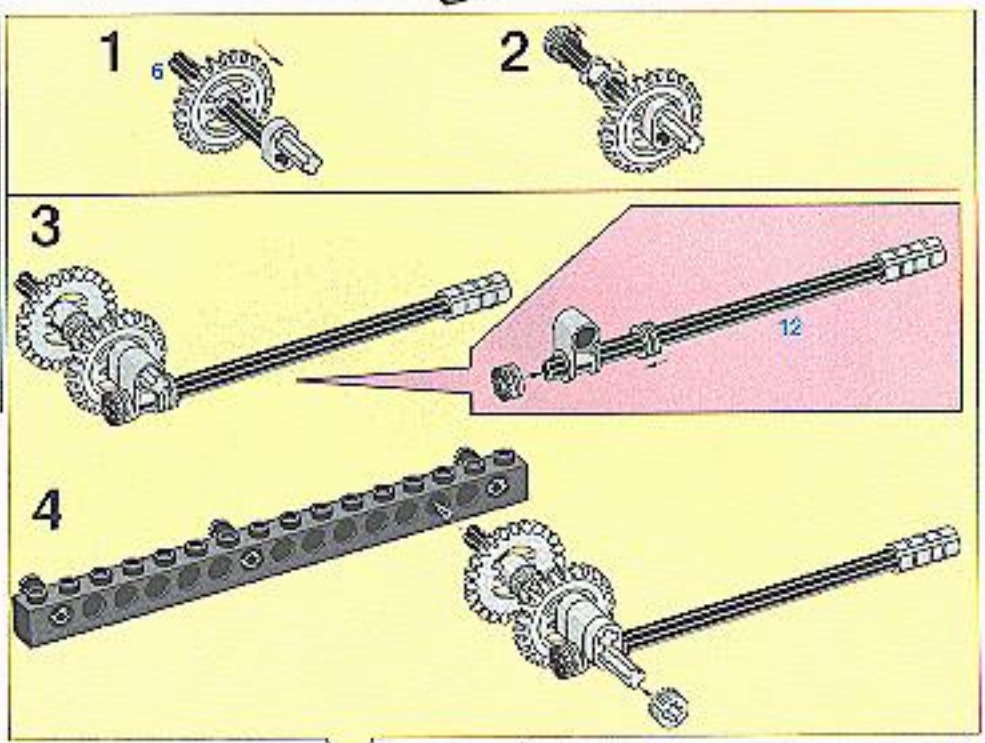
1
6
2
3
12
4

12

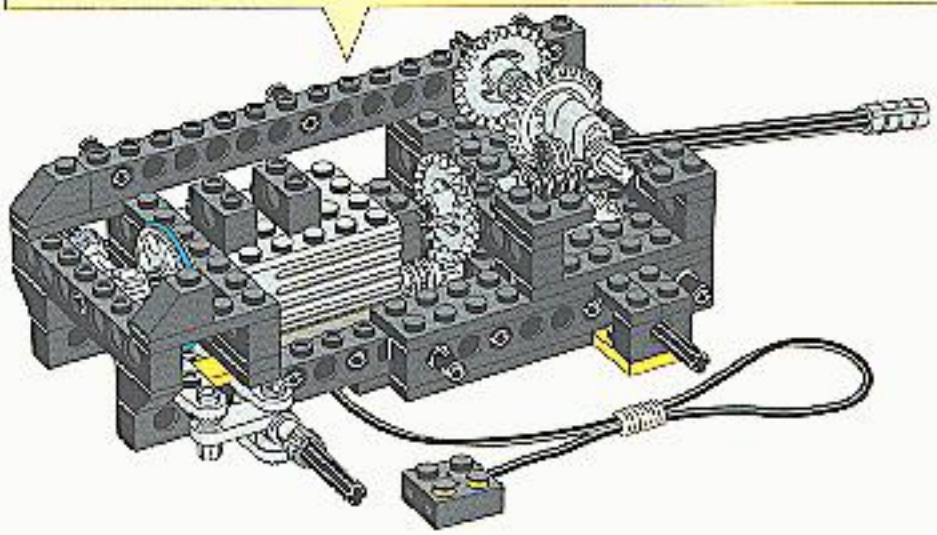

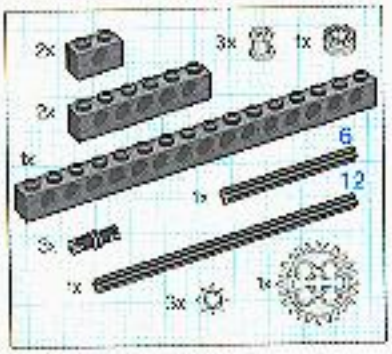

13

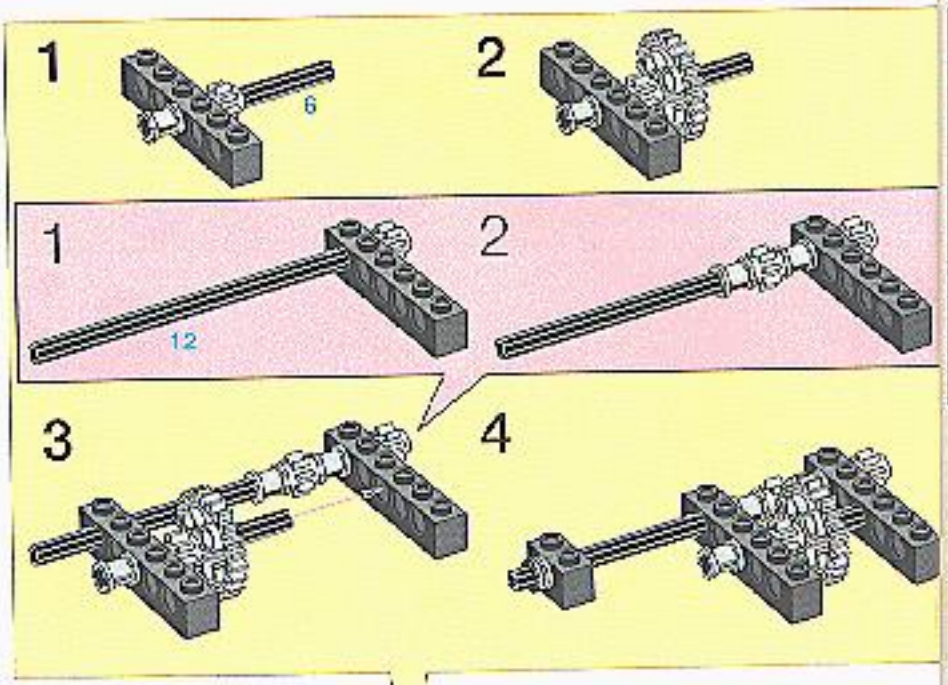

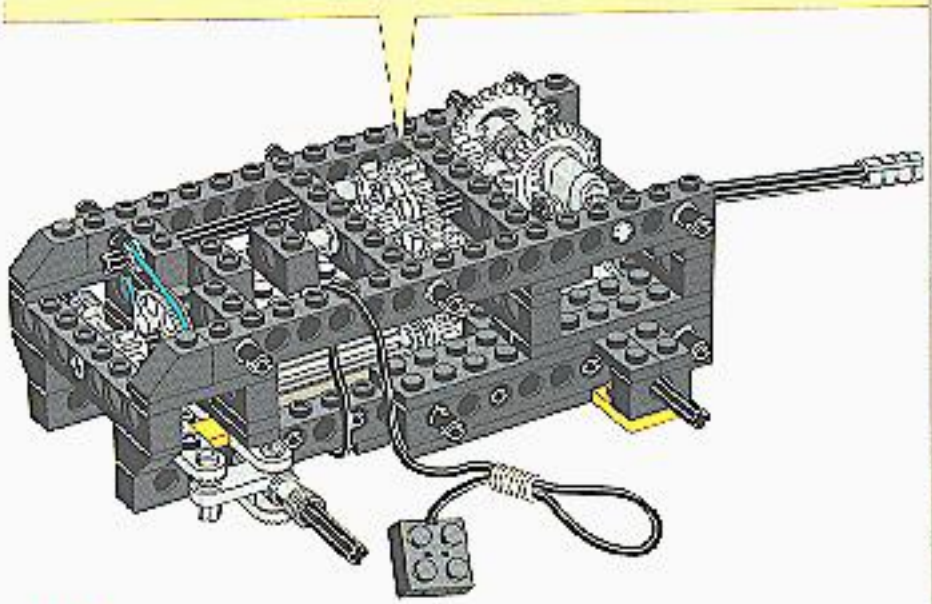

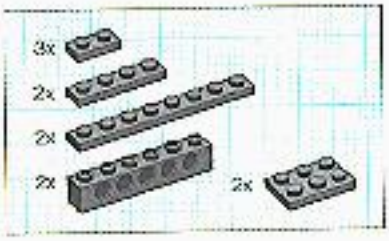

14

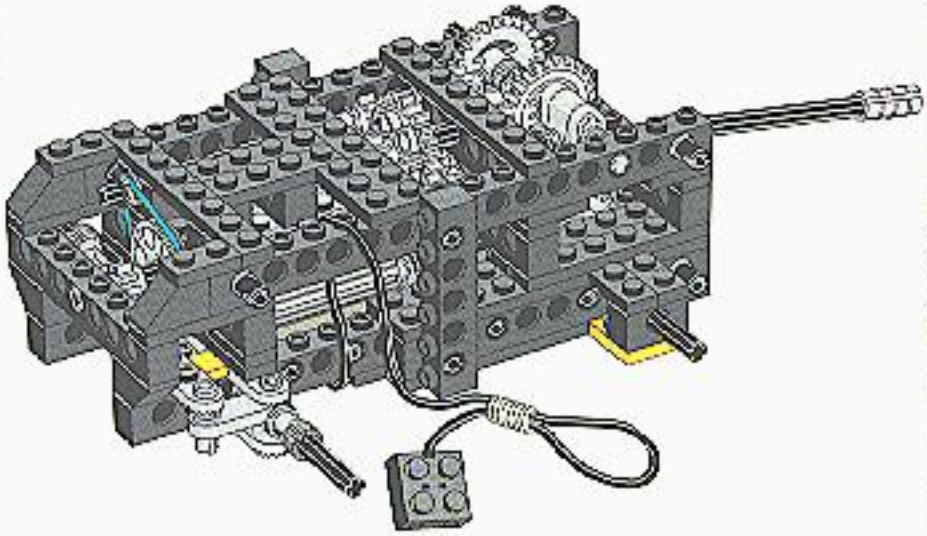

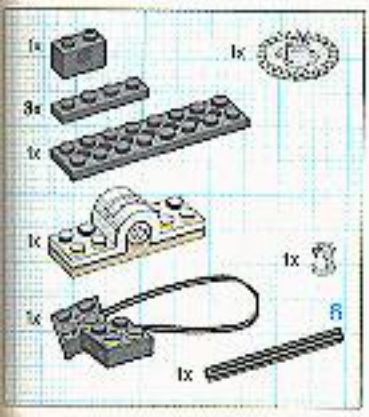
1x
1x
3x
1x
1x
1x
3
1x
6
1x

15

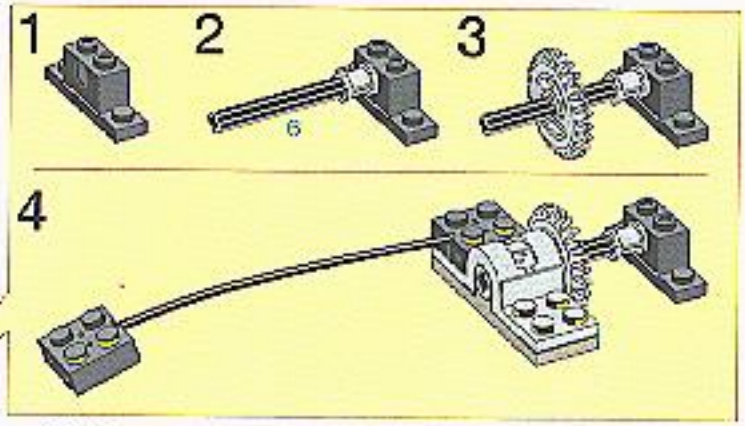
1
2
6
3
4

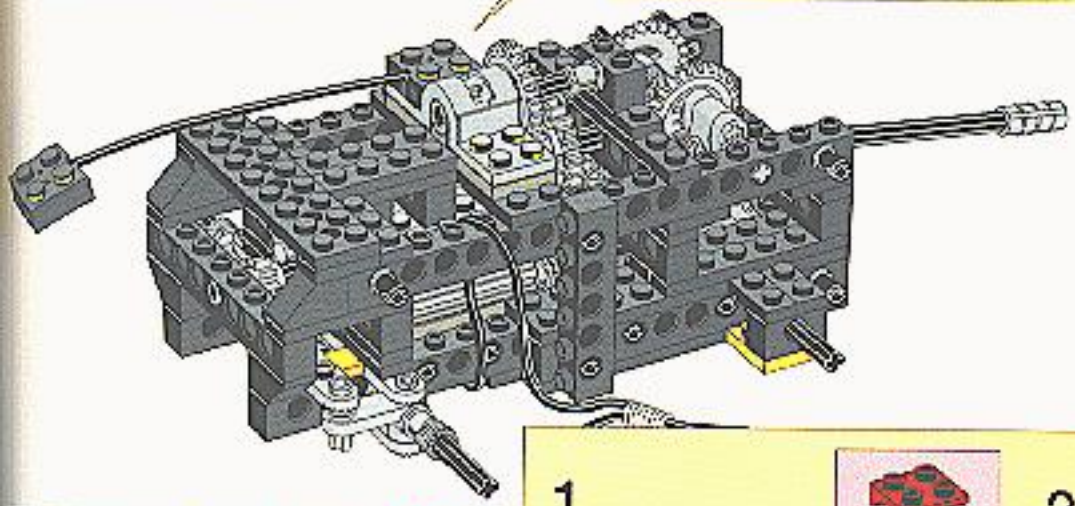

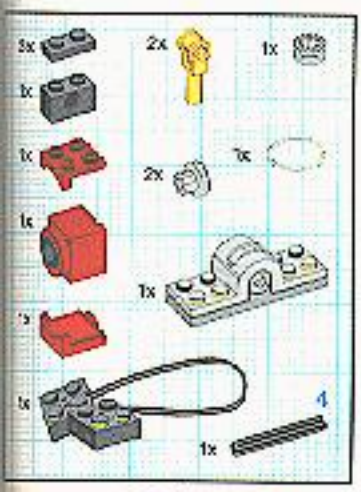
3x
2x
1x
1x
1x
2x
1x
1x
1x
1x
1x
4
1x

16

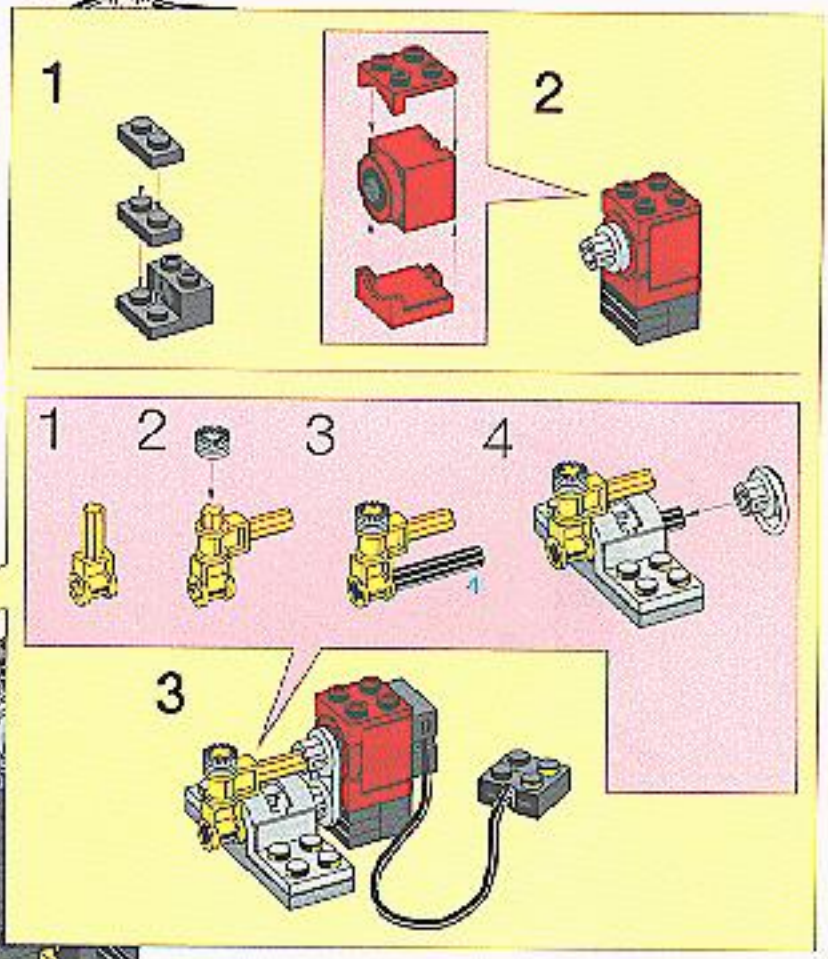
1
2
1
2
3
4
4
3

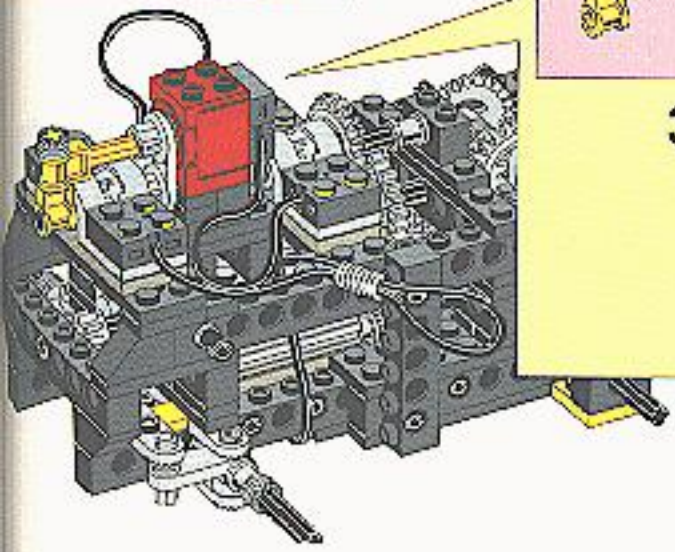

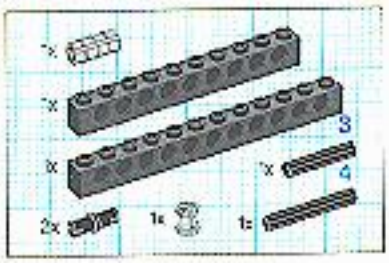
1x
1x
1x
3
1x
4
2x
1x
1x

1

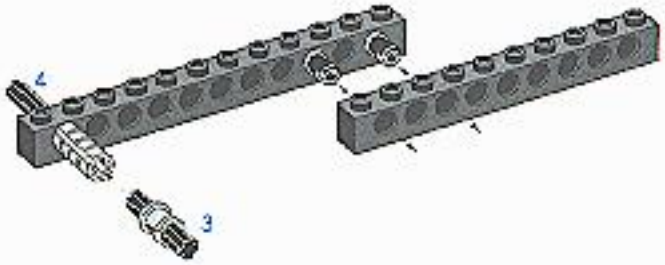
4
3

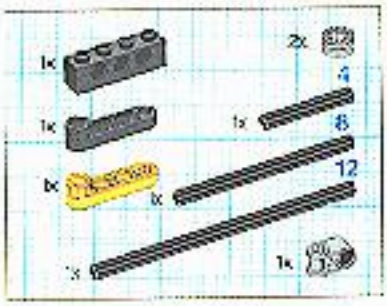
1x
2x
4
1x
1x
8
1x
1x
12
1x
1x

2

1
4
2
3

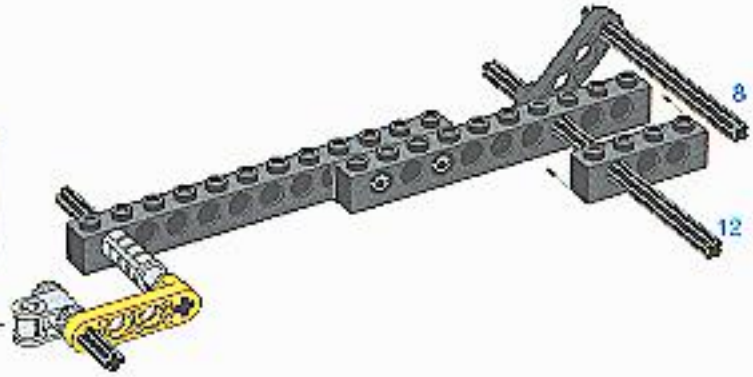
8
12

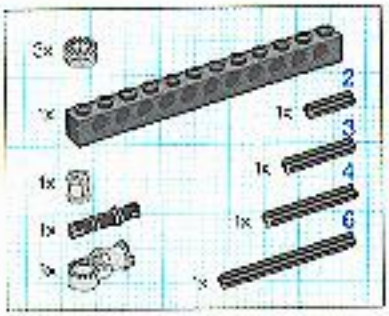
3x
1x
2
1x
3
1x
4
1x
1x
1x
6
1x

3

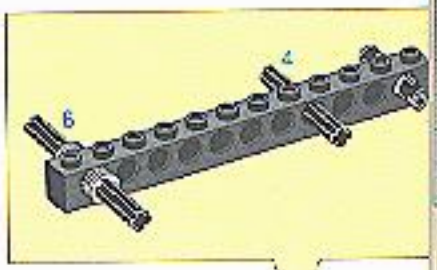
4
6

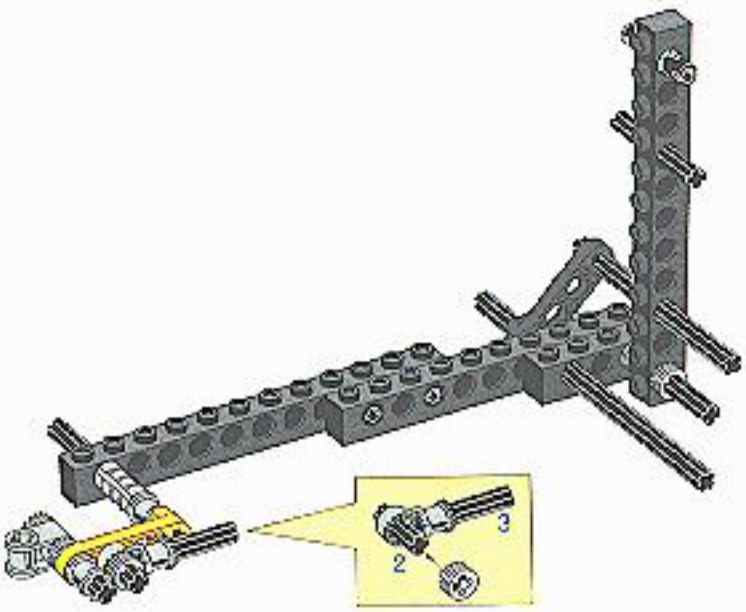
3
2

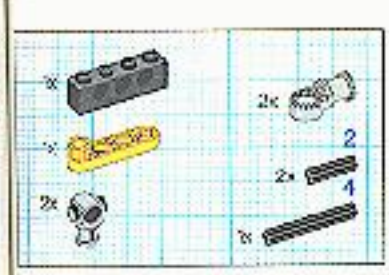

4

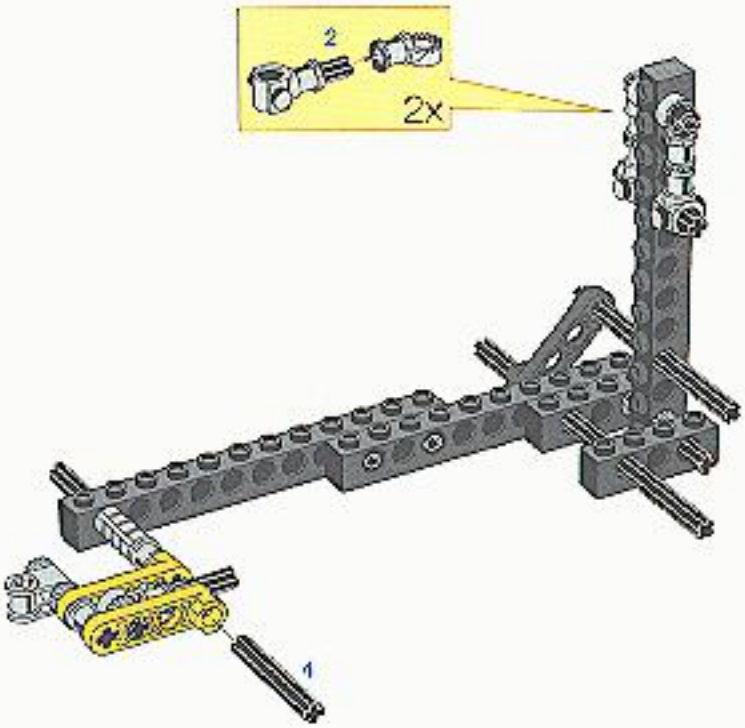

5

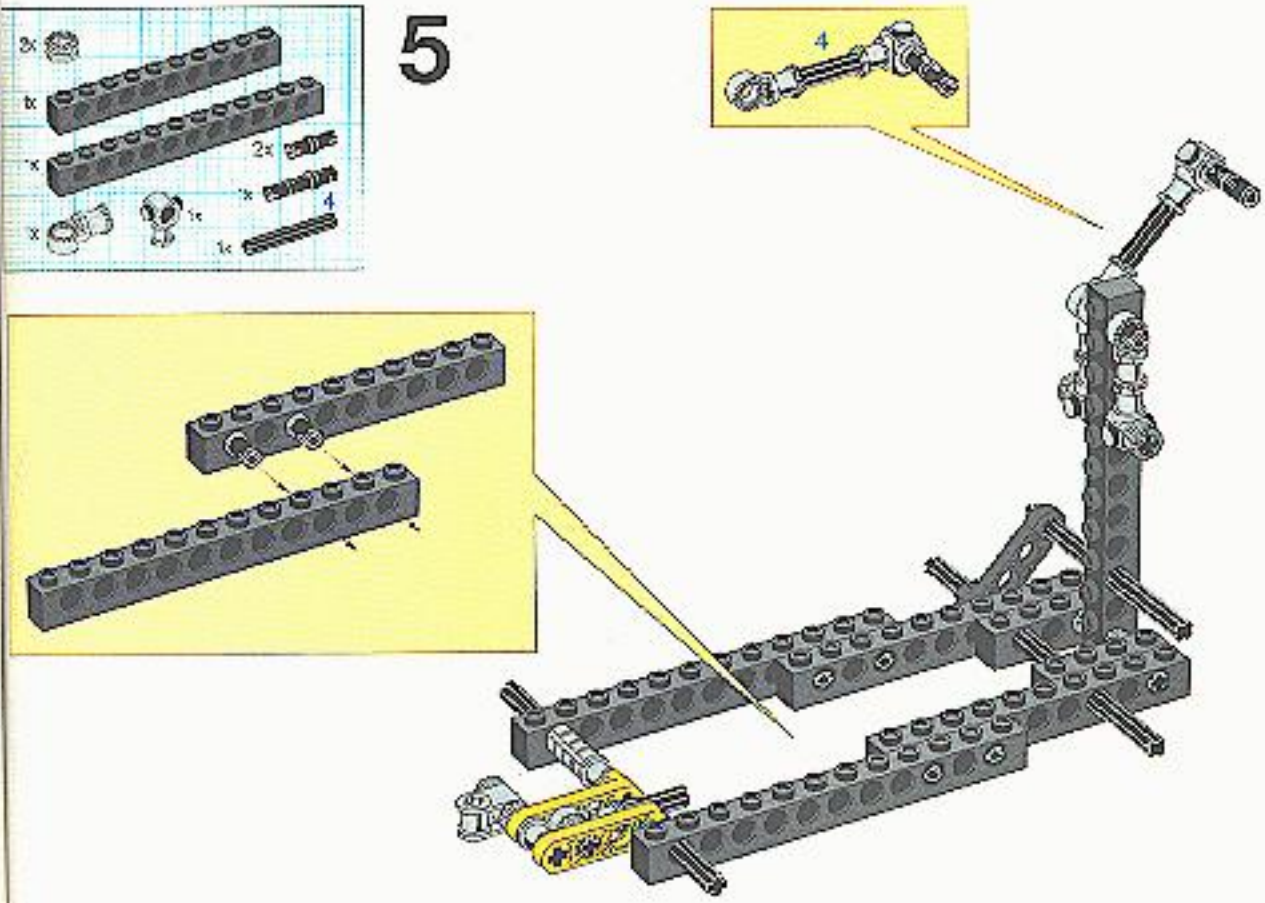

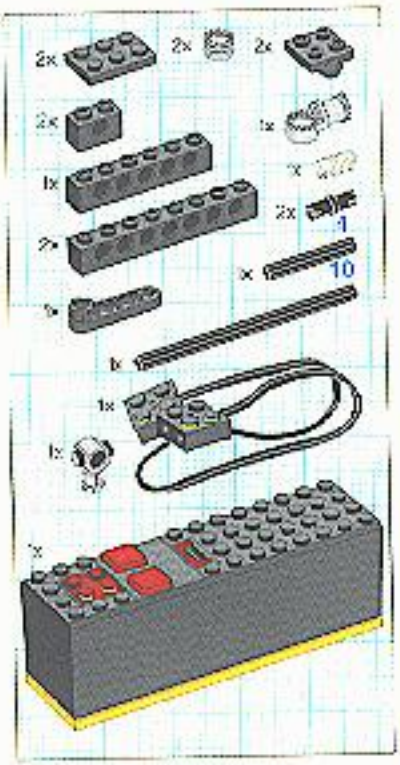

6

1

2

2x

3

4

10

17

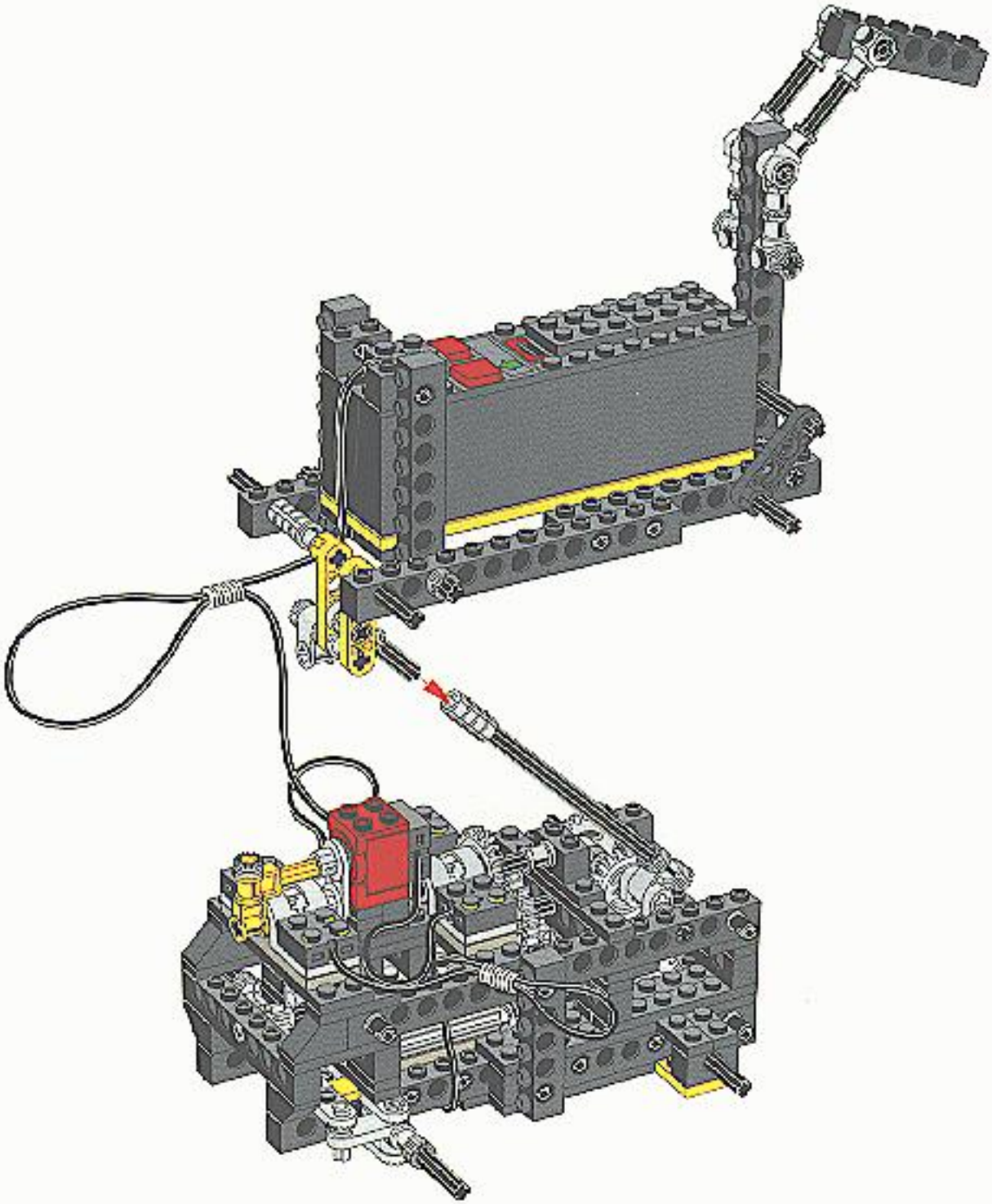

18

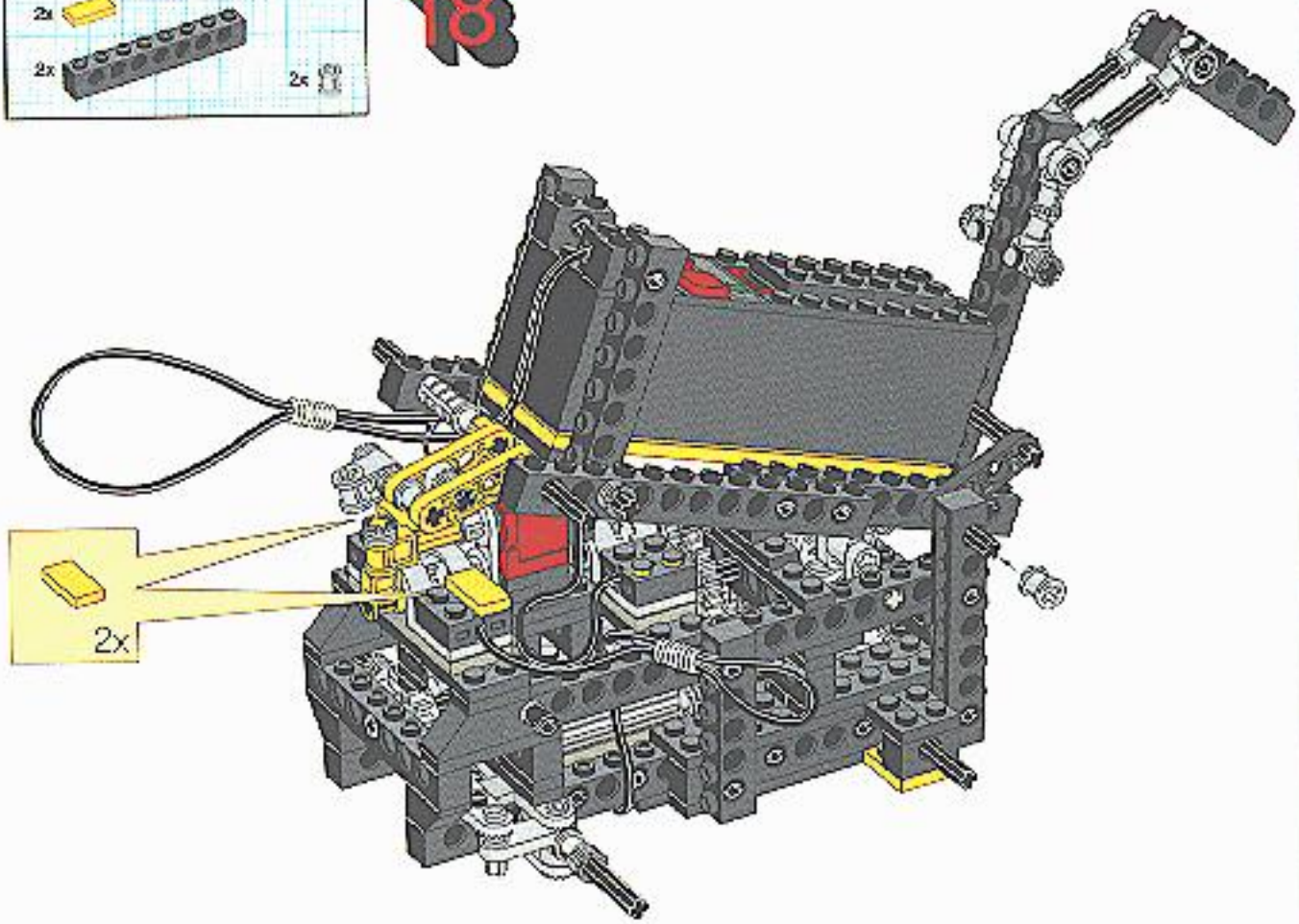

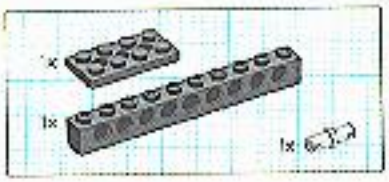

1

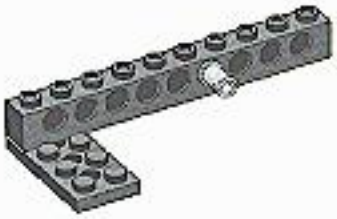

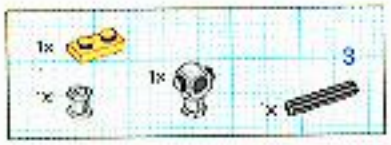

2

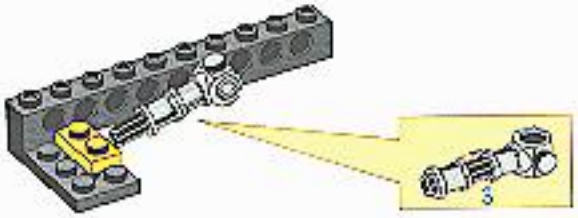

3

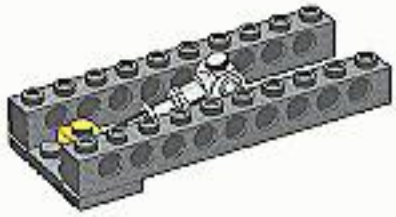

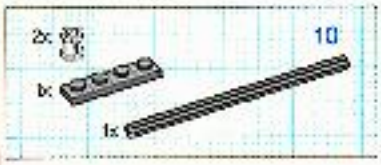

4

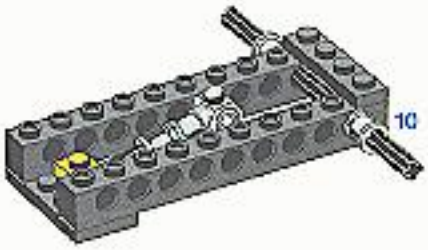

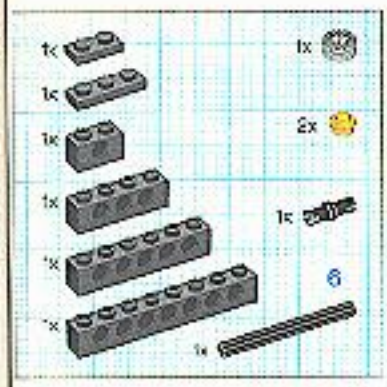

5

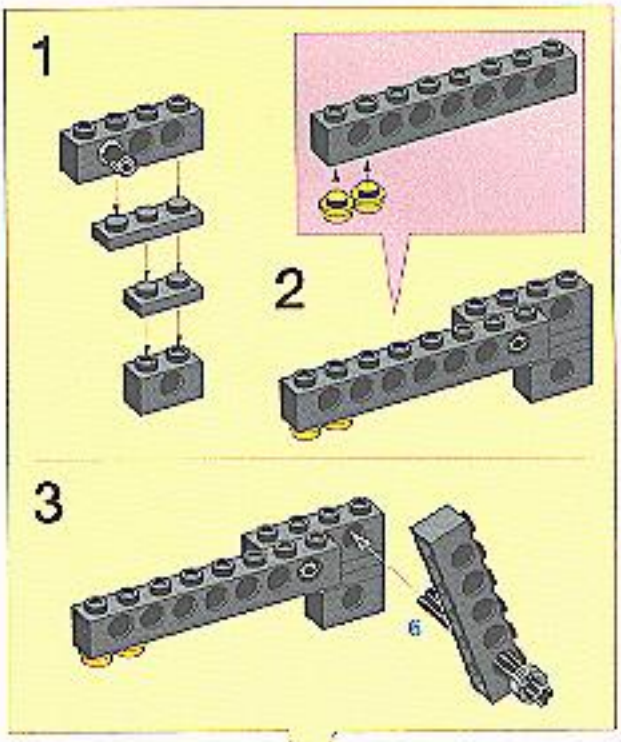

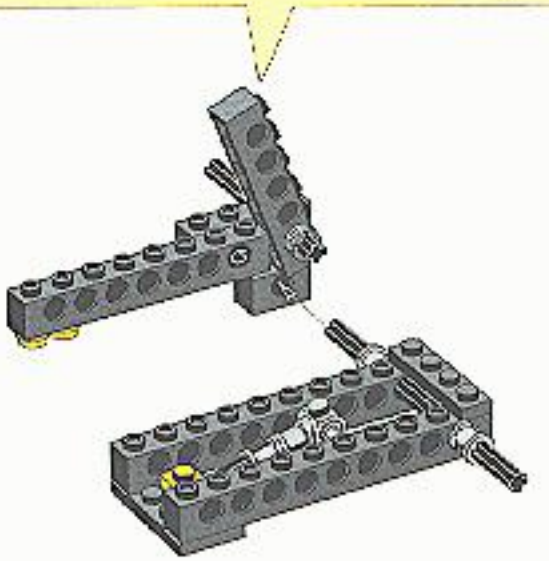

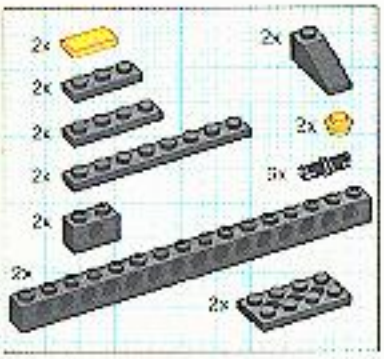

6

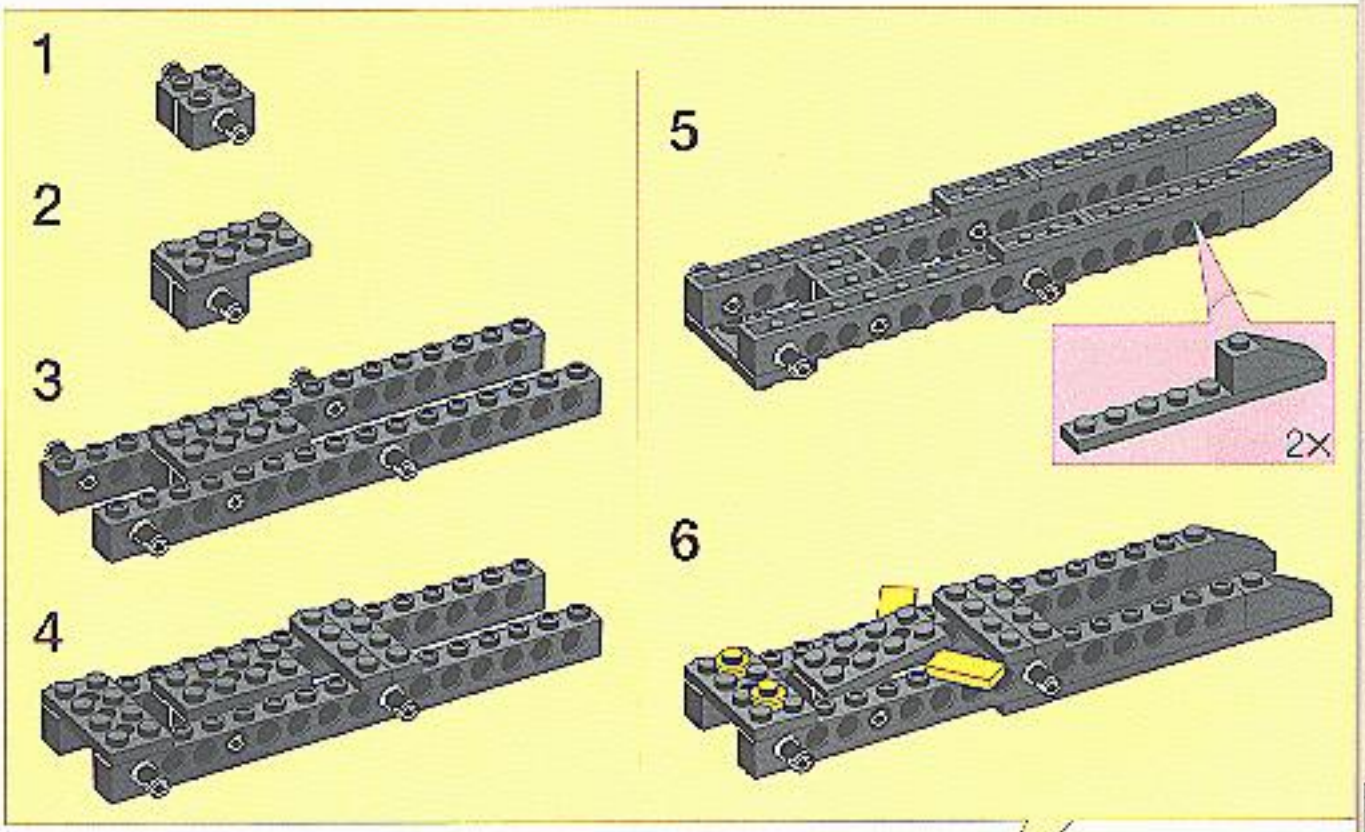

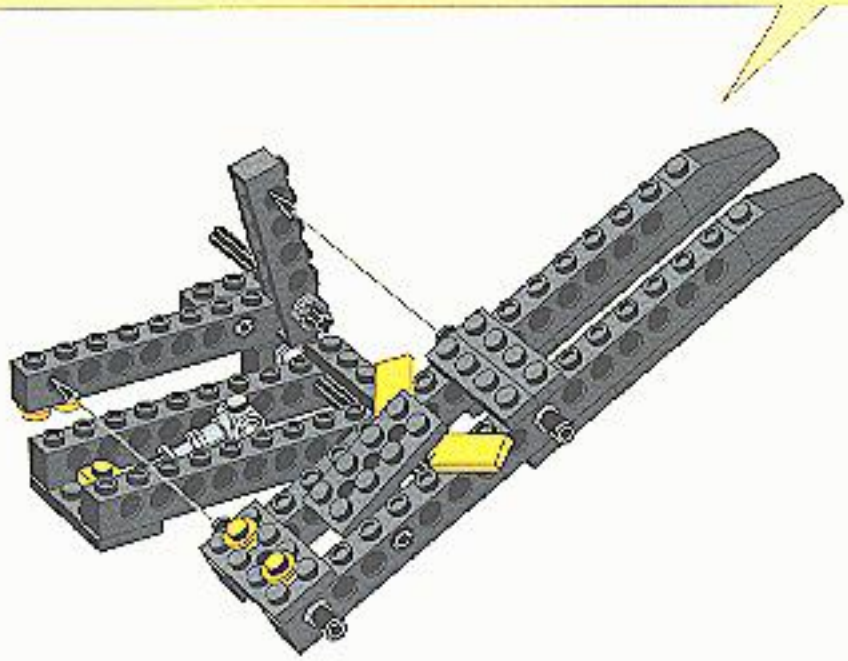

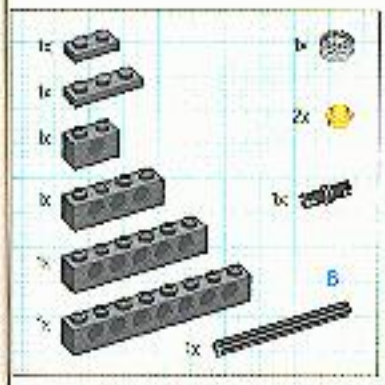

7

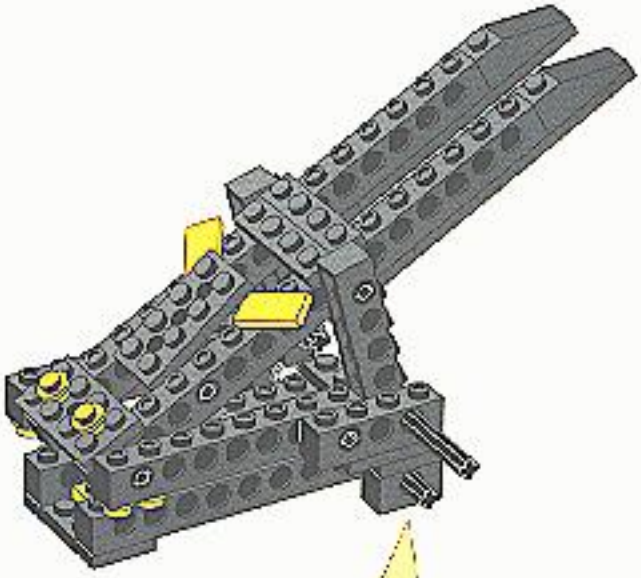

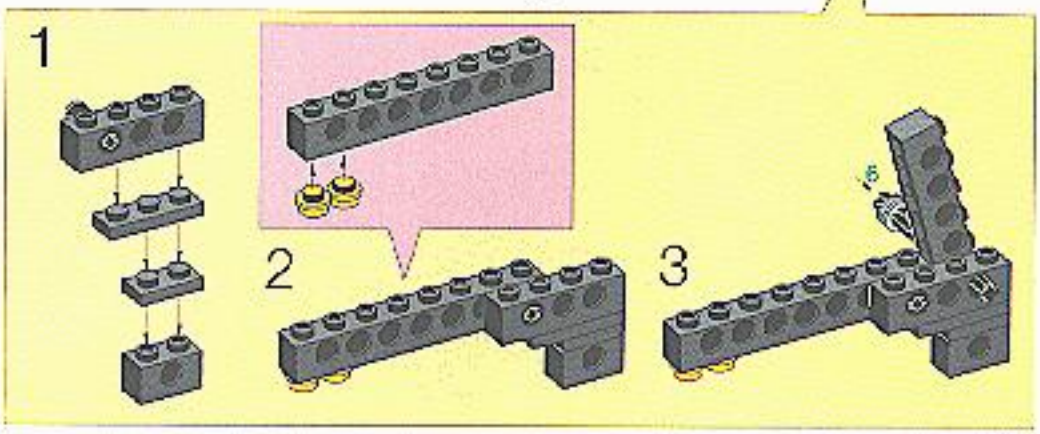

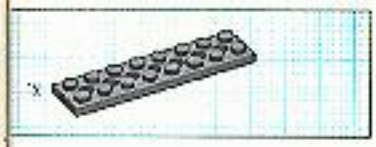

8

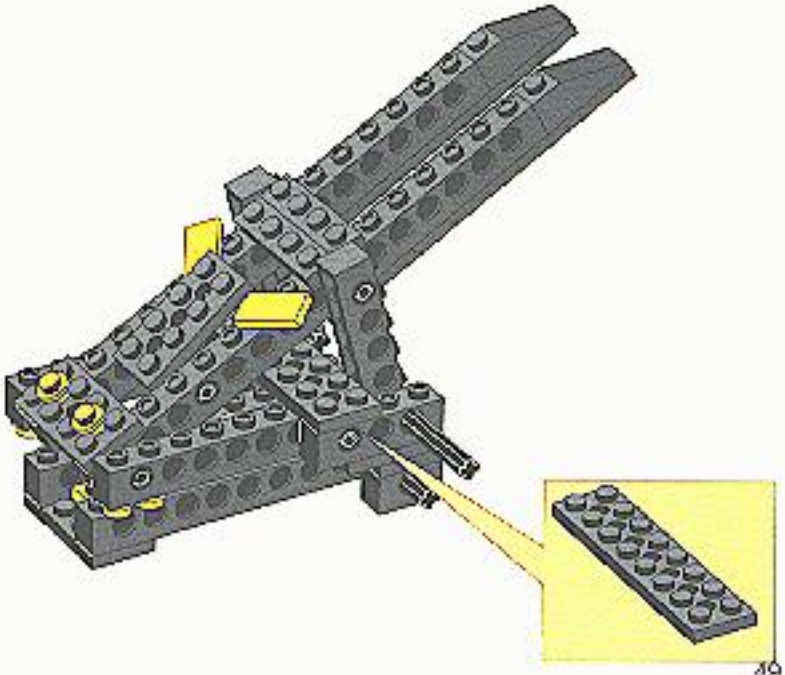

19

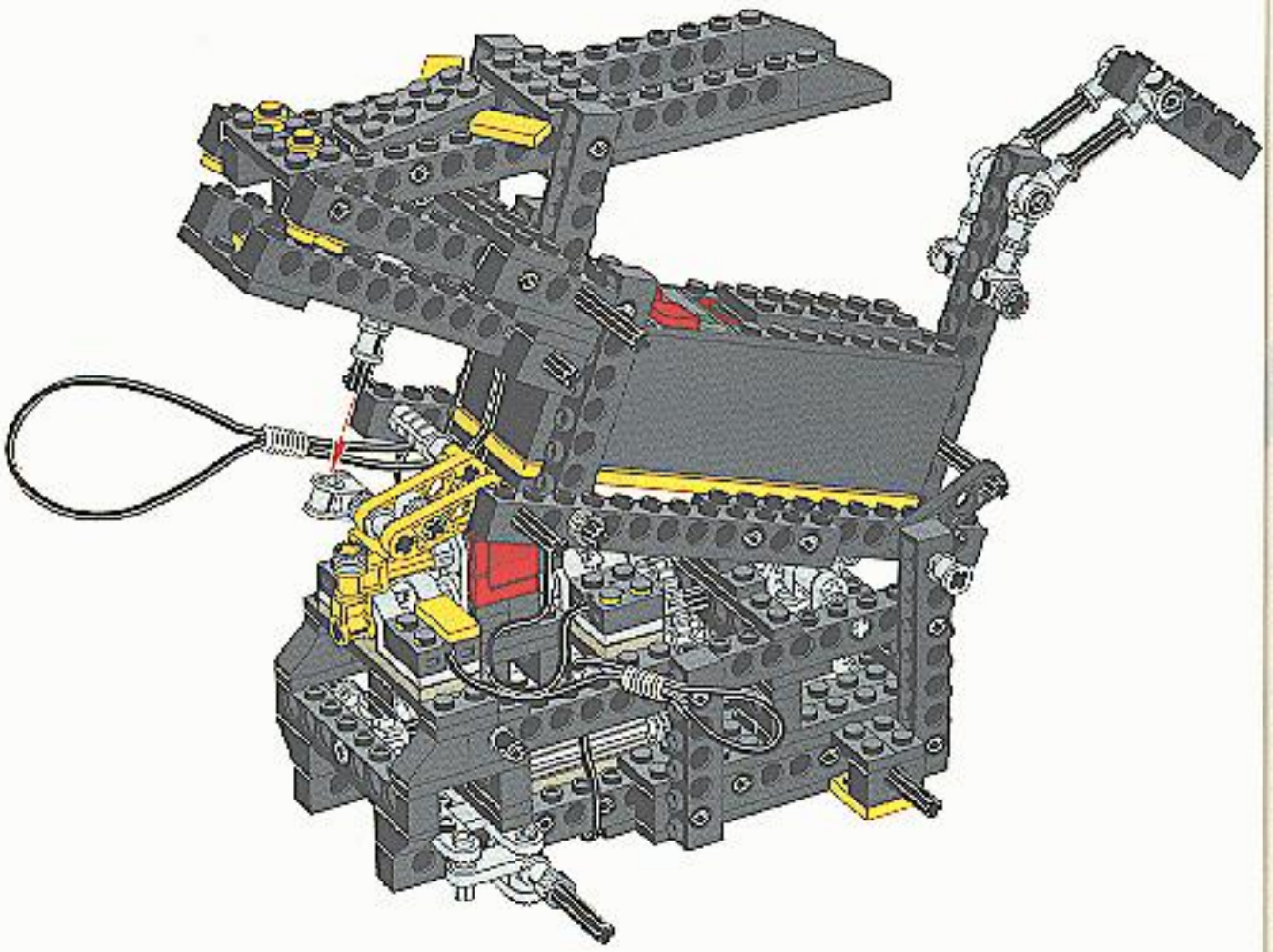

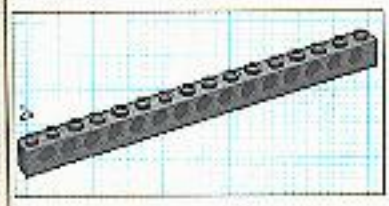

20

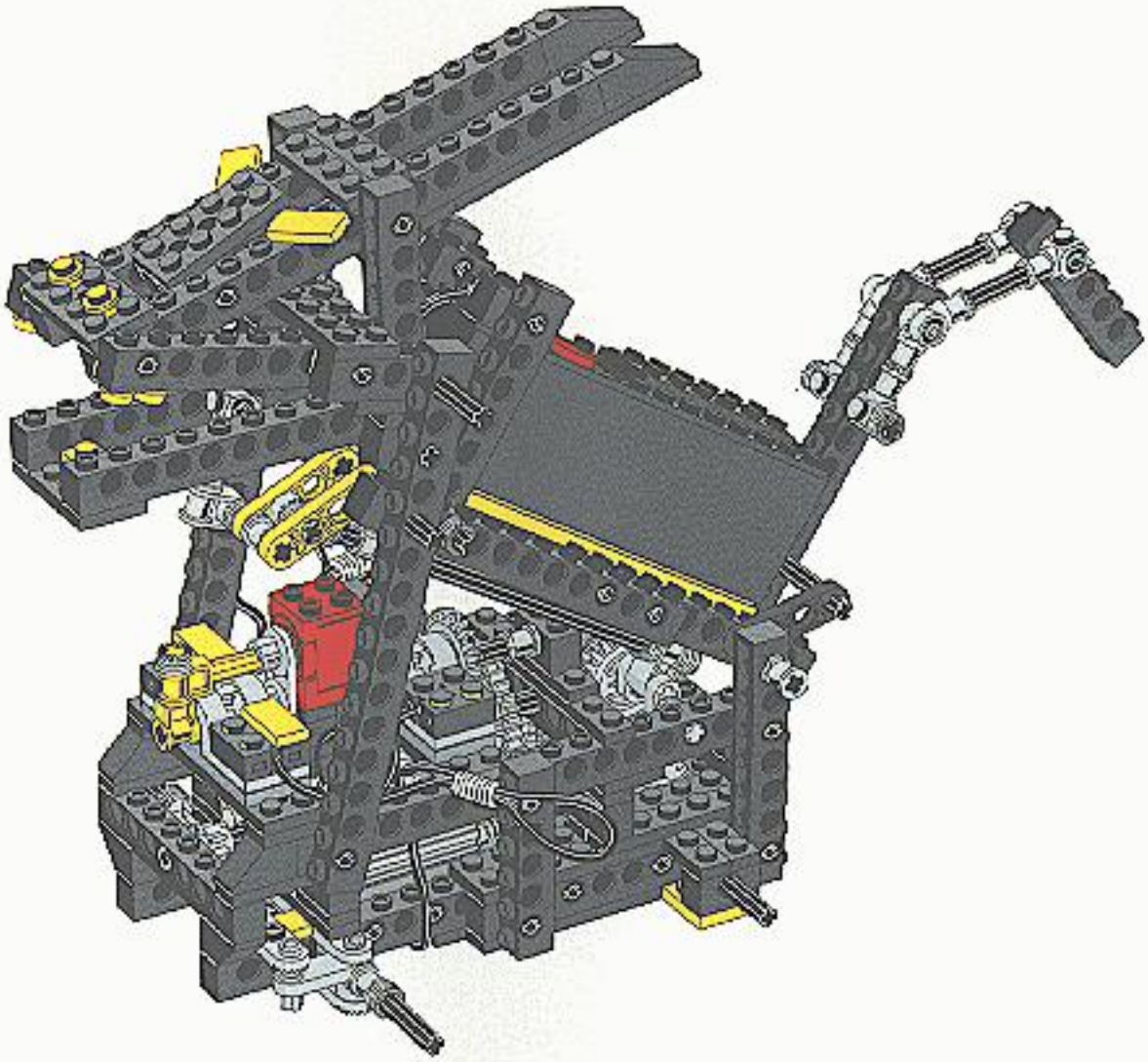

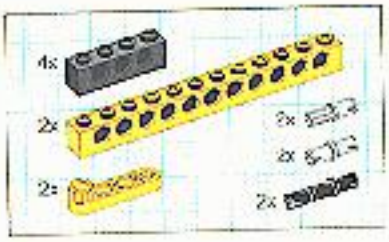

21

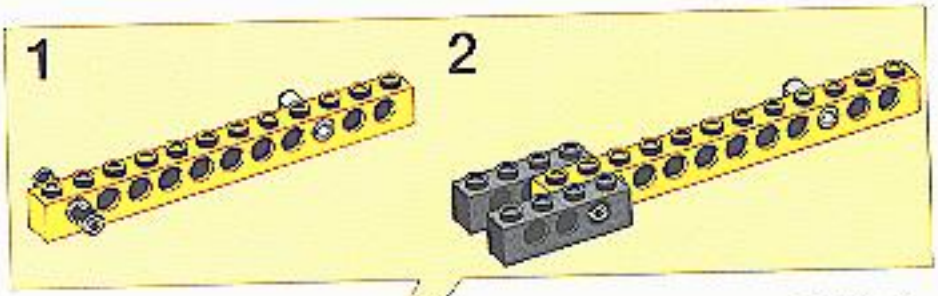

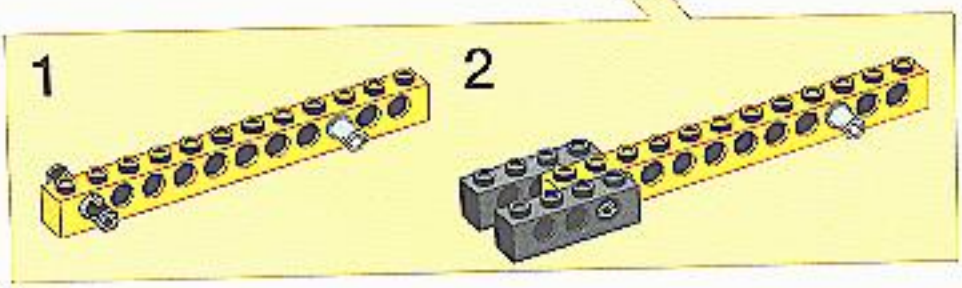

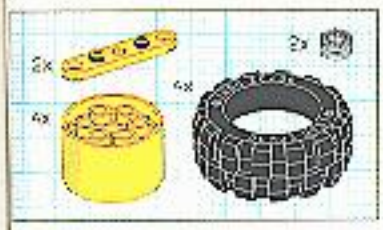

22

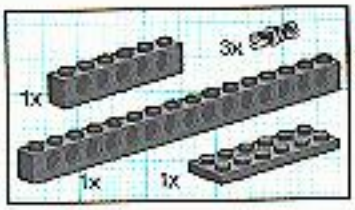

1

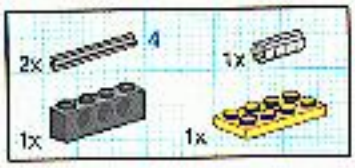

2

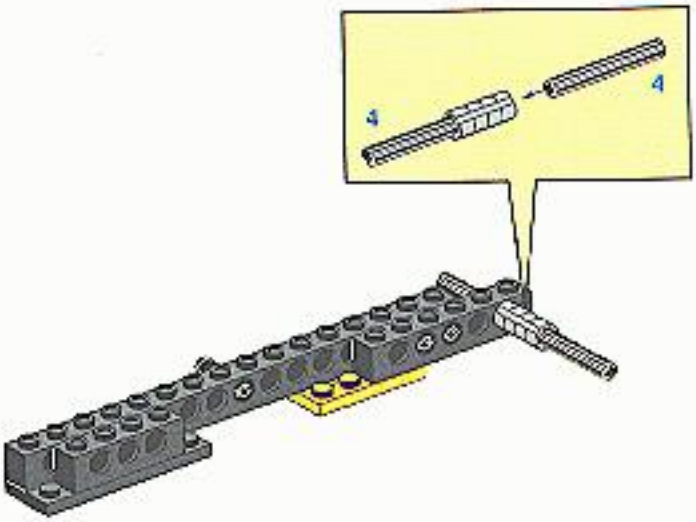

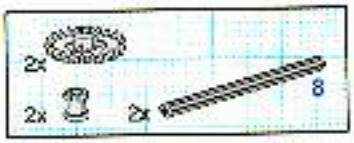

3

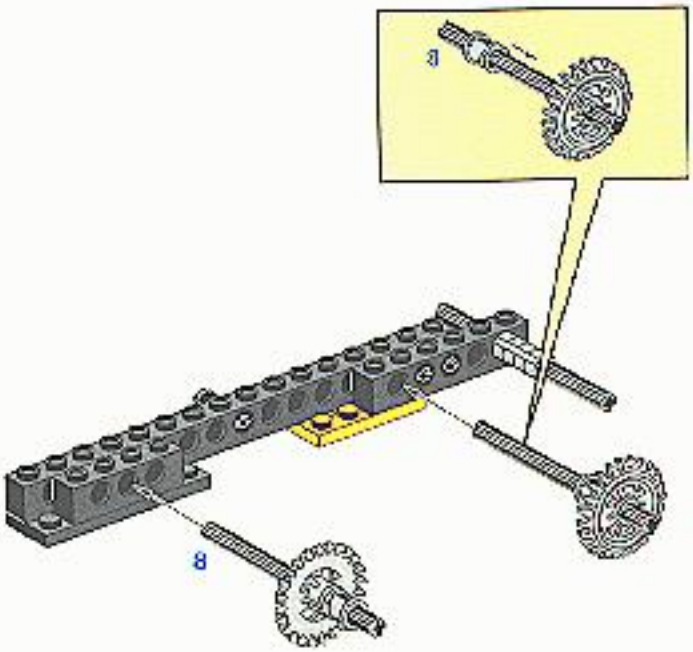

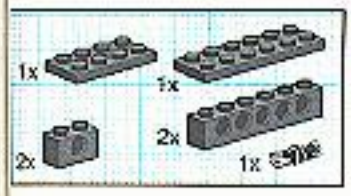

4

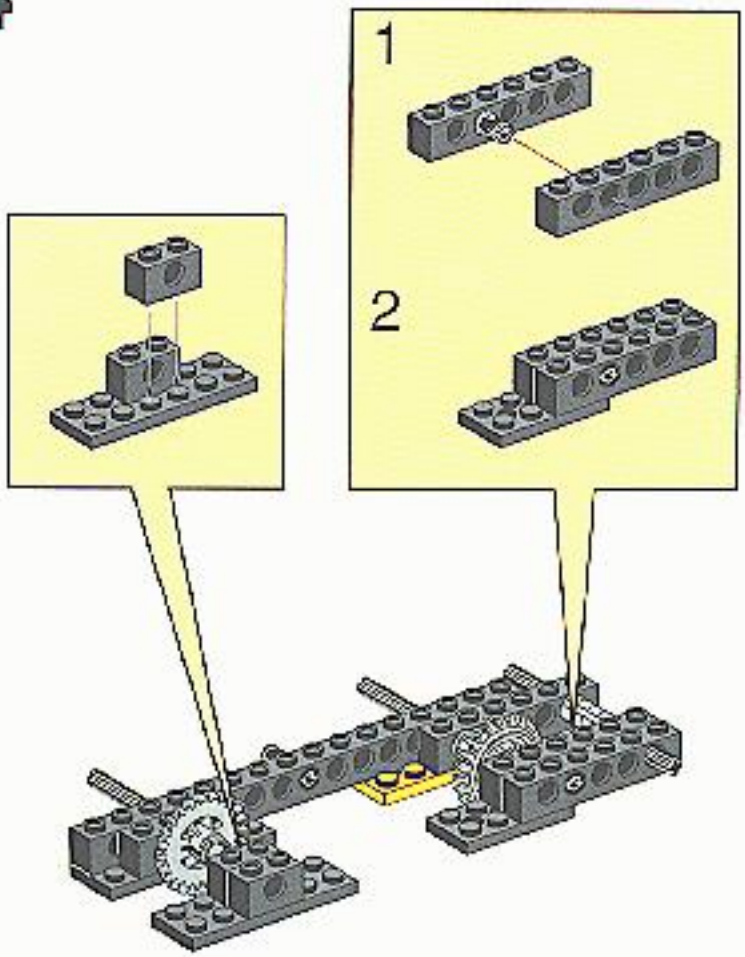

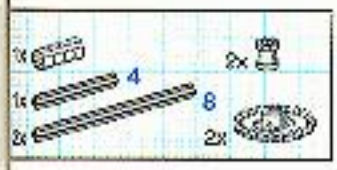

5

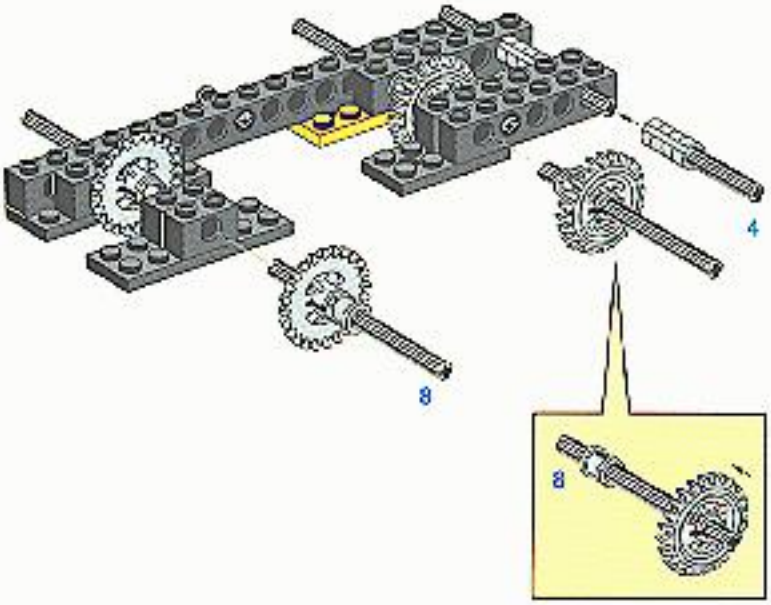

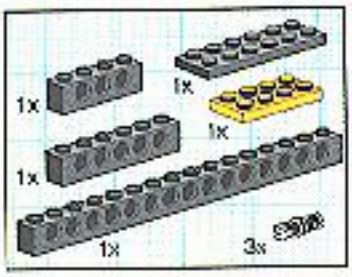

6

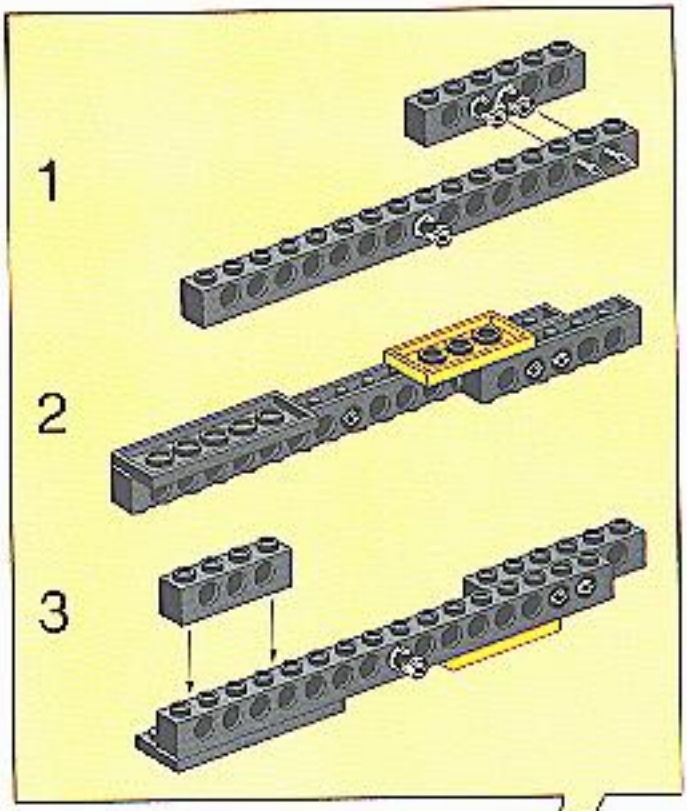

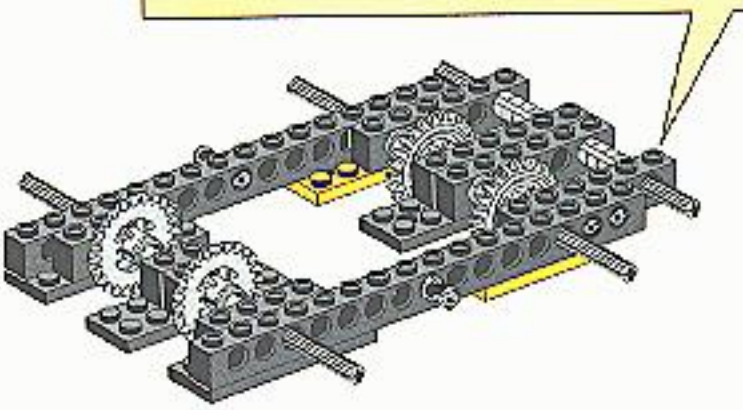

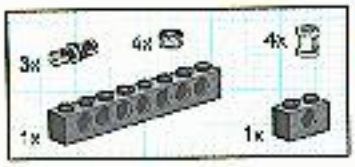

7

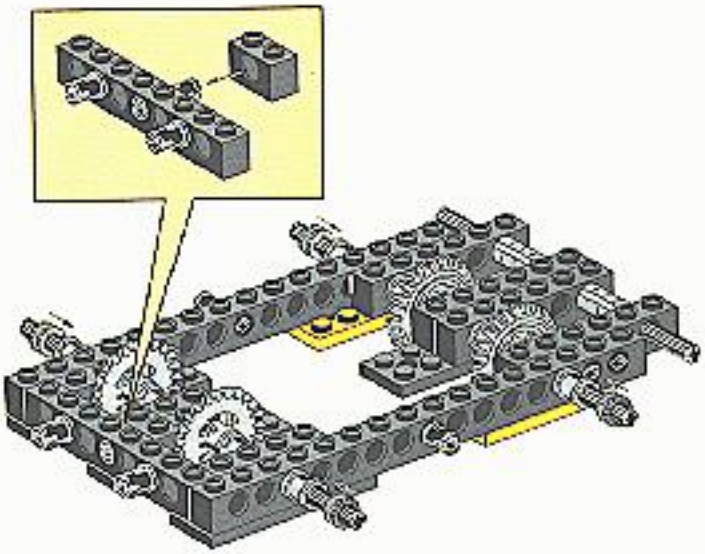

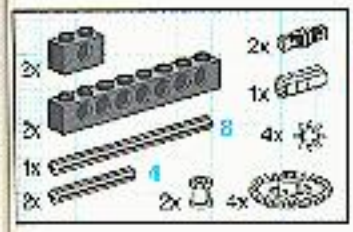

8

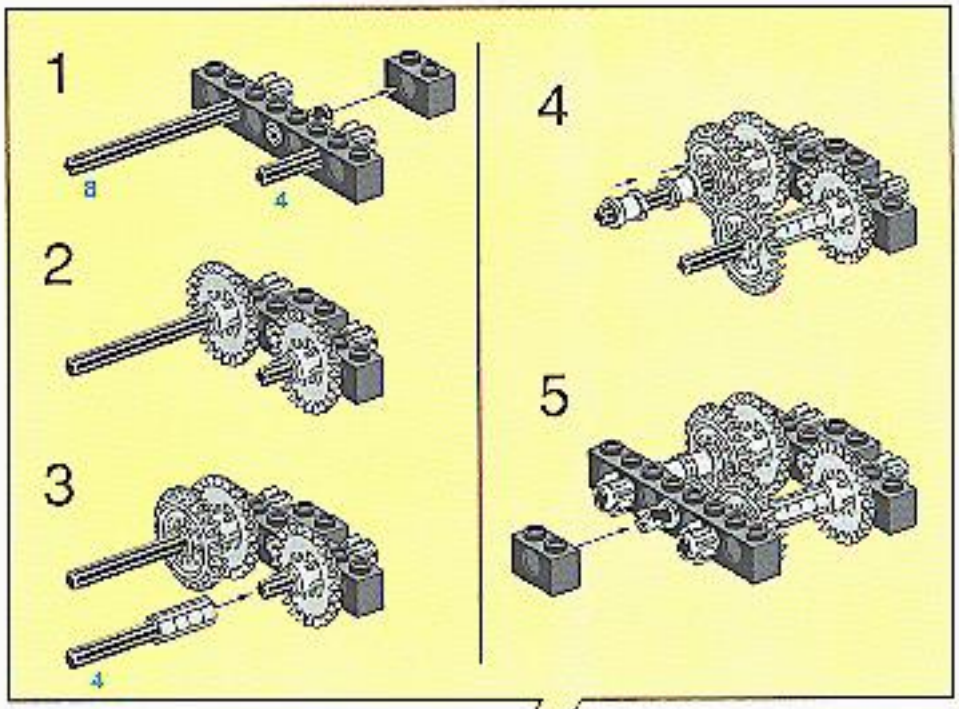

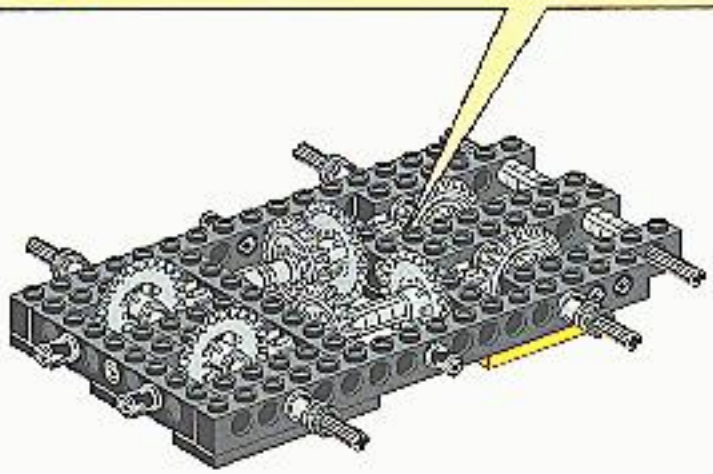

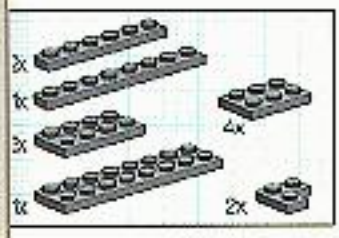

9

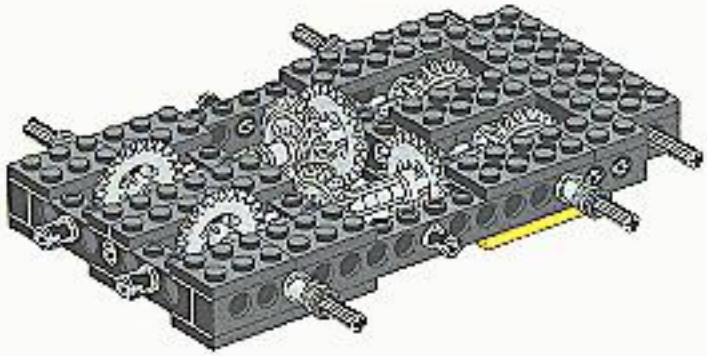

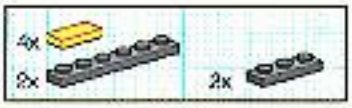

10

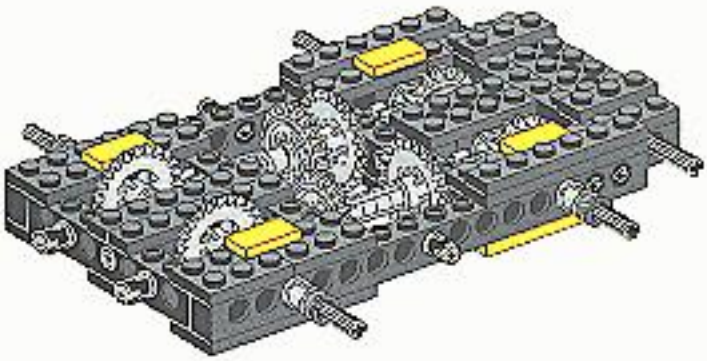

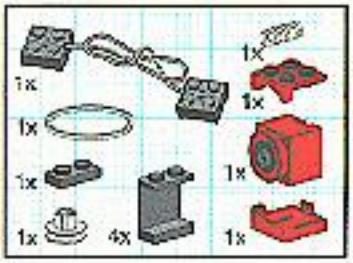

11

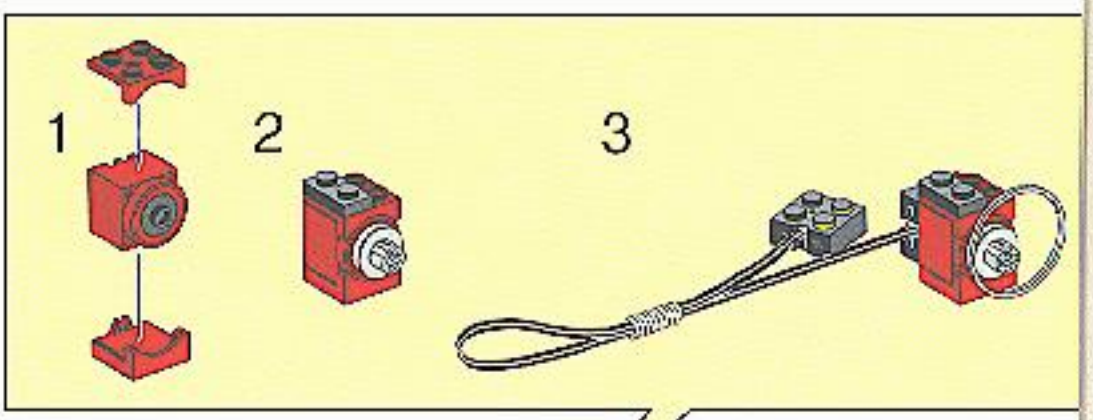

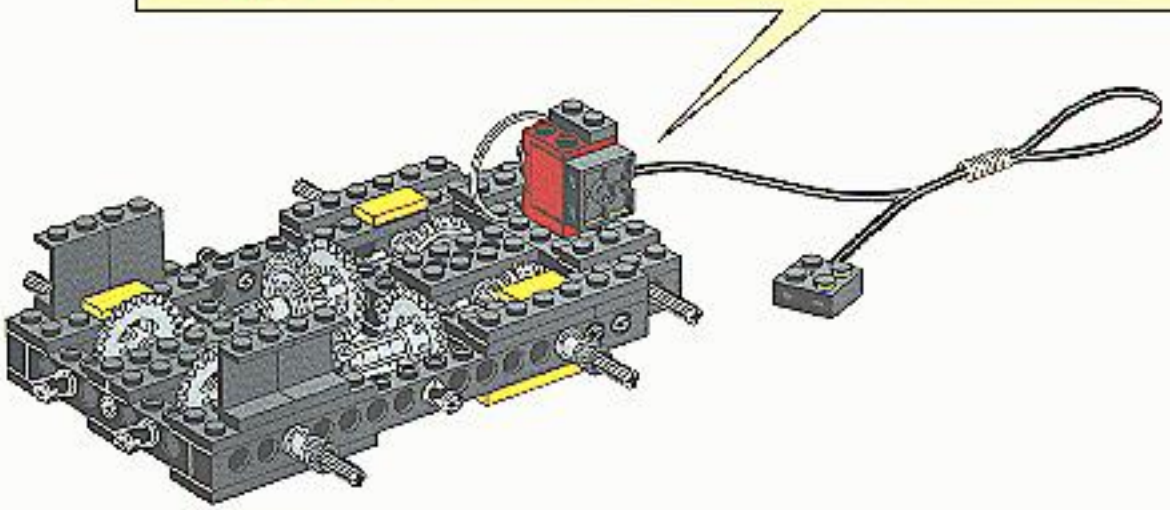

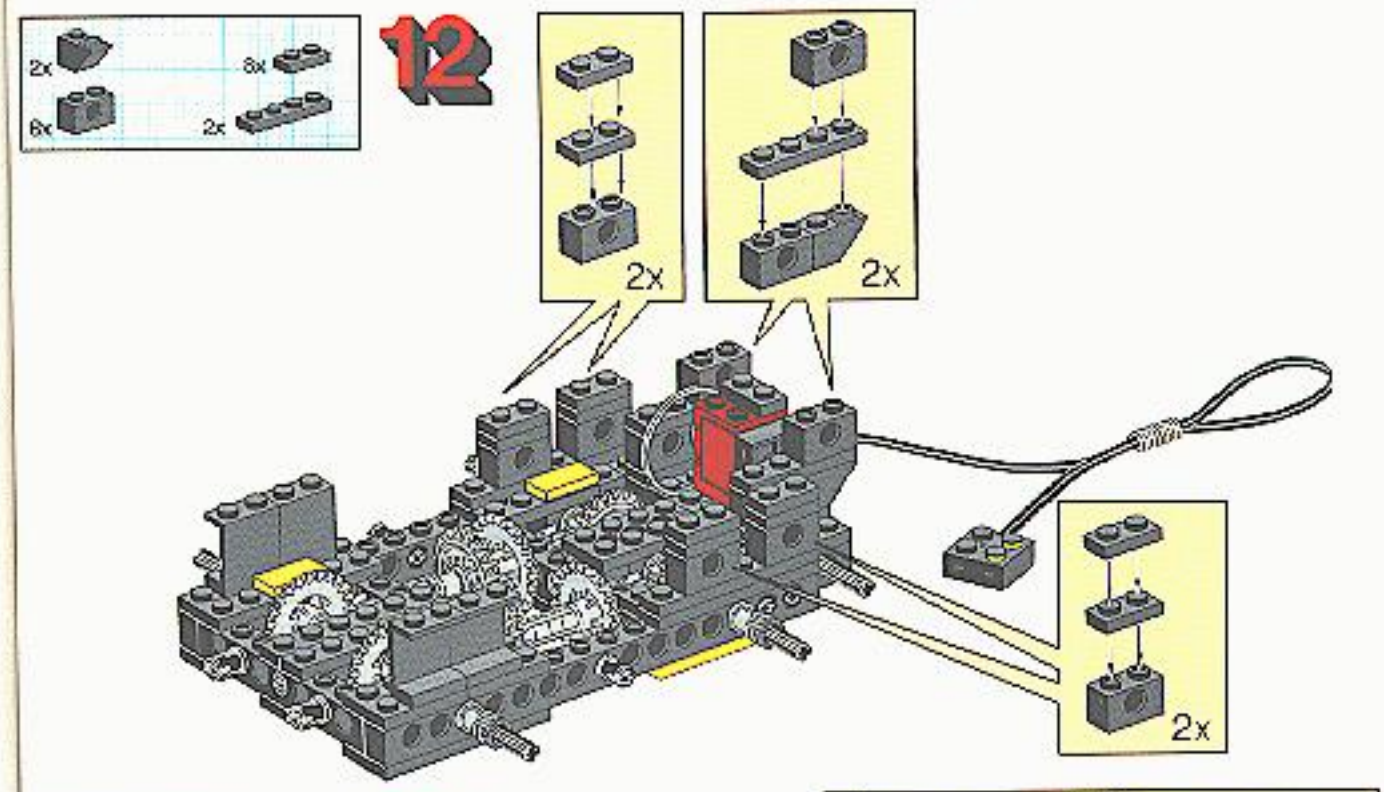
12
2x
8x
6x
2x
2x
2x
2x

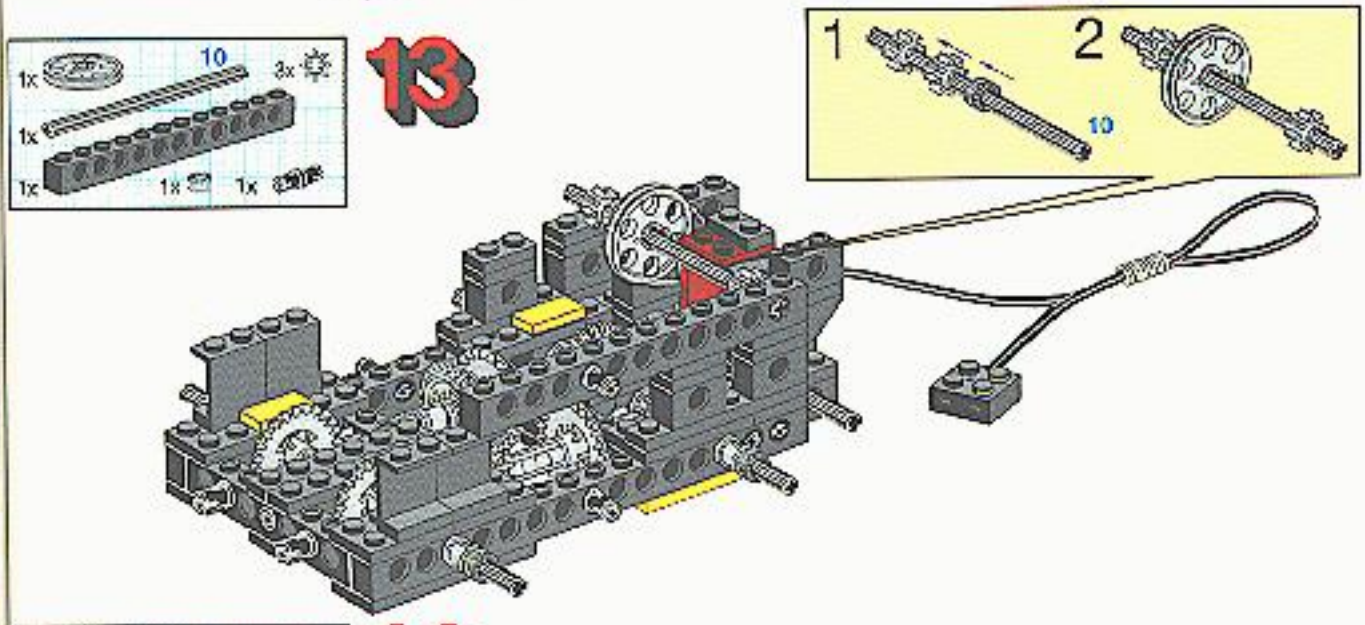
13
1x
10
3x
1x
1x
1x
1x
1
2
10

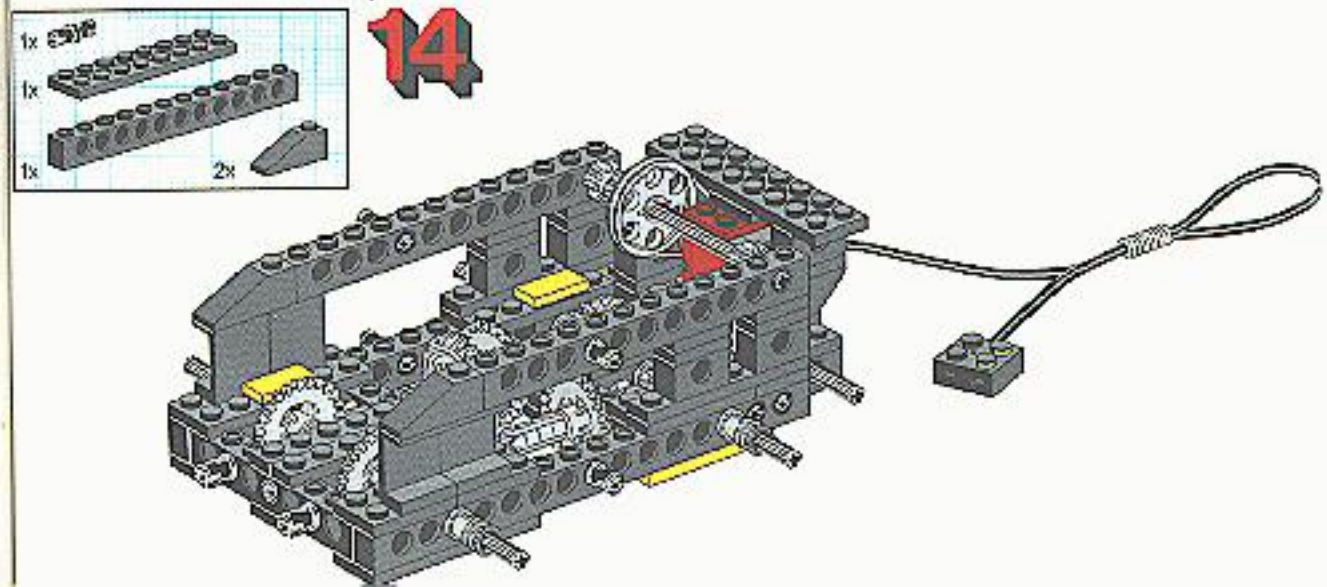
14
1x
1x
1x
2x

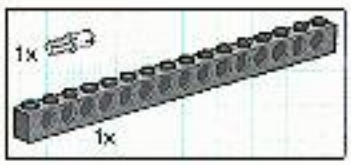

1

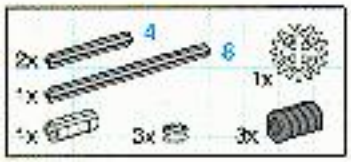

2

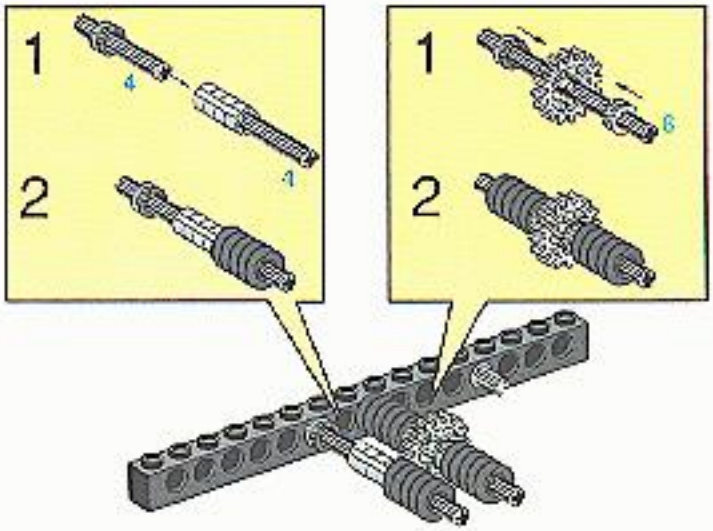

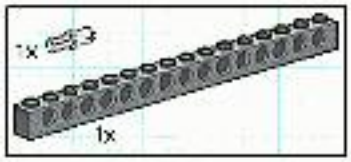

3

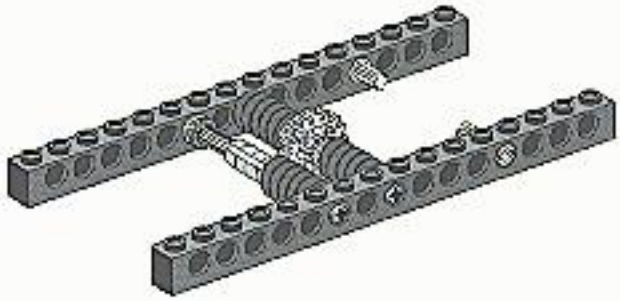

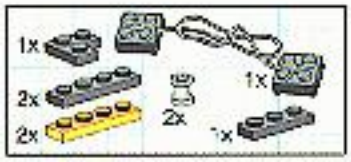

4

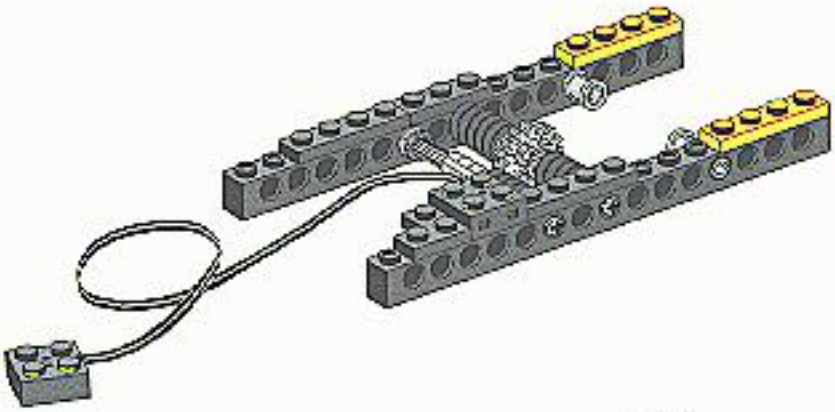

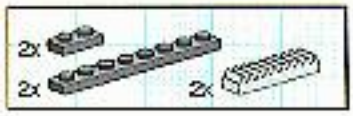

5

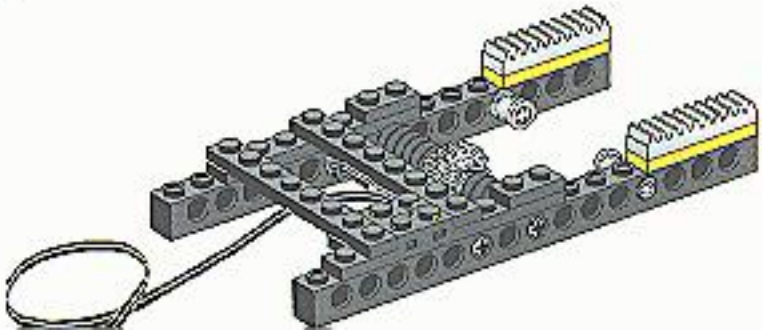

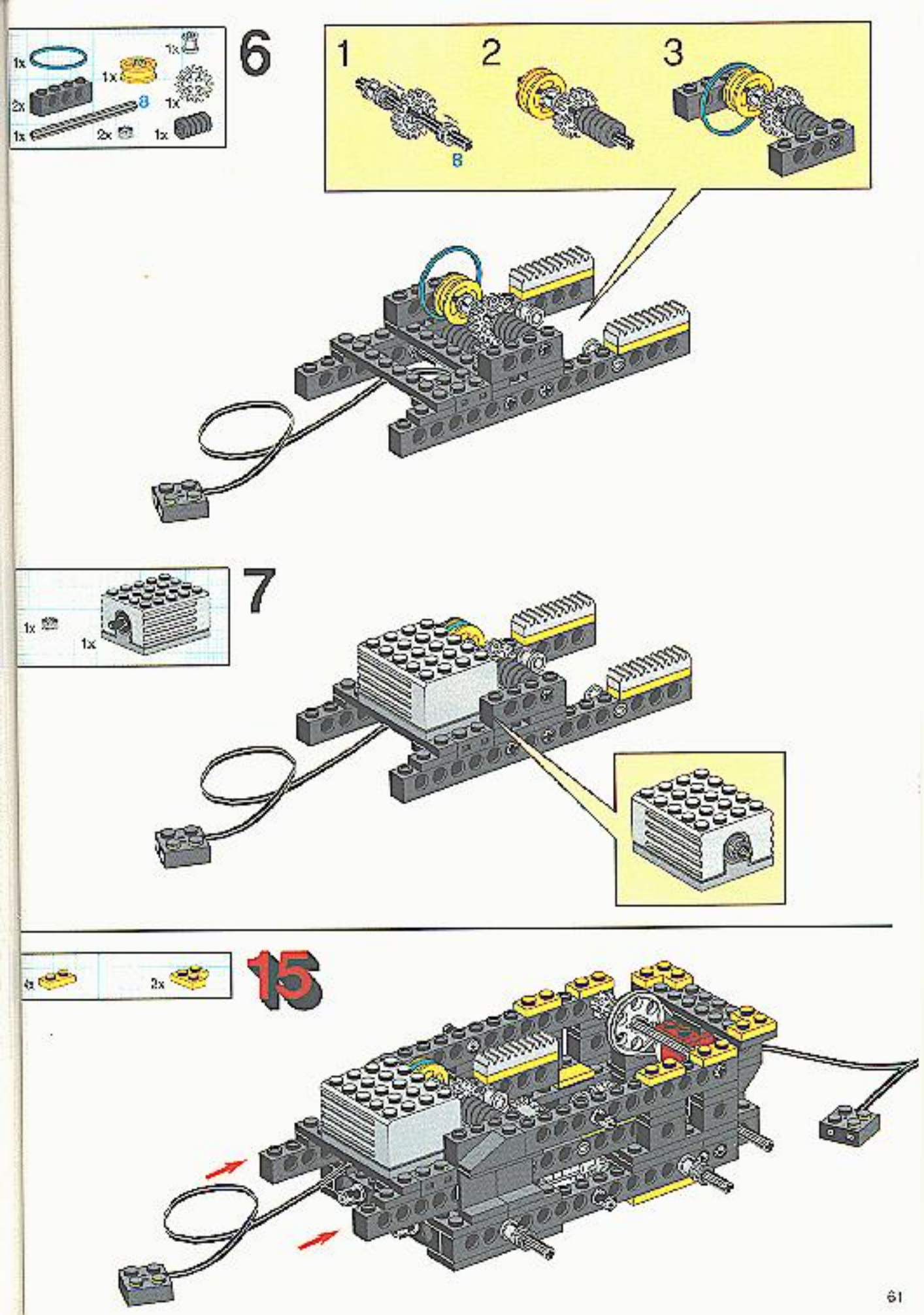
6
1x
1x
1x
2x
8
1x
1x
2x
1x
1
2
3
8
7
1x
1x
15
4x
2x

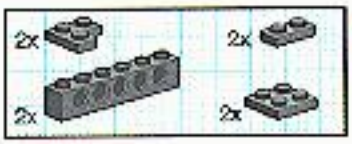

16

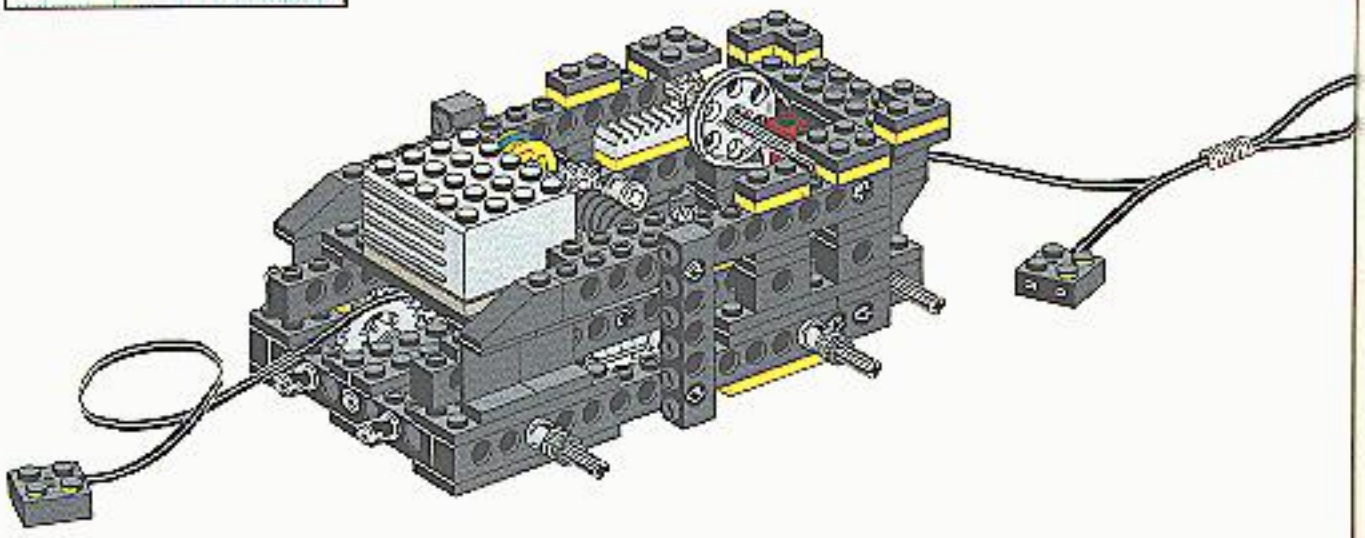

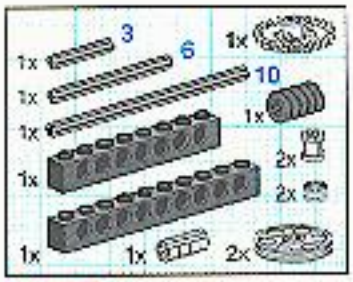

17

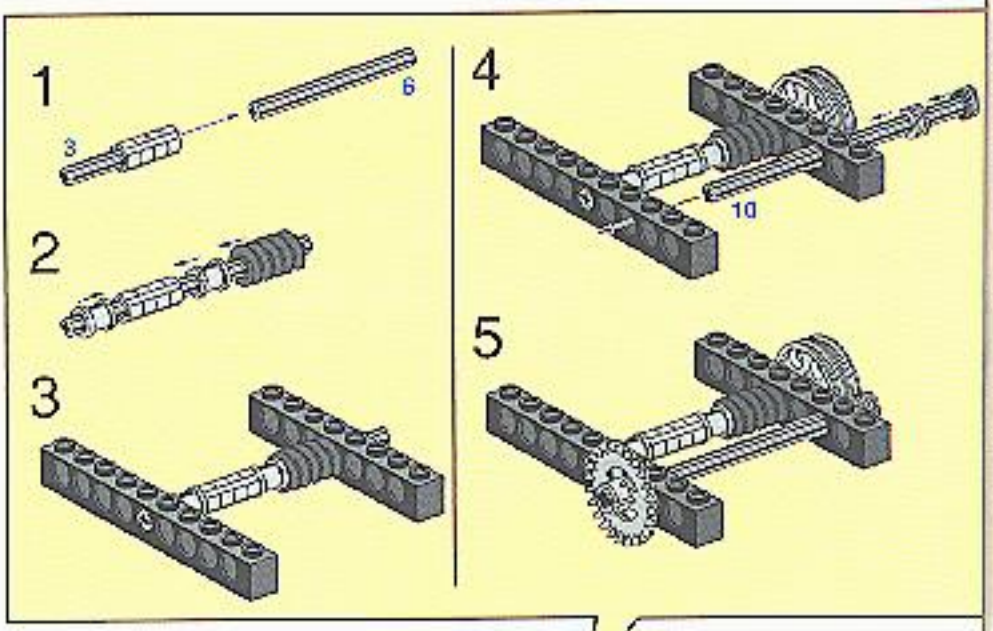

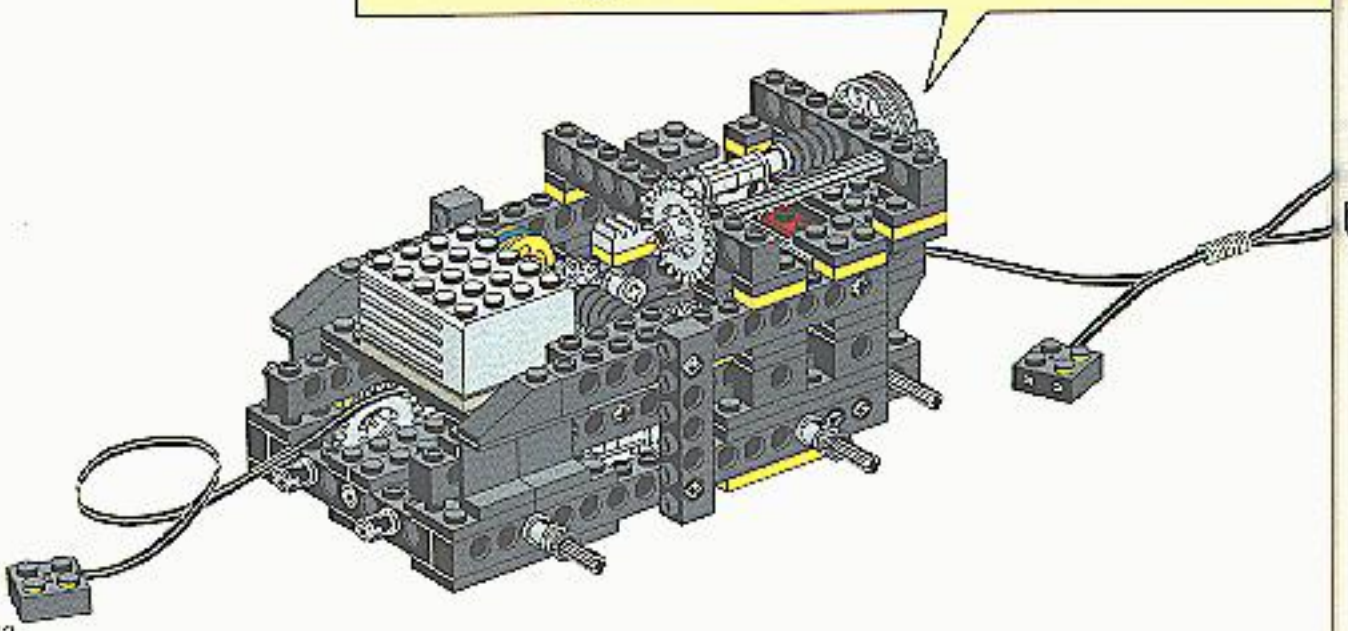

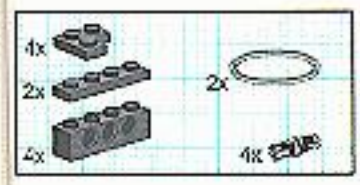

18

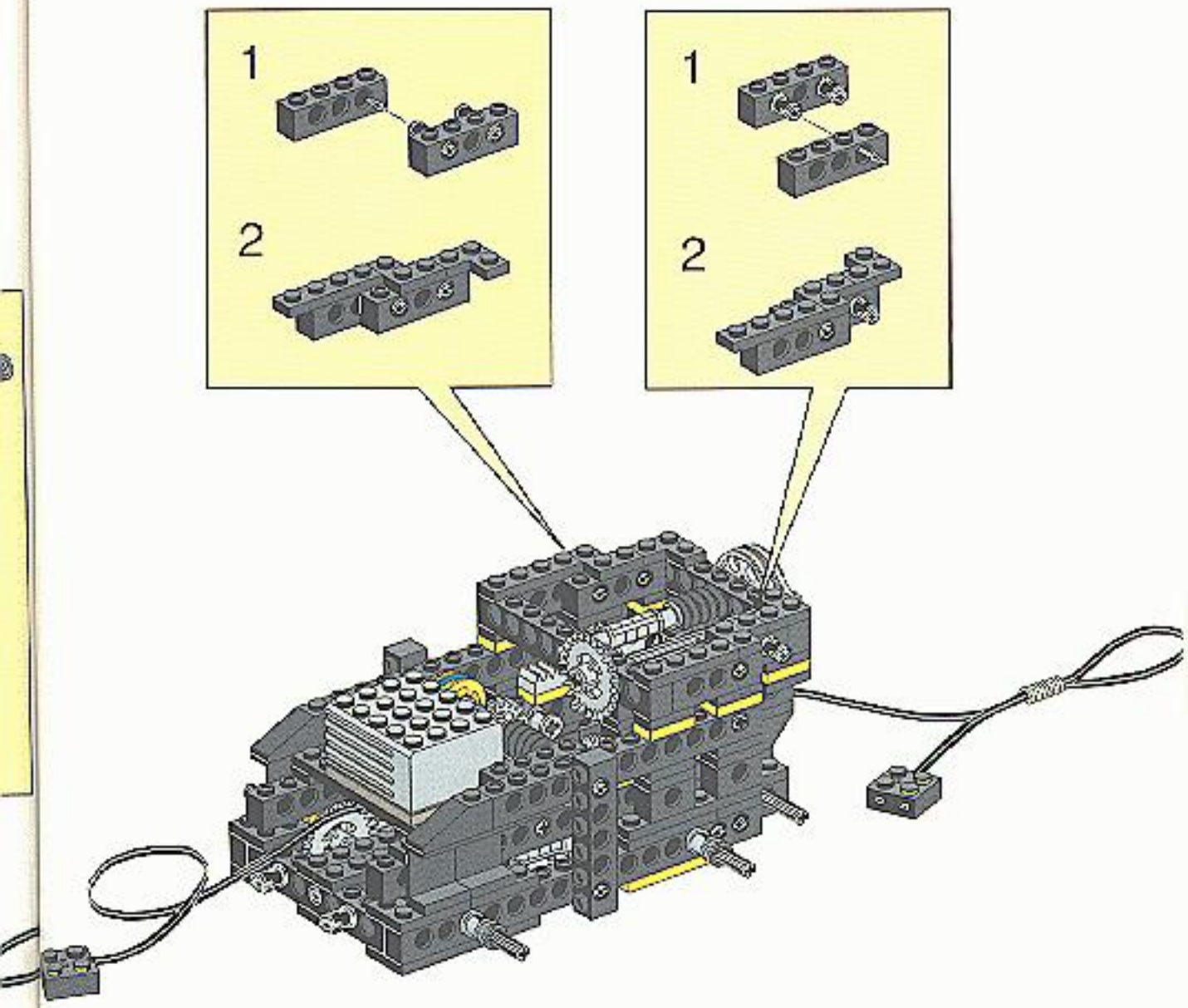

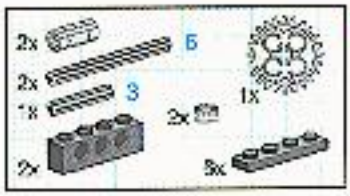

19

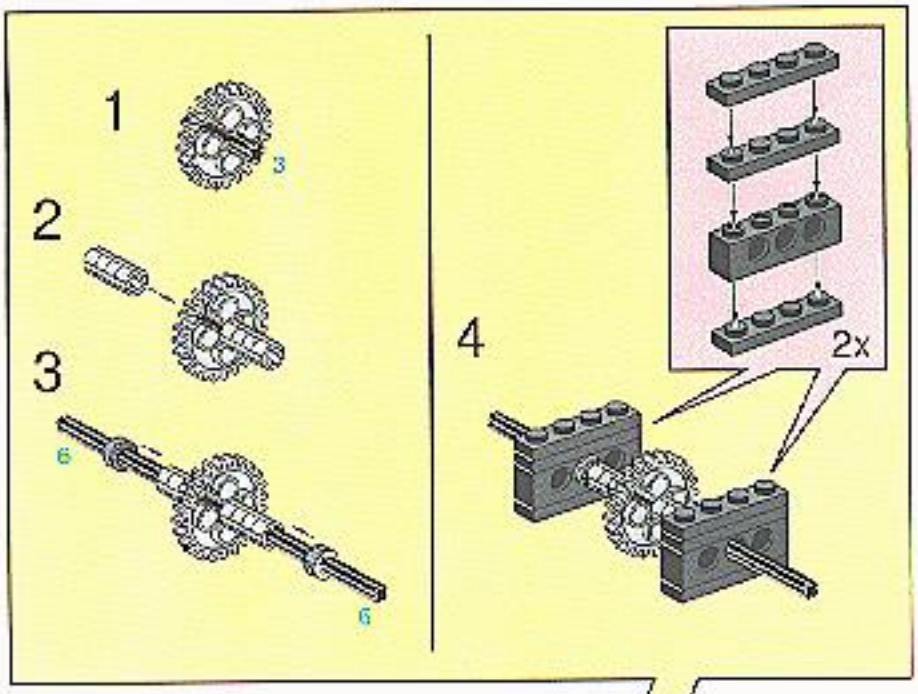

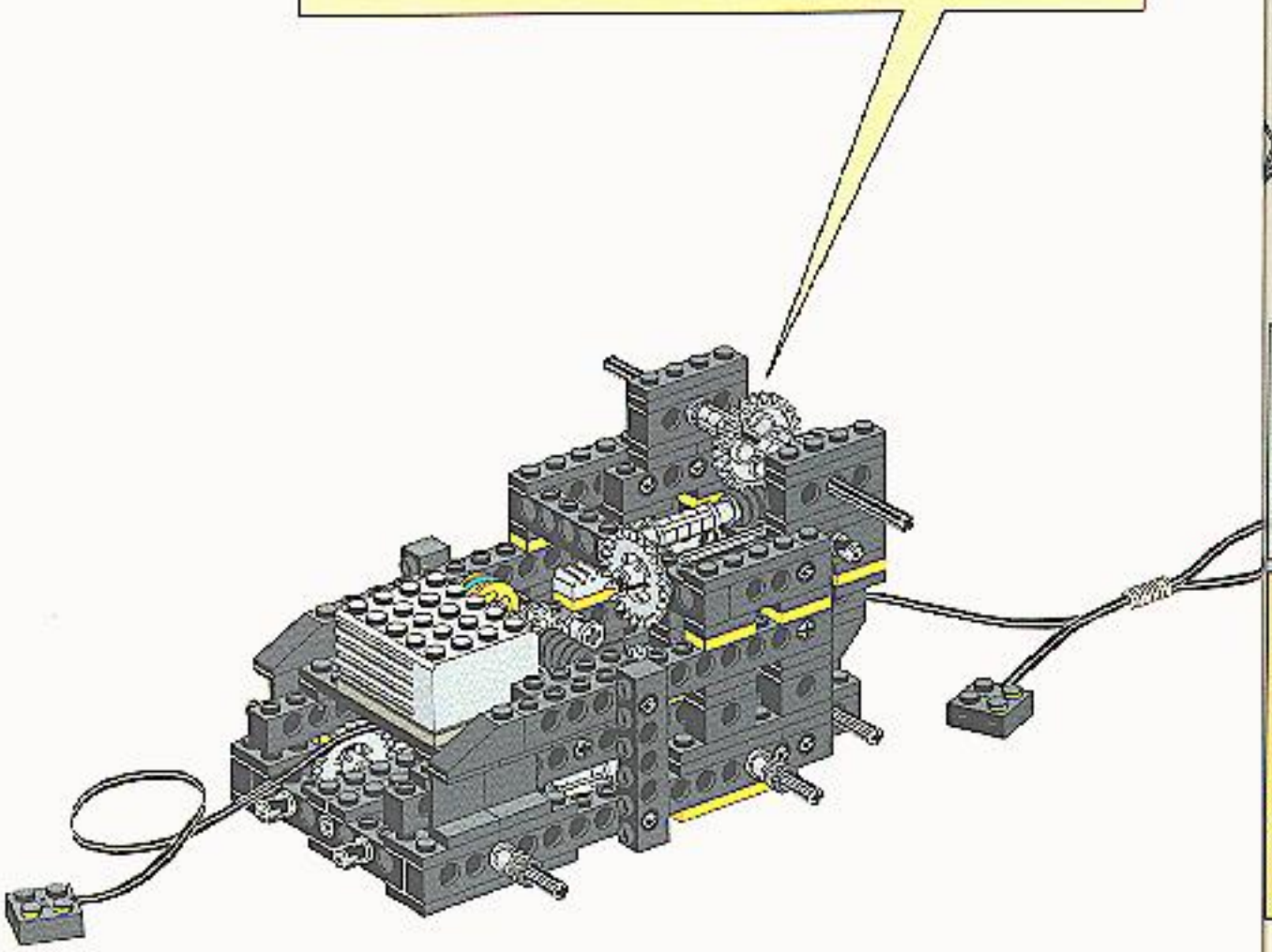

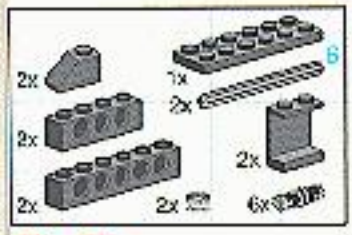

20

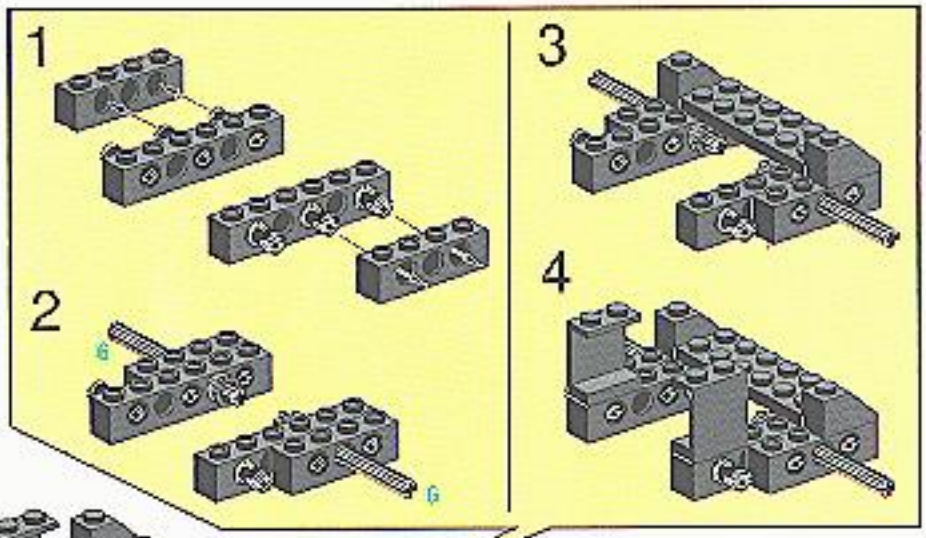

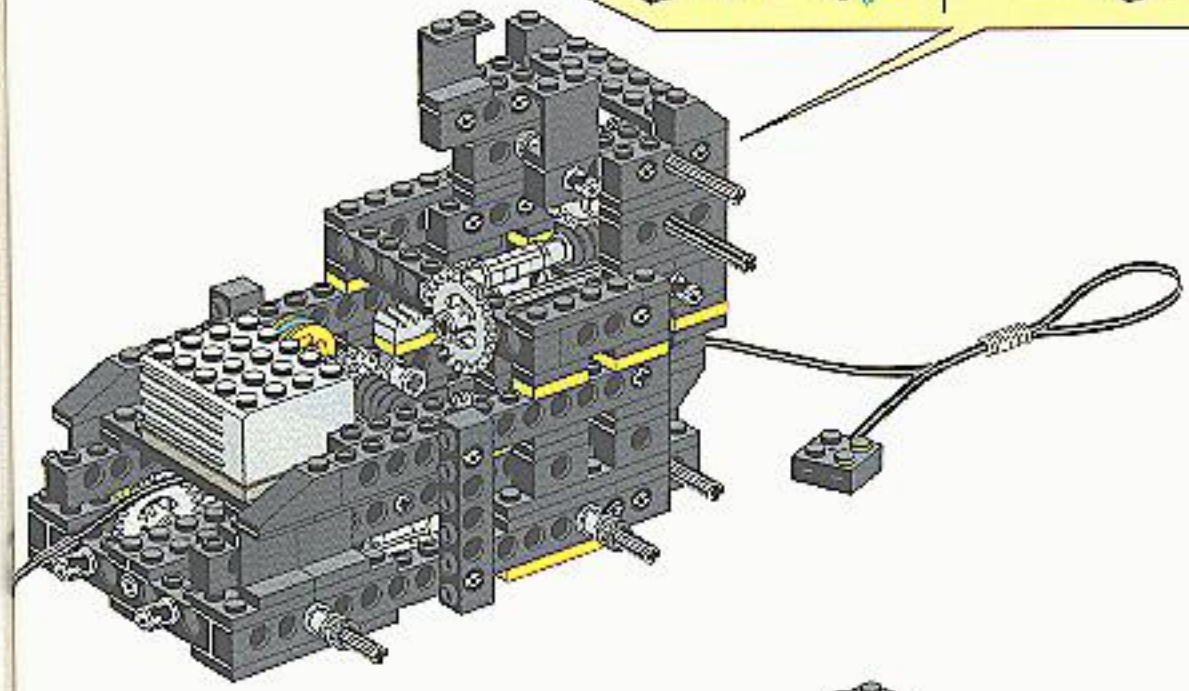

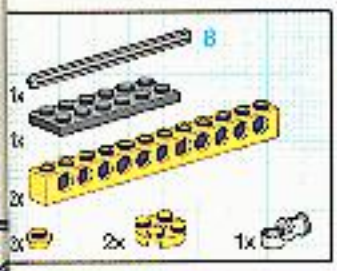

21

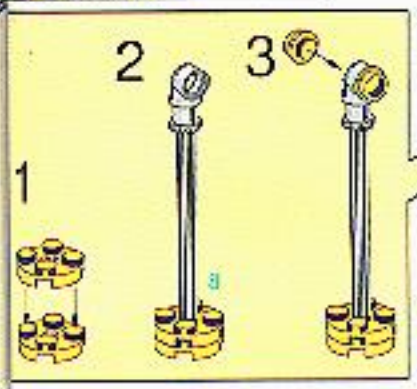

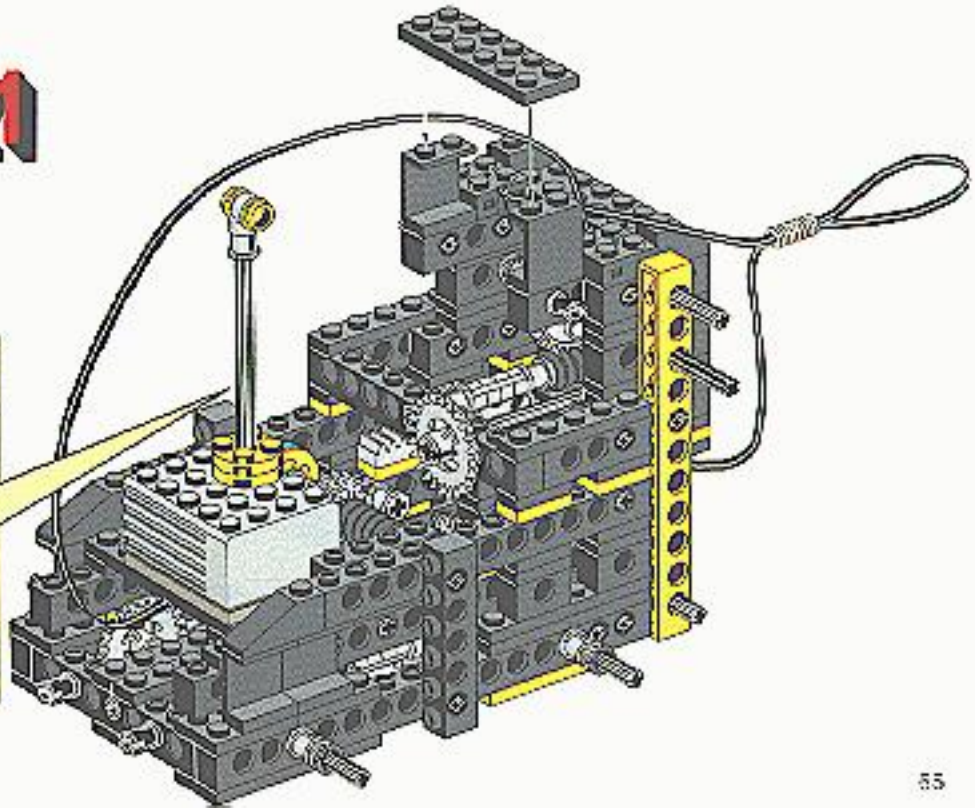

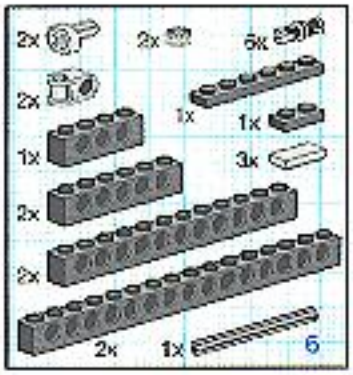

22

1

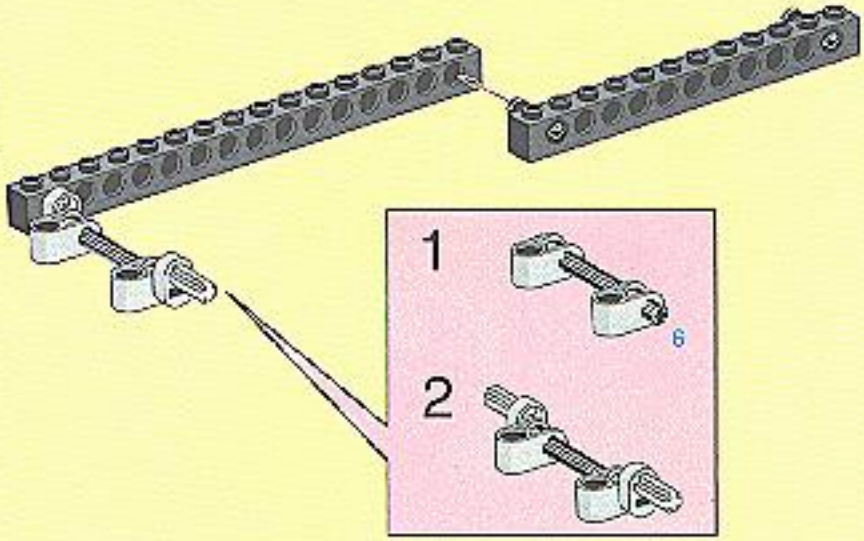

2

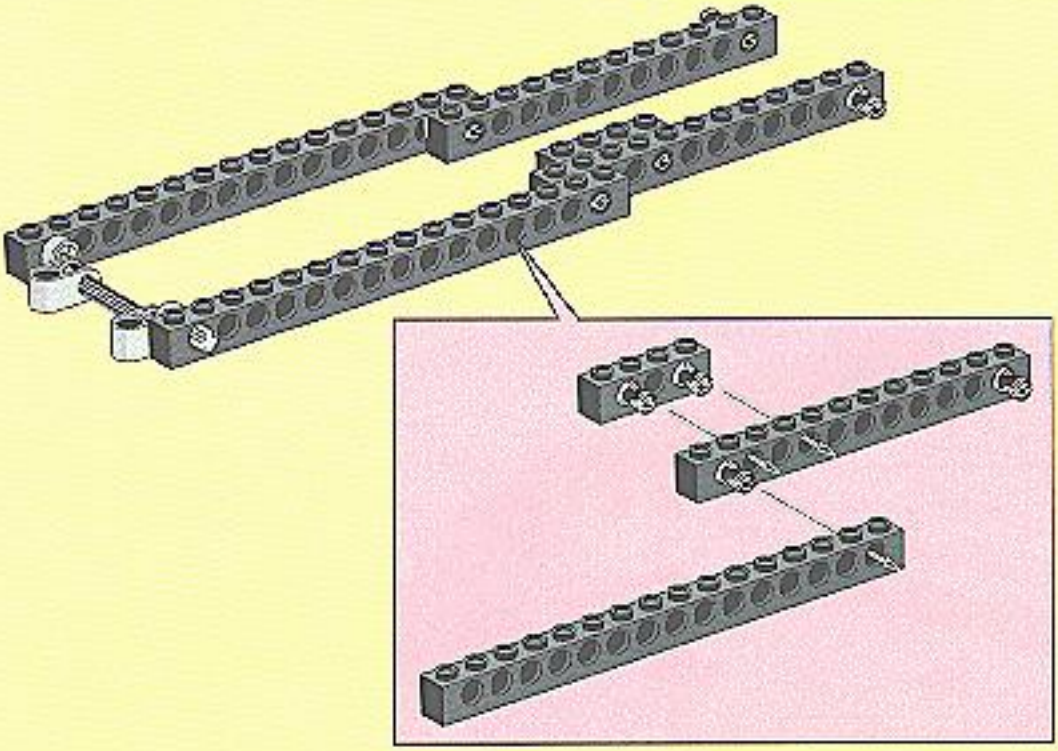

3

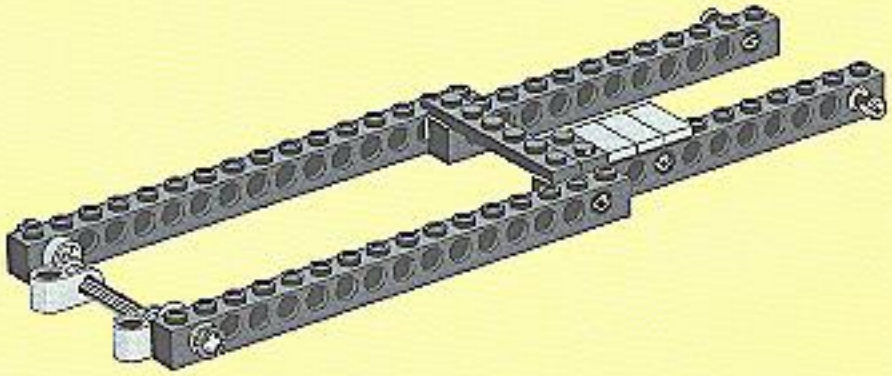

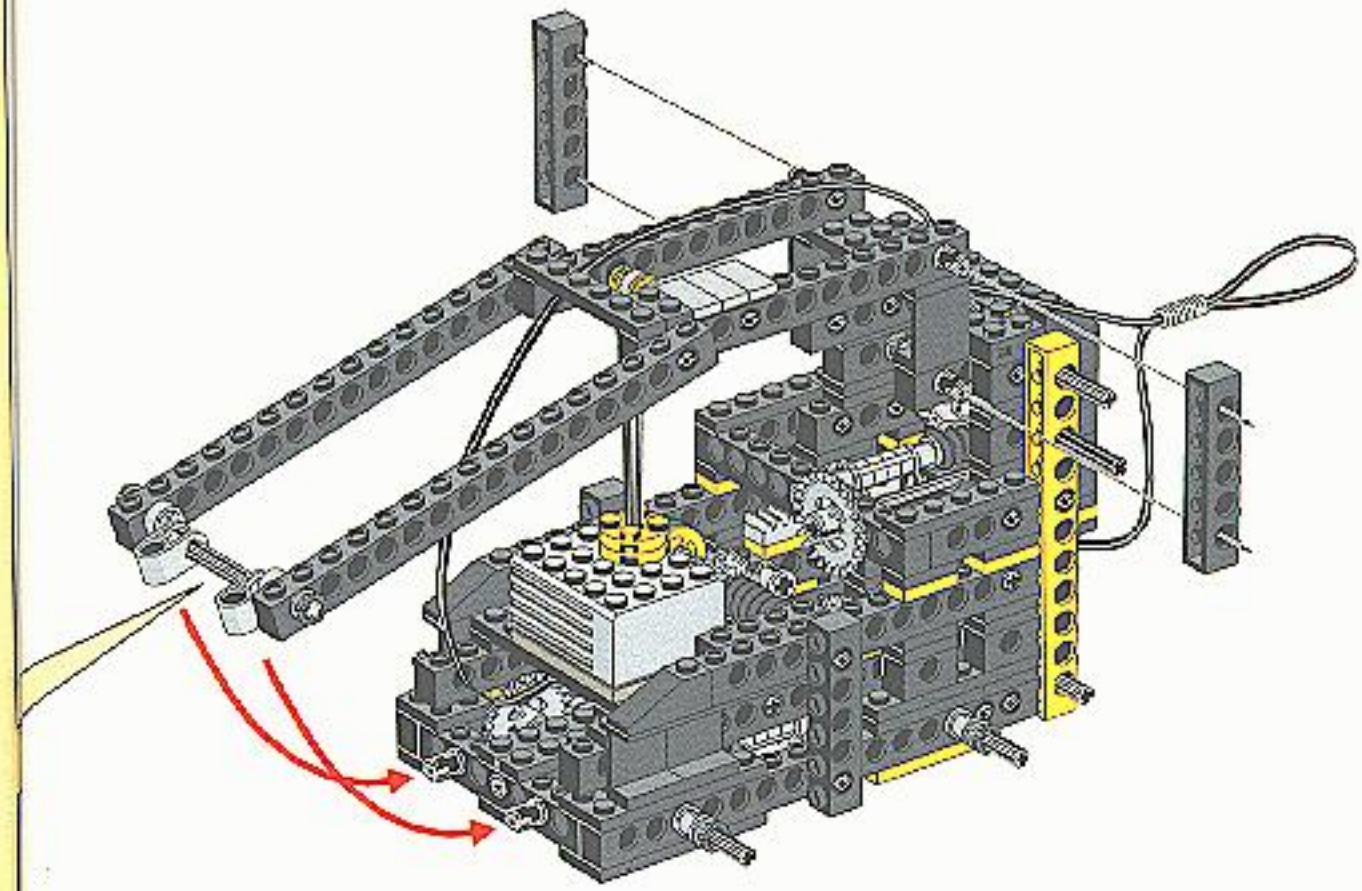

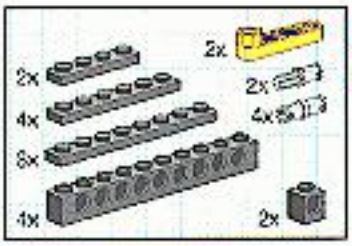

23

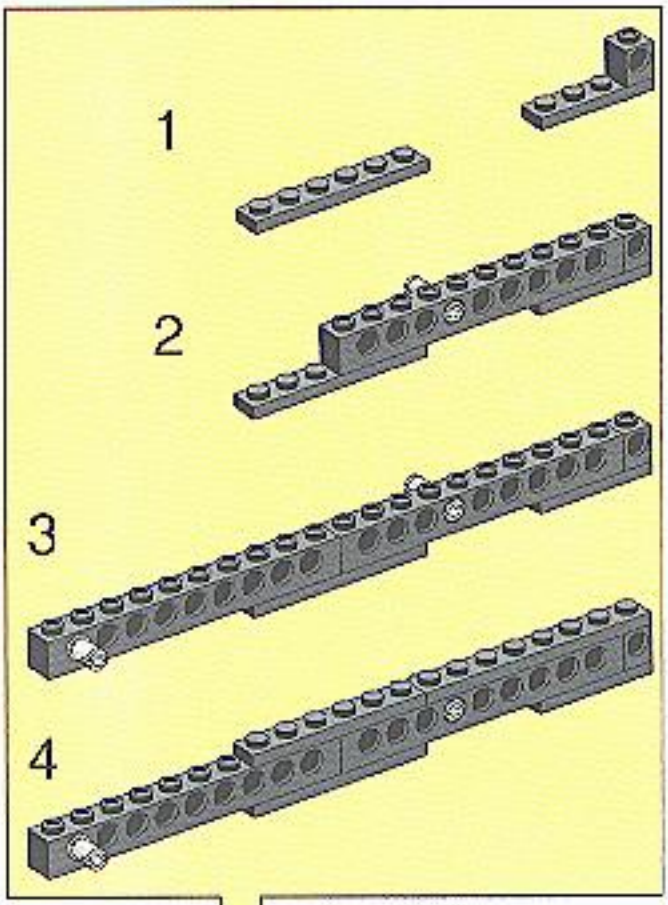

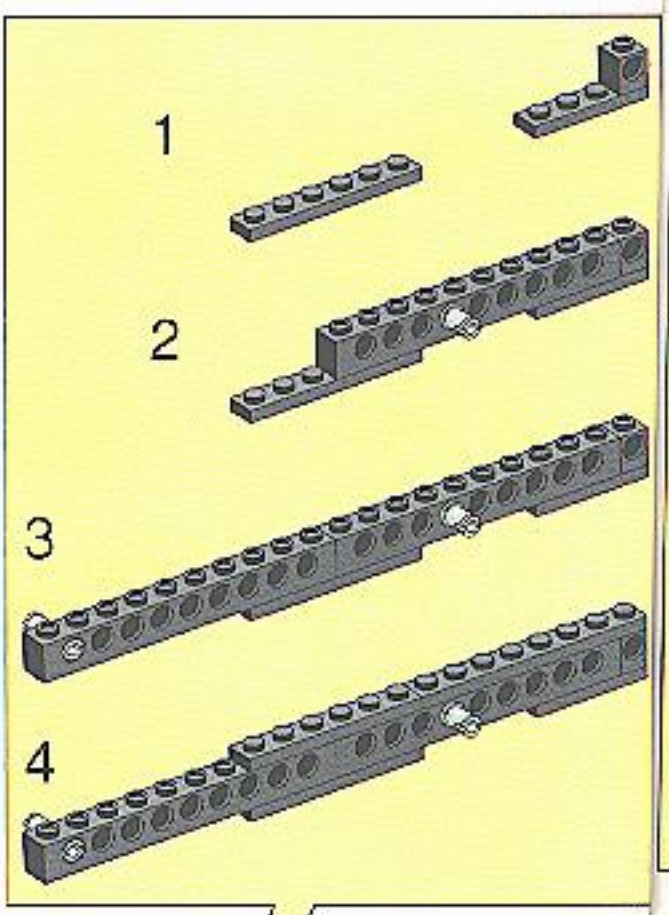

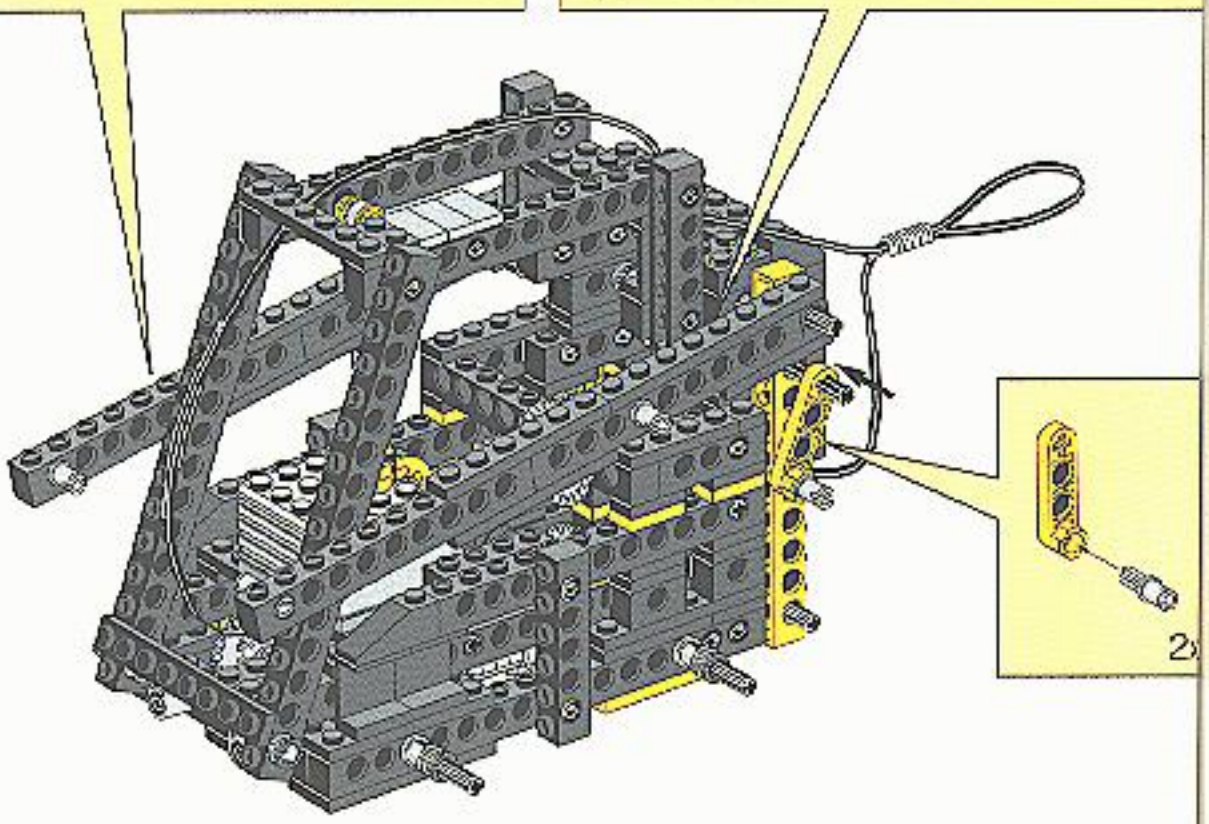

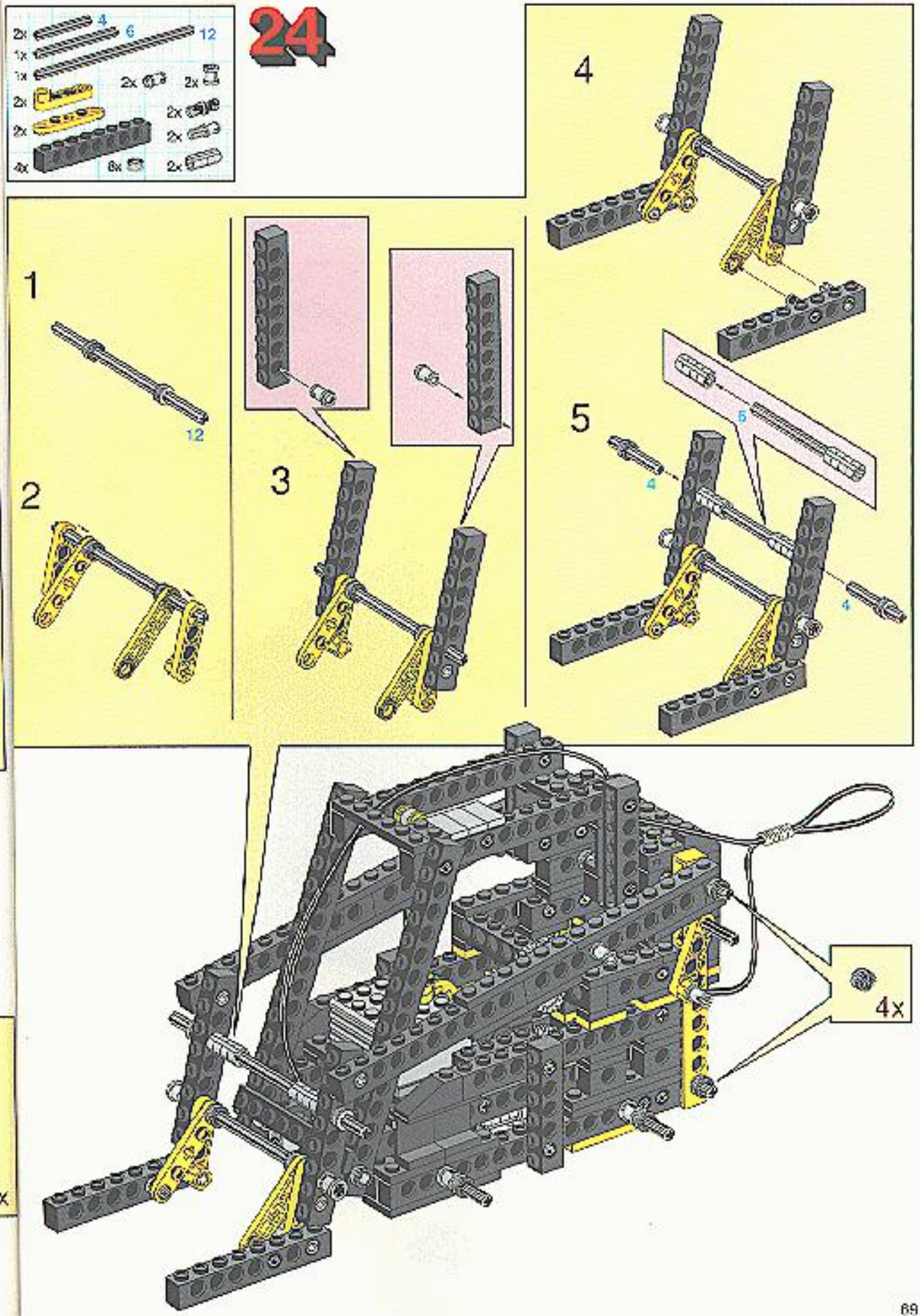
24
2x 4
1x 6
1x 12
2x
2x
2x
2x
2x
2x
4x
8x
2x
1
12
2
3
4
5
6
4
4
4x
2x

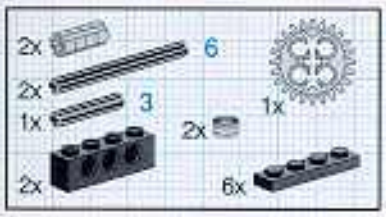

19

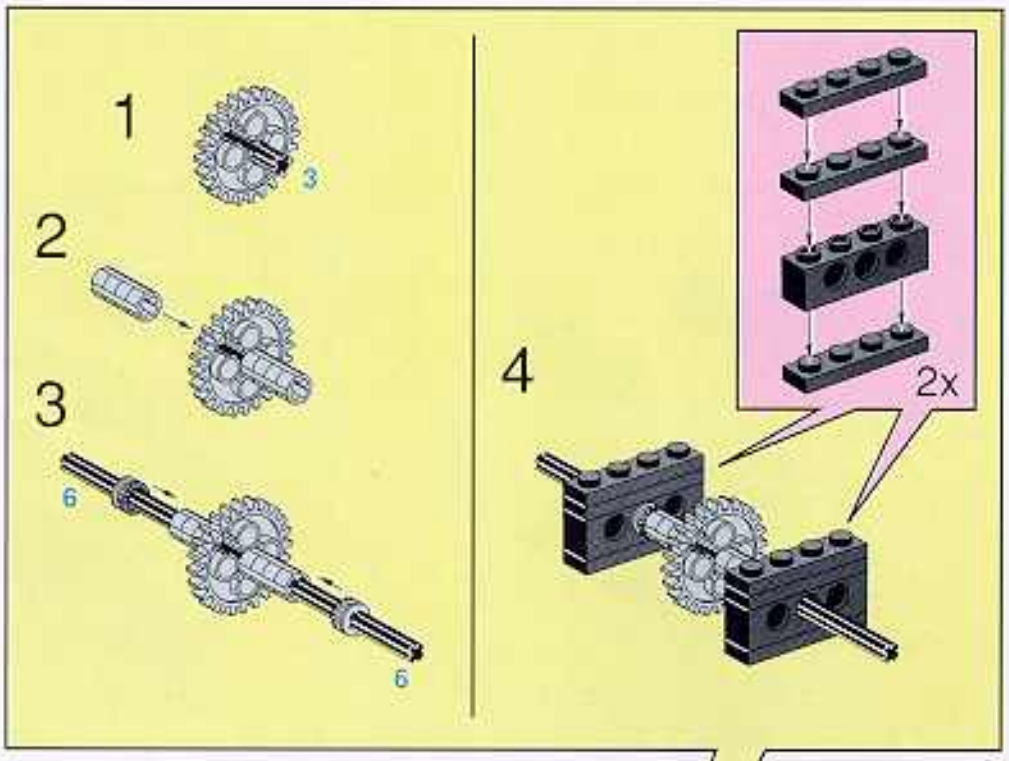

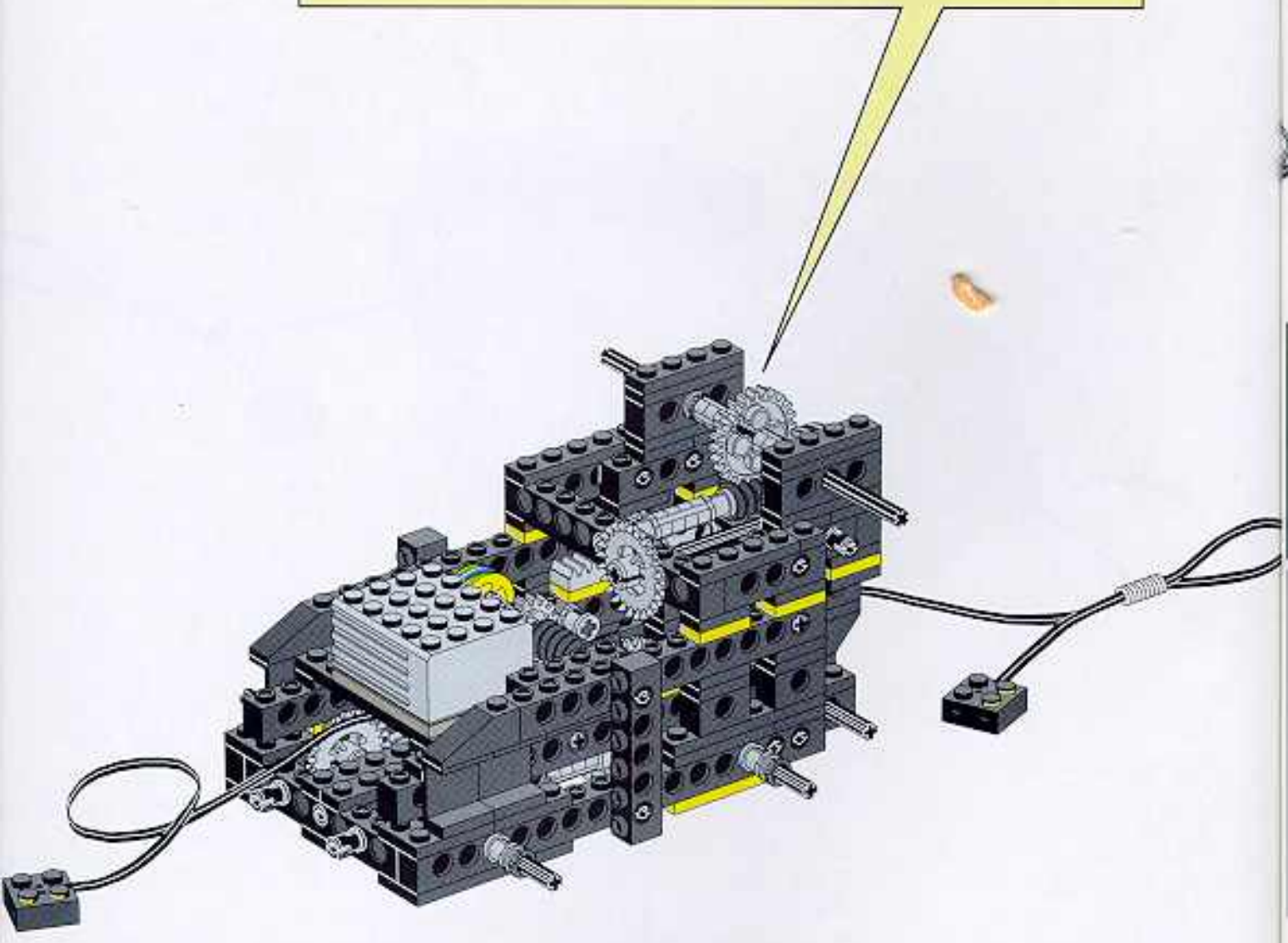

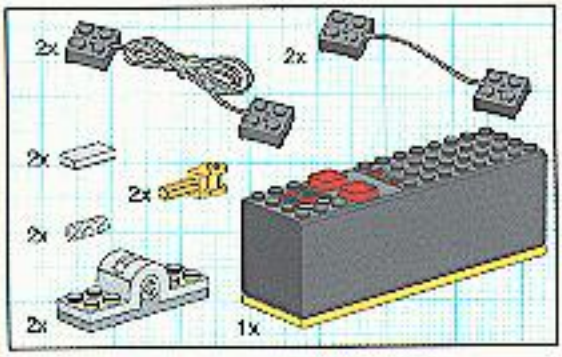

1

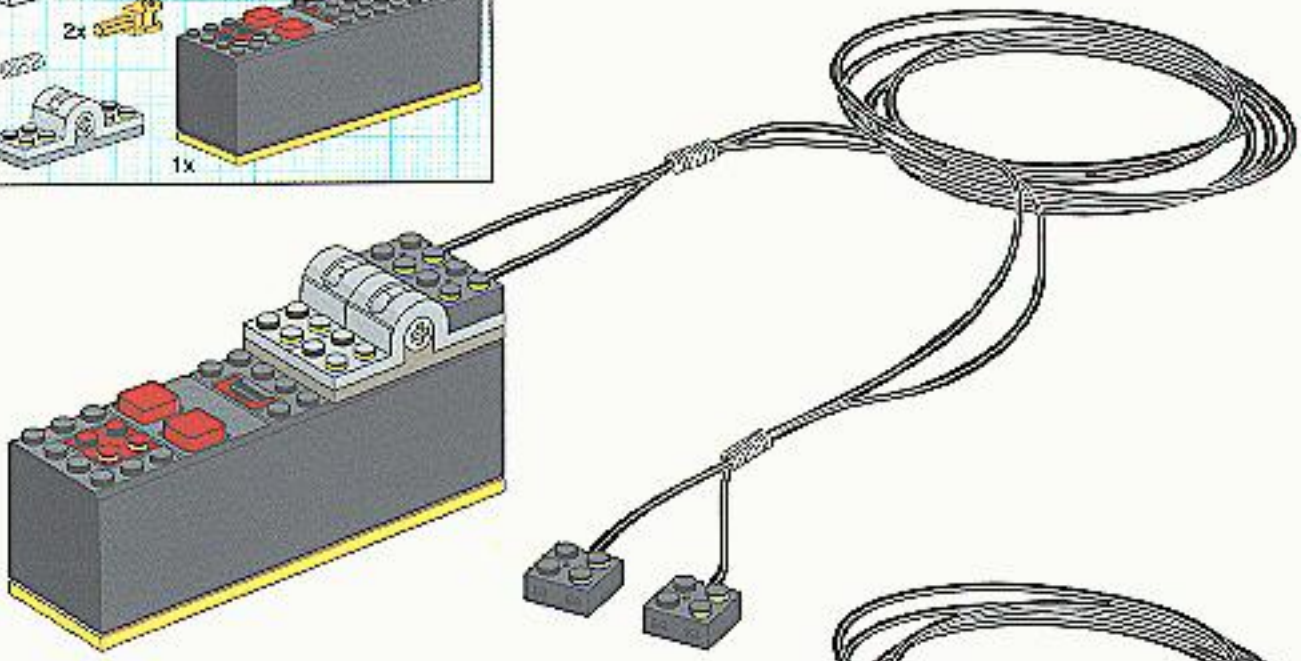

2

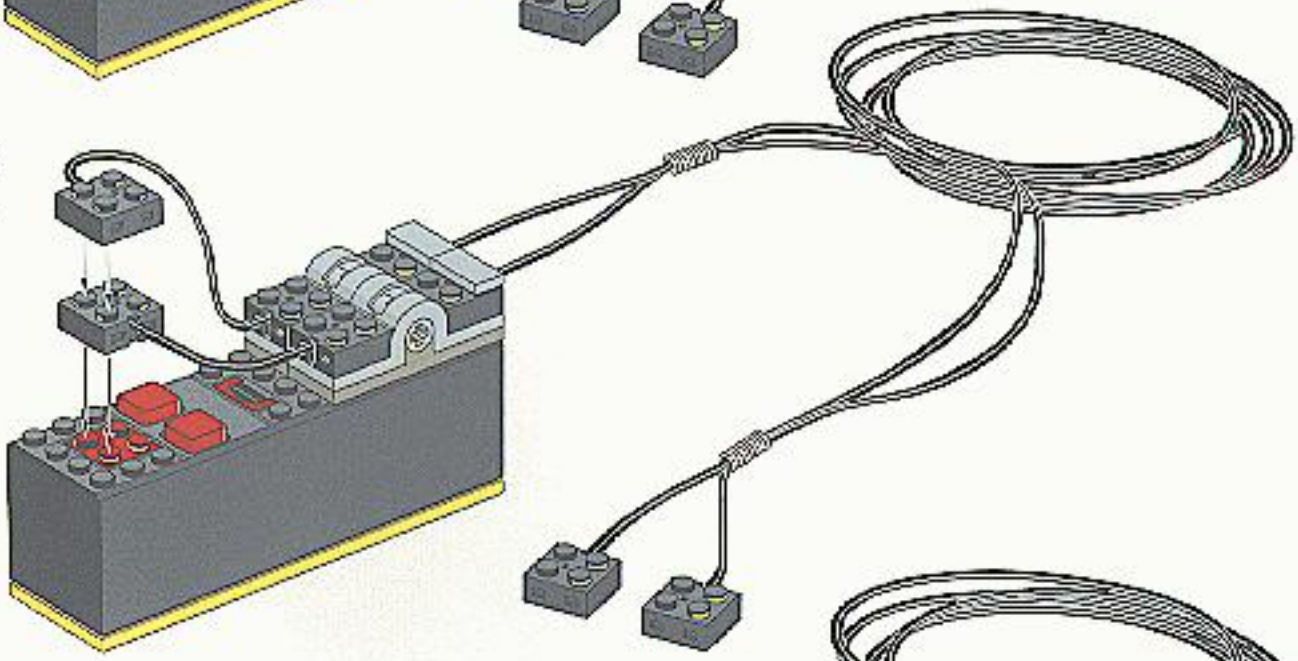

3

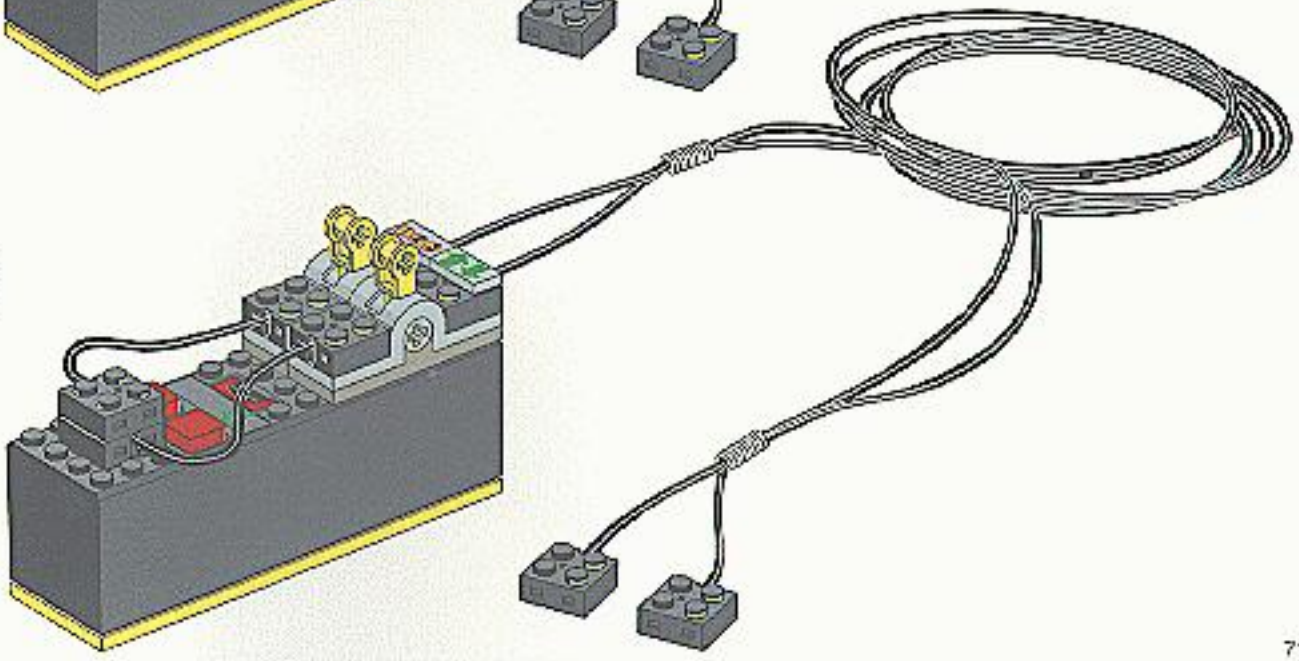

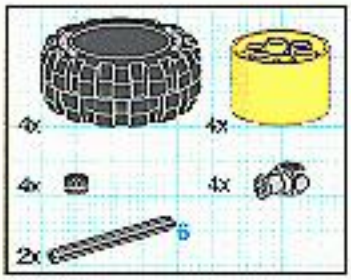

26

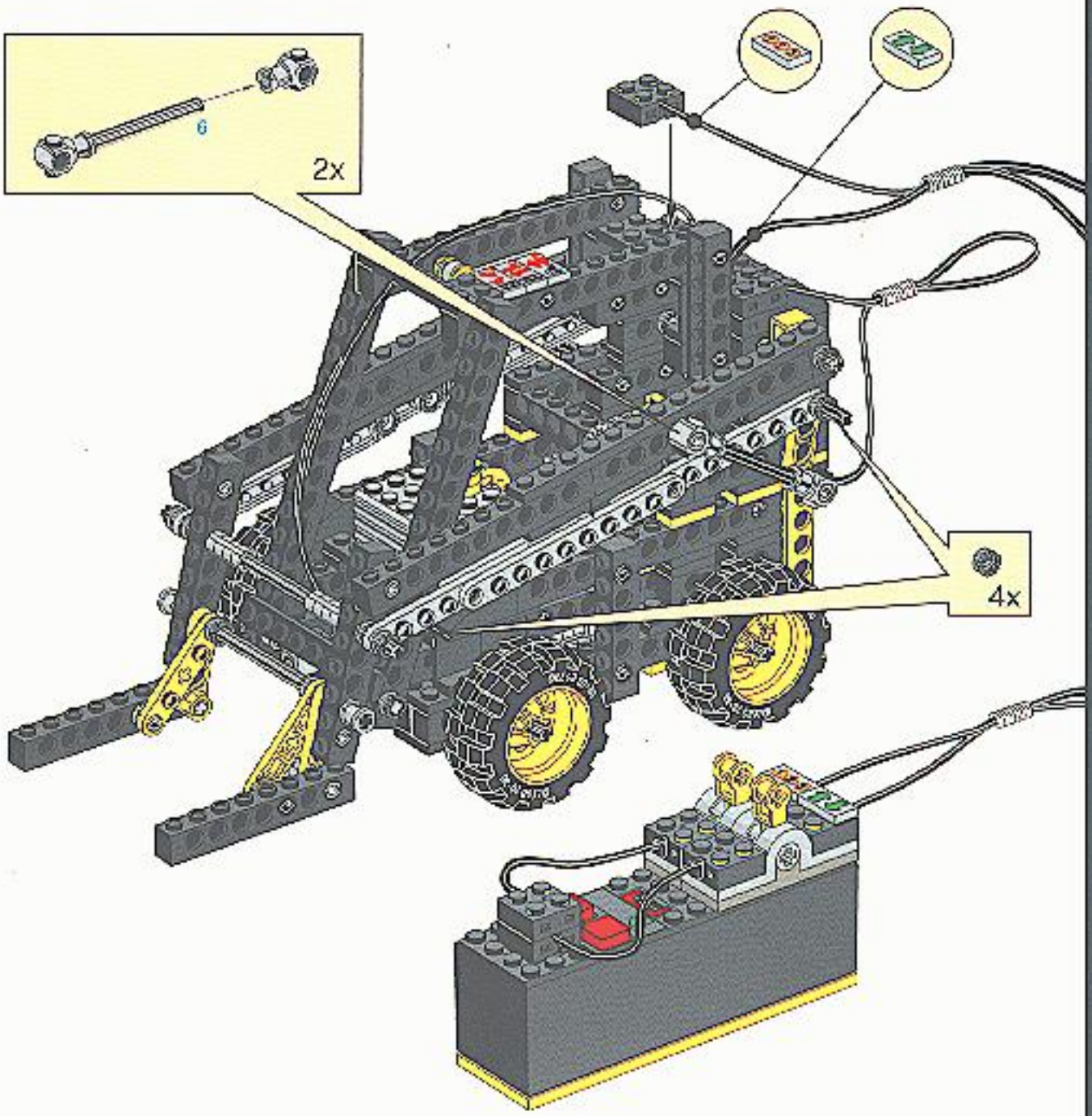

© 1992 LEGO Group

Printed in Switzerland by Calcor Printing Weber Ltd., Bienne